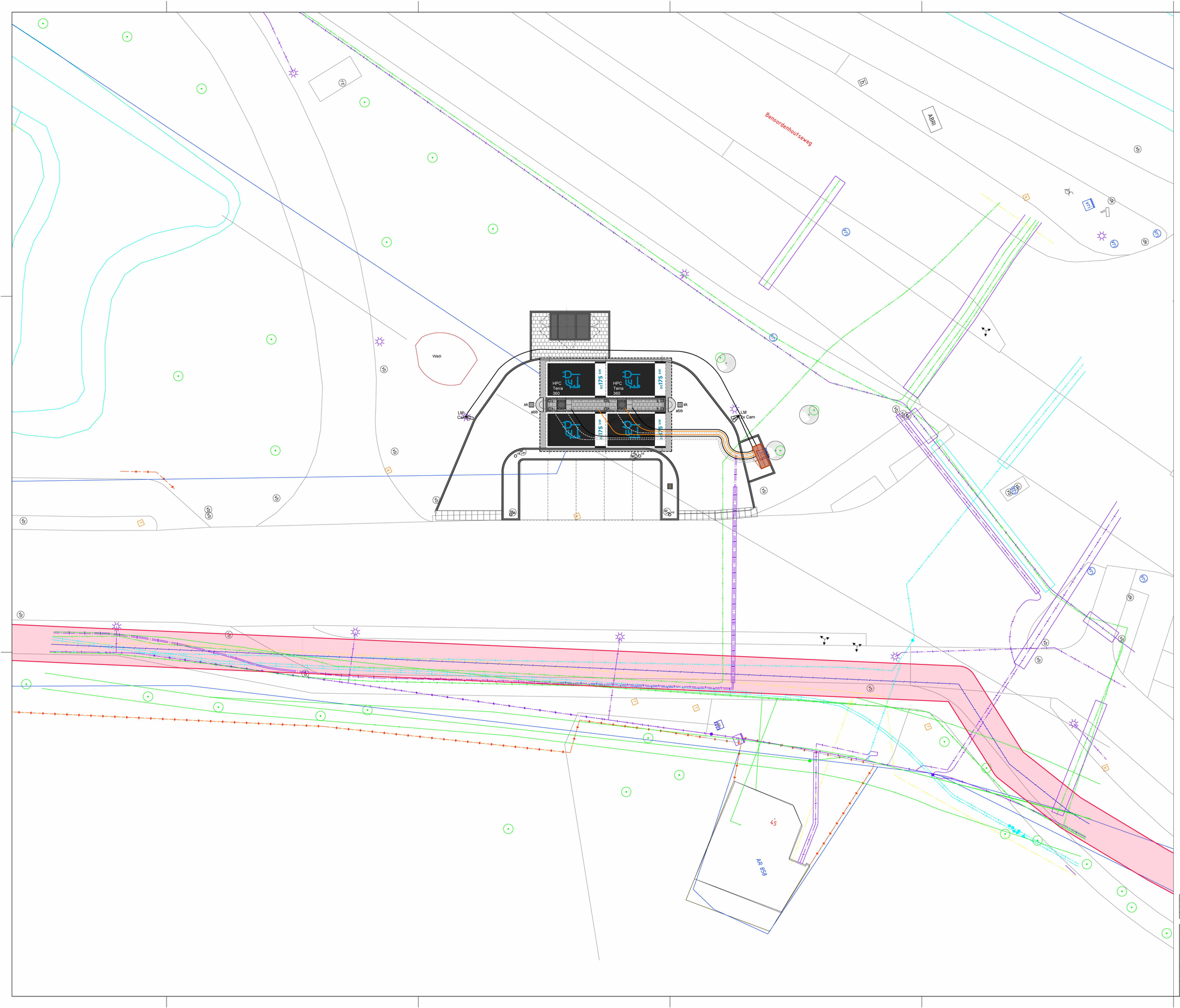

RENVOOI

EV	Afgifteslang EV
sk	Straatkolk
tk	Trottoirkolk
vb	Verkeersbord
k	Kolom
lm	Lichtmast
bk	Bankje
abb	Aanrijdbeveiliging beton

VERKLARING KABELS & LEIDINGEN:

- Mantelbuis Ø75 mm
- Mantelbuis Ø125 mm
- Toekomstige uitbreiding

VERKLARING TERREININRICHTING:

- Pompnummering
- Erfgrens

VERKLARING KLIC KABELS & LEIDINGEN:

- Gas lage druk leiding
- Gas hoge druk leiding
- Middenspanning
- Laagspanning
- Hoogspanning
- Water
- Riool
- Gasleiding
- Mantelbuis
- Data
- Eis voorzorgsmaatregel

Maten en Mantelbuizen dienen in het werk gecontroleerd te worden.

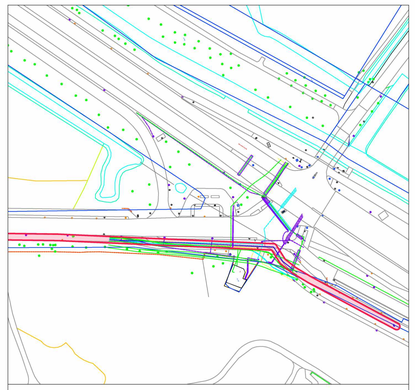

Kadastrale situatie

Kadastrale gemeente: xxx

Sectie: x

Nummer: xxxx

Schaal: 1:1000

VOORSTEL

Datum wijziging D			
Datum wijziging C			
Datum wijziging B			
Datum wijziging A			

Project:
TotalEnergies "Ten Bosch"
Leidsestraat 45 2594 BB Den Haag

Onderwerp:
Layout terrein
Nieuwe situatie
-

Getekend : Bldr
Datum : 04-04-2022
Afdeling : CTP
Project: : Bldr

TotalEnergies

Werknummer: 554066
Blad: VO-B101
Formaat: A0
Schaal: 1:100

ContrAll

Kleine Fluitersweg 253
Postbus 525
7300 AM APELDOORN
Tel.: 055 - 5781350
Fax: 055 - 5781351

Copyright ContrAll projektrealisatie B.V. Apeldoorn

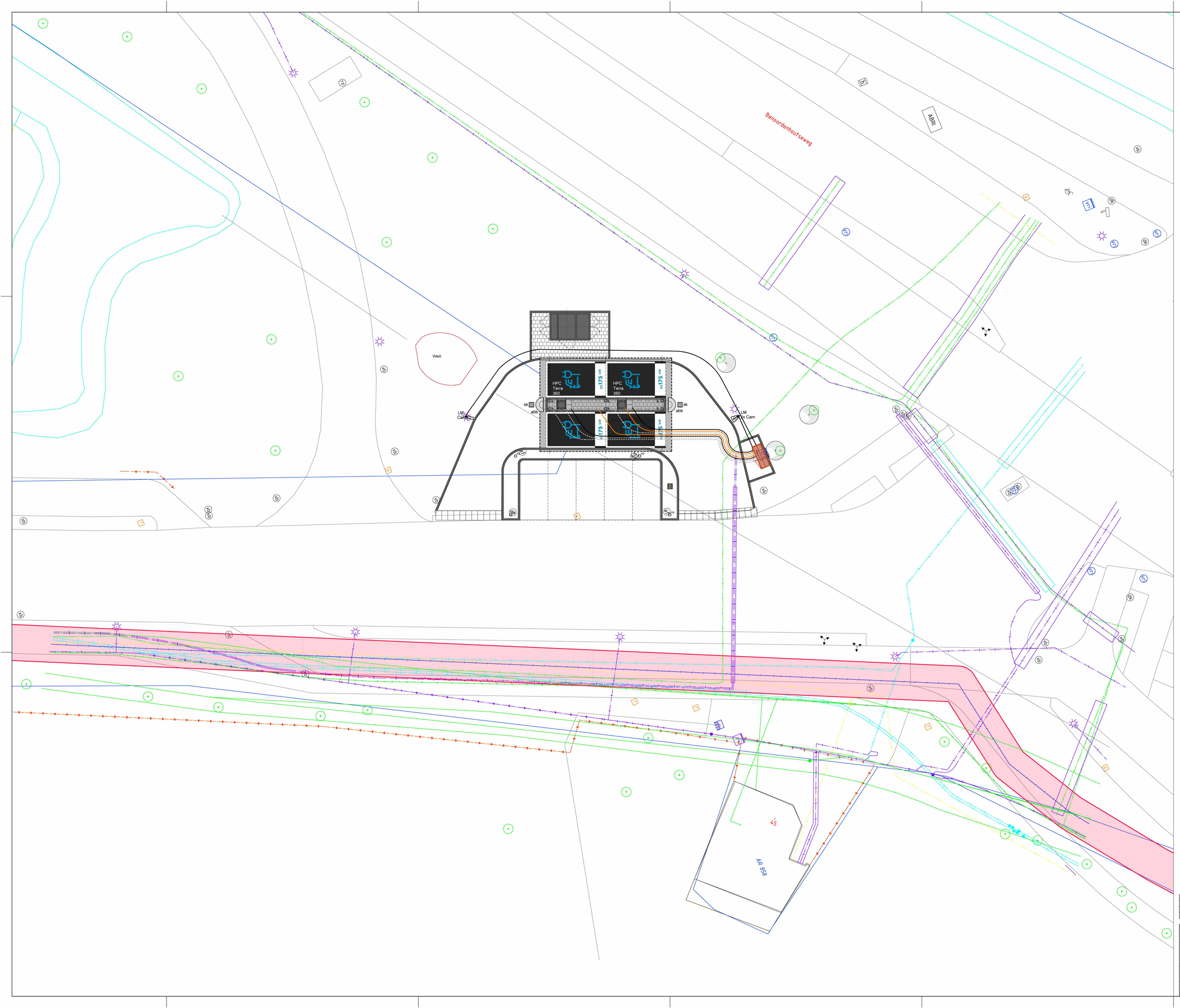

RENVOOI

EV	Afgifteslang EV
sk	Straatkolk
tk	Trottoirkolk
vb	Verkeersbord
k	Kolom
lm	Lichtmast
bk	Bankje
abb	Aanrijdbeveiliging beton

VERKLARING KABELS & LEIDINGEN:

- Mantelbuis Ø75 mm
- Mantelbuis Ø125 mm
- Toekomstige uitbreiding

VERKLARING TERREININRICHTING:

- Pompnummering
- Erfgrens

VERKLARING KLIC KABELS & LEIDINGEN:

- Gas lage druk leiding
- Gas hoge druk leiding
- Middenspanning
- Laagspanning
- Hoogspanning
- Water
- Riool
- Gasleiding
- Mantelbuis
- Data
- Eis voorzorgsmaatregel

Maten en Mantelbuizen dienen in het werk gecontroleerd te worden.

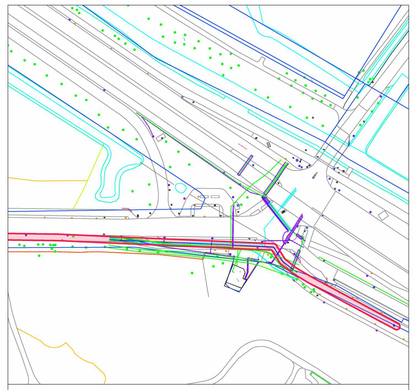

Kadastrale situatie

Kadastrale gemeente: xxx

Sectie: x

Nummer: xxxx

Schaal: 1:1000

VOORSTEL

Datum wijziging D			
Datum wijziging C			
Datum wijziging B			
Datum wijziging A			

Project:
TotalEnergies "Ten Bosch"
Leidsestraat 45 2594 BB Den Haag

Onderwerp:
Layout terrein
Nieuwe situatie
-

Getekend
Datum : 04-04-2022
Afdeling : CTP
Project:

TotalEnergies

Werknummer: 554066	Blad: VO-B101
Formaat: A0	Schaal: 1:100

ContrAll

Kleine Fluitersweg 253
Postbus 525
7300 AM APELDOORN
Tel.: 055 - 5781350
Fax: 055 - 5781351

Copyright ContrAll projektrealisatie B.V. Apeldoorn

Publiceerbare aanvraag/melding omgevingsvergunning

Formulierversie
2020.01

Aanvraaggegevens

Algemeen

Aanvraagnummer	6888581
Aanvraagnaam	TotalEnergies Ten Bosch Den Haag
Uw referentiecode	CTP.554066
Ingediend op	08-04-2022
Soort procedure	Reguliere procedure
Projectomschrijving	Oprichten van een luifel ten behoeve van snellaadplekken elektrische motorvoertuigen.
Opmerking	-
Gefaseerd	Nee
Blokkerende onderdelen weglaten	Nee
Kosten openbaar maken	Nee
Bijlagen die later komen	-
Bijlagen n.v.t. of al bekend	-

Bevoegd gezag

Naam:	Gemeente Den Haag
Bezoekadres:	Spui 70, 2511 BT, Den Haag
Postadres:	Postbus 12655, 2500 DP, Den Haag
Telefoonnummer:	14070
E-mailadres:	oloaanvraag@denhaag.nl
Website:	www.denhaag.nl
Contactpersoon:	Centrale Intake

Overzicht bijgevoegde modulebladen

Aanvraaggegevens

Locatie van de werkzaamheden

Werkzaamheden en onderdelen

Overig bouwwerk bouwen

- Bouwen

Bijlagen

Locatie

1 Adres

Postcode	2594BB
Huisnummer	45
Huisletter	-
Huisnummertoevoeging	-
Straatnaam	Leidsestraatweg
Plaatsnaam	's-Gravenhage
Gelden de werkzaamheden in deze aanvraag/melding voor meerdere adressen of percelen?	☐ Ja ☑ Nee

Bouwen

Overig bouwwerk bouwen

1 De bouwwerkzaamheden

Wat is er op het bouwwerk van toepassing?	☐ Het wordt geheel vervangen ☐ Het wordt gedeeltelijk vervangen ☑ Het wordt nieuw geplaatst
Eventuele toelichting	-
Hebt u voor deze bouwwerkzaamheden al eerder een vergunning aangevraagd?	☐ Ja ☑ Nee

2 Plaats van het bouwwerk

Waar gaat u bouwen?	Terrein

3 Bruto vloeroppervlakte bouwwerk

Verandert de bruto vloeroppervlakte van het bouwwerk door de bouwwerkzaamheden?	☐ Ja ☑ Nee

4 Bruto inhoud bouwwerk

Verandert de bruto inhoud van het bouwwerk door de bouwwerkzaamheden?	☐ Ja ☑ Nee

5 Oppervlakte bebouwd terrein

Verandert de bebouwde oppervlakte van het terrein na uitvoering van de bouwwerkzaamheden?	☑ Ja ☐ Nee
Wat is de bebouwde oppervlakte van het terrein in m2 voor uitvoering van de bouwwerkzaamheden?	0
Wat is de bebouwde oppervlakte van het terrein in m2 na uitvoering van de bouwwerkzaamheden?	86

6 Seizoensgebonden en tijdelijke bouwwerken

Gaat het om een seizoensgebonden bouwwerk?	☐ Ja ☑ Nee
Gaat het om een tijdelijk bouwwerk?	☑ Ja ☐ Nee
Hoeveel hele jaren blijft het bouwwerk op de locatie bestaan?	10

Hoeveel maanden?	0

7 Gebruik

Waar gebruikt u het bouwwerk en/ of terrein momenteel voor?	☐ Wonen ☑ Overige gebruiksfuncties
Geef aan waar u het bouwwerk en/ of terrein momenteel voor gebruikt.	Snellaadplekken voor elektrische motorvoertuigen
Waar gaat u het bouwwerk voor gebruiken?	☐ Wonen ☑ Overige gebruiksfuncties
Geef aan waar u het bouwwerk voor gaat gebruiken.	Snellaadplekken voor elektrische motorvoertuigen

8 Gebruiksfuncties

In onderstaande tabel staan in de eerste kolom mogelijke gebruiksfuncties die in een bouwwerk kunnen voorkomen. Vul voor alle gebruiksfuncties die voor u van toepassing zijn het aantal personen, de totale gebruiksoppervlakte en de totale vloeroppervlakte van het verblijfsgebied in m2 in hele getallen in.

Gebruiksfunctie	Aantal personen	Gebruiksoppervlakte (m2)	Verblijfsoppervlakte (m2)
Bijeenkomst	-	-	-
Cel	-	-	-
Gezondheidszorg	-	-	-
Industrie	-	-	-
Kantoor	-	-	-
Logies	-	-	-
Onderwijs	-	-	-
Sport	-	-	-
Winkel	-	-	-
Overige gebruiksfuncties	-	-	-

9 Uiterlijk bouwwerk/welstand

Beschrijf van de onderstaande onderdelen de materialen en kleuren die u voor het bouwwerk gebruikt. U mag het veld leeg laten als u materialen en kleuren in de bijlagen vermeldt

Onderdelen	Materiaal	Kleur
Gevels	-	-
- Plint gebouw	-	-
- Gevelbekleding	-	-
- Borstweringen	-	-
- Voegwerk	-	-
Kozijnen	-	-
- Ramen	-	-
- Deuren	-	-
- Luiken	-	-
Dakgoten en boeidelen	-	-
Dakbedekking	-	-

Vul hier overige onderdelen en bijbehorende materialen en kleuren in.	Zie tekeningen

10 Mondeling toelichten

Ik wil mijn bouwplan mondeling toelichten voor de welstandscommissie/ stadsbouwmeester.

- [ ] Ja
- [x] Nee

Bijlagen

Formele bijlagen

Naam bijlage	Bestandsnaam	Type	Datum ingediend	Status document
CTP_554066_20220404--VO-B101_A0_pdf	CTP.554066_202-20404--VO-B101 A0.pdf	Anders	08-04-2022	In behandeling
HPC_CARRE_4VL_--_V1_pdf	HPC CARRE 4VL - V1.pdf	Anders	08-04-2022	In behandeling

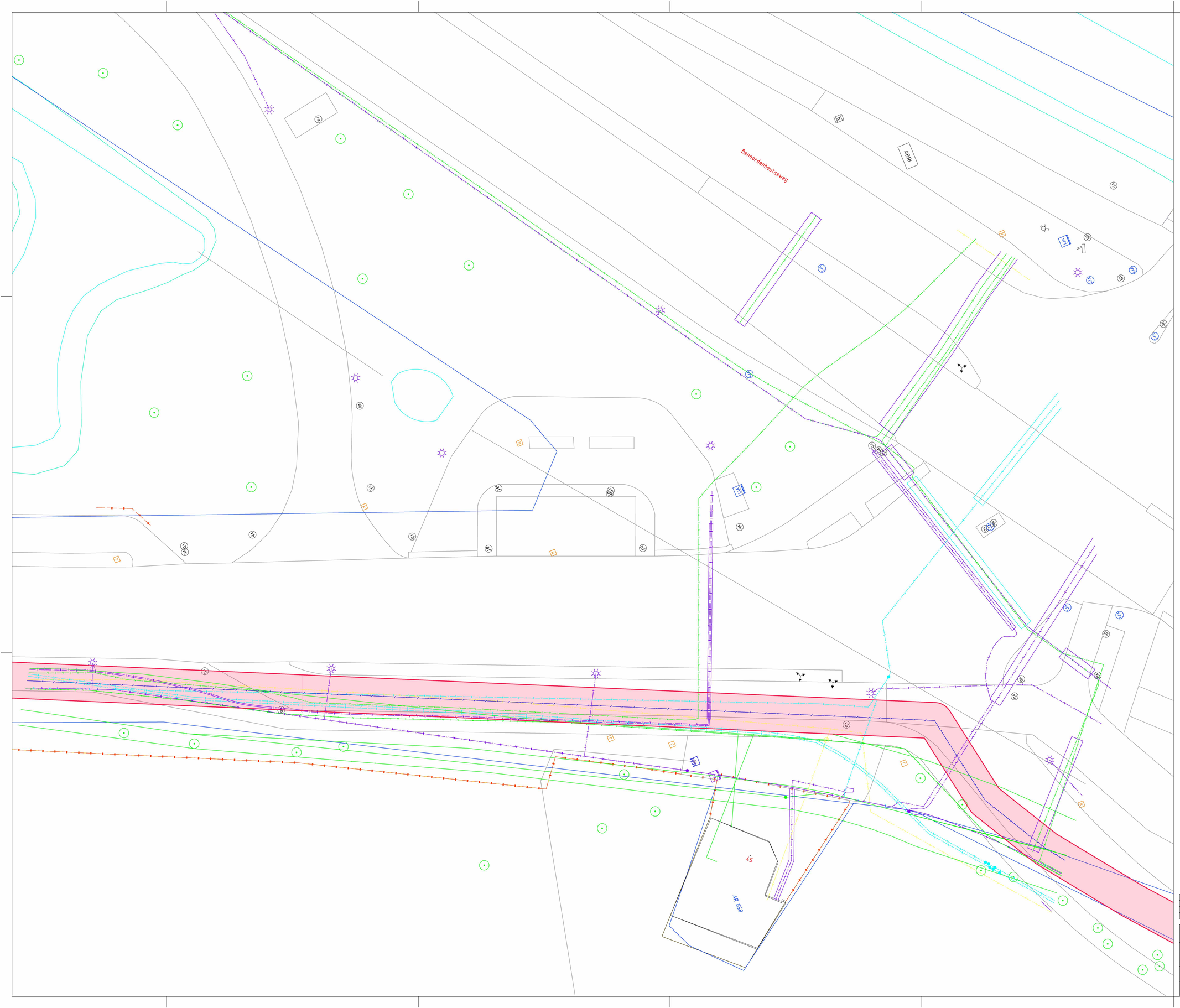

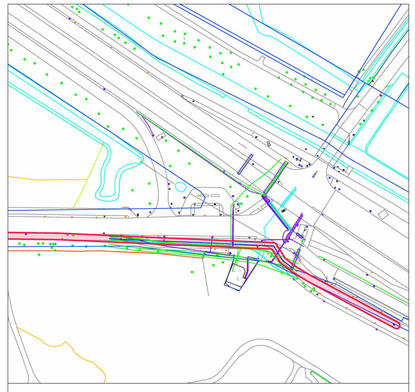

Kadastrale situatie

Kadastrale gemeente: xxx

Sectie: x

Nummer: xxxx

Schaal: 1:1000

REVISIE

Datum wijziging D			
Datum wijziging C			
Datum wijziging B			
Datum wijziging A			

Project:
TotalEnergies "Ten Bosch"
Leidsestraat 45 2594 BB Den Haag

Onderwerp:
Layout terrein
Bestaande situatie
-

Getekend : RRR
Datum : 14-02-2022
Afdeling : CTP
Projectl. : RRR

TotalEnergies

Werknummer:	Blad:
554066	RV-B101
Formaat: A0	Schaal: 1:100

ContrAll

Kleine Fluitersweg 253
Postbus 525
7300 AM APELDOORN
Tel.: 055 - 5781350
Fax: 055 - 5781351

File: 20180501 Directory:

Copyright ContrAll projektrealisatie B.V. Apeldoorn

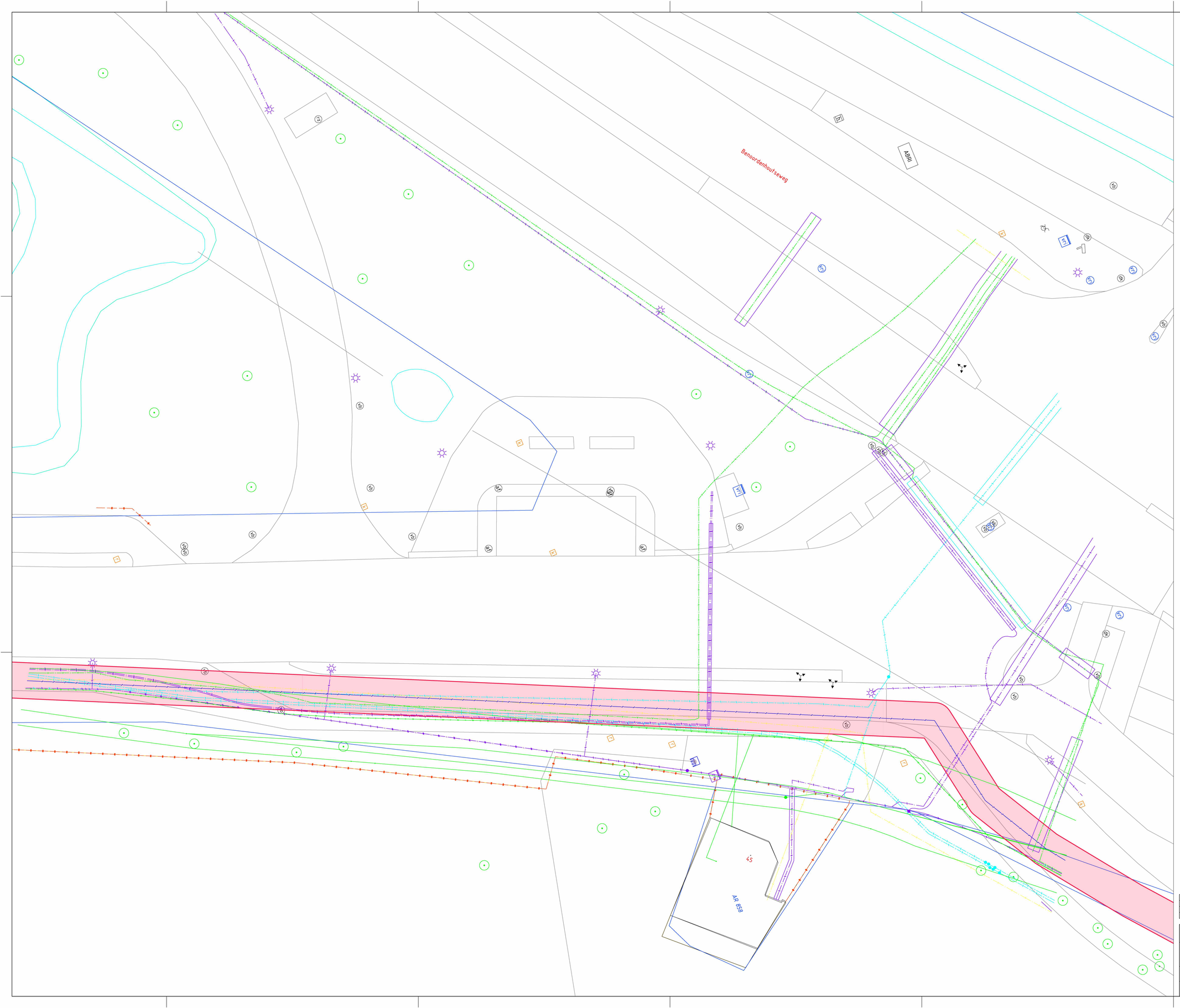

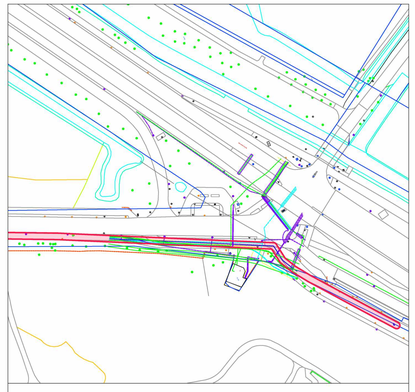

Kadastrale situatie

Kadastrale gemeente: xxx

Sectie: x

Nummer: xxxx

Schaal: 1:1000

REVISIE

Datum wijziging D			
Datum wijziging C			
Datum wijziging B			
Datum wijziging A			

Project:
TotalEnergies "Ten Bosch"
Leidsestraat 45 2594 BB Den Haag

Onderwerp:
Layout terrein
Bestaande situatie
-

Getekend : RRR
Datum : 14-02-2022
Afdeling : CTP
Projectl. : RRR

TotalEnergies

Werknummer:	Blad:
554066	RV-B101
Formaat: A0	Schaal: 1:100

ContrAll

Kleine Fluitersweg 253
Postbus 525
7300 AM APELDOORN
Tel.: 055 - 5781350
Fax: 055 - 5781351

File: 20180501 Directory:

Copyright ContrAll projektrealisatie B.V. Apeldoorn

Postbus 525
7300 AM Apeldoorn
Kleine Fluitersweg 253
7316 MX Apeldoorn
T 055 578 13 50
F 055 578 13 51
info@contrall.nl

Gemeente Den Haag
t.a.v. de heer 5.1.2.e

Apeldoorn, 22 juni 2022

Onze ref.: TS
Ons Kenmerk: CTP.552899.20210928
Uw Kenmerk:

Betreft: Aanvullende gegevens

Geachte heer 5.1.2.e

Naar aanleiding van het op 27 mei 2022 ingekomen schrijven dienen wij de gewenste aanvullingen in op de reeds ingediende aanvraag. De onderstaande onderwerpen dienen te worden aangevuld of nader toegelicht.

Aanvullende stukken

1. Situatietekening van het gehele perceel (schaal 1:1000-met noordpijl-) met daarin getekend:
   a. De plaats van het bouwwerk gemaatvoerd t.o.v. de perceelsgrenzen;
   Zie tekening CTP.554066_20220622-VO-B101 en CTP.554066_20220621-RV-B101 A0

2. Plattegrondtekening (schaal 1:100) van de bestaande en de nieuwe (gehele) begane grond en een dakplattegrond van het bouwwerk met daarin getekend:
   a.De erfgrens, de afstand tot deze erfgrens en de bebouwingscontouren van de aangrenzende buurpercelen; ***Zie tekening CTP.554066_20220622-VO-B101 en CTP.554066_20220621-RV-B101 A0***

   b. Totaalmaatvoering van de breedte en diepte van het bouwwerk en het aantal m2; ***Zie tekening CTP.554066_20220622-VO-B101 en CTP.554066_20220621-RV-B101 A0***

   c.De gebruiksfunctie in overeenstemming met het aanvraagformulier; ***Het betreft een bouwwerk geen gebouw zijnde.***

   d. De brandcompartimentering en de daarbij behorende brandwerendheid in minuten. ***Niet van toepassing***

3. Doorsnedetekening (schaal 1:100) van de bestaande en de nieuwe toestand met daarin getekend:
   a.Maatvoering van de vrije hoogte in het bouwwerk en de peilhoogte van het bouwwerk ten opzichte van het aansluitend terrein (maaiveld). ***Zie tekening CTP.554066_20220622-VO-B201***

4. Geveltekeningen van de bestaande en nieuwe toestand (schaal 1:100), inclusief een deel van de belendende gevels, waaruit blijkt hoe het geplande bouwwerk in de directe omgeving past en waarop de toegepaste materialen en daarbij behorende materiaalafwerking en kleuren is aangegeven. **Zie tekening** ***Zie tekening CTP.554066_20220622-VO-B201***

5. Detailtekeningen (verticaal en horizontaal schaal 1:5 of 1:10) van het bouwwerk, voorzien van voldoende maatvoering en betrekking hebbende op in ieder geval de dakrand, de wanden en de aansluiting met het maaiveld en aangrenzende bebouwing op eigen perceel;
   Zie tekening CTP.554066_20220622-VO-B201

6. Constructieberekening(en) en tekening(en) inclusief de fundering. Als u alleen de hoofdopzet van de constructie aanlevert, dan kunt u schriftelijk verklaren dat de constructieve berekeningen en tekeningen later zullen volgen. o Een staalconstructie welke in de buitengevel wordt geplaatst dient thermisch verzinkt te zijn. Dit dient te worden aangegeven op de tekening(en).
   Zie DDC - Auvent carré (N Sk 0.7 - V2 Vb,0=27ms Rug II) , HPC CARRE 4VL - V1 en UO-600 2e controle
7. Foto('s) van de omgeving.

Middels deze onderbouwing vertrouwen wij erop te voldoen aan de gewenste aanvulling. Wanneer er nog vragen zijn horen wij het graag.

Met vriendelijke groet,
ContrAll Projektrealisatie B.V.

5.1.2.e

5.1.2.e

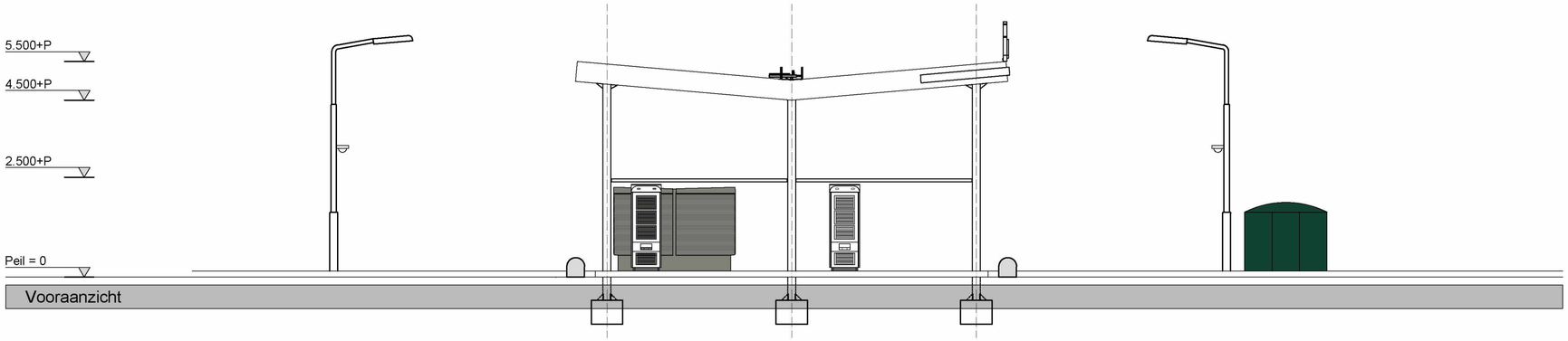

Vooraanzicht

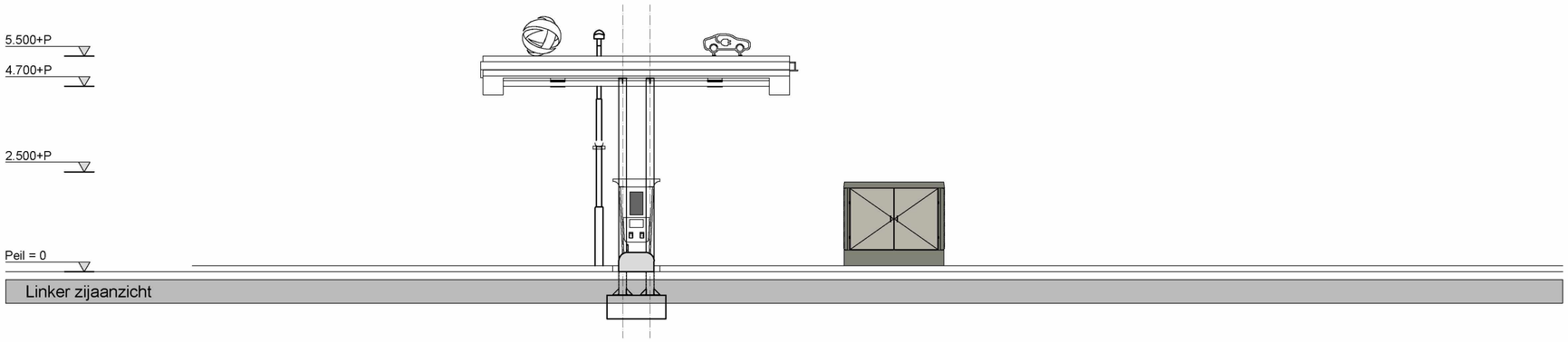

Linker zijaanzicht

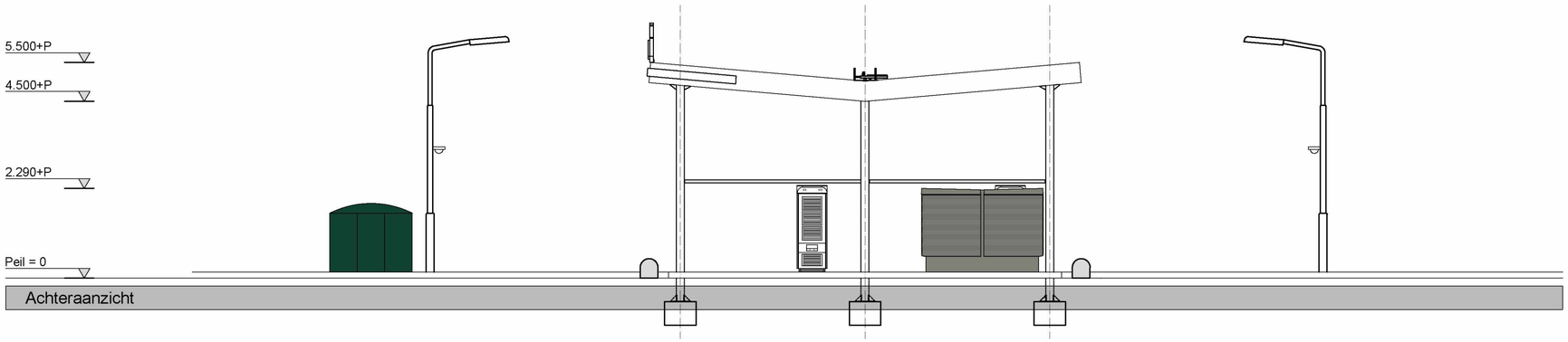

Achteraanzicht

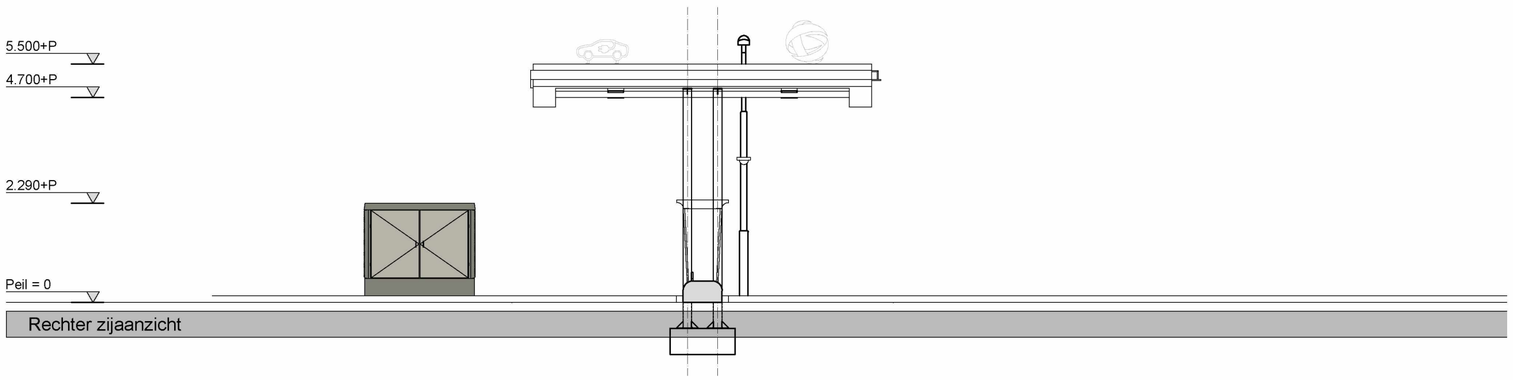

Rechter zijaanzicht

Materialen en kleuren.			
LUIFEL			
Plafond luifel	Polycarbonaat panelen	Transparant	
Staalconstructie	Kolommen liggers gegalvaniseerd staal	Gemoffeld bruin	RAL 7006
Logomarks	Polycarbonaat, doosletters	Rood	RAL 2002
Luifelboei	Gezette staalplaat gecoat	Bruin	RAL 7006
Vloer	Gewapende betonvloer, monoliet afgewerkt	Antraciet	
Fundering	Gewapende betonvoet	Grijs	
Vloer	Klinkerbestrating	Grijs	
Dak	Polycarbonaar panelen	Transparant	
Hemelwaterafvoer	PVC	In kolom	

VOORSTEL

Datum wijziging D			
Datum wijziging C	22-06-2022	Diverse wijzigingen locatie trafo	RG
Datum wijziging B	20-06-2022	Diverse wijzigingen nav reactie Gemeente	A-M
Datum wijziging A	19-04-2022	Diverse wijzingen eiland en locatie trafo	A-M

Project:
TotalEnergies "Ten Bosch"
Leidsestraat 45 2594 BB Den Haag

Onderwerp:
Layout terrein
Nieuwe situatie
Doorsnede / Geveltekening

Getekend 5.1.2.e
Datum : 20-06-2022
Afdeling : CTP
Projectl. : 5.1.2.e

TotalEnergies

Werknummer: 554066
Blad: VO-B201
Formaat: A2
Schaal: 1:100

ContrAll

Kleine Fluitersweg 253
Postbus 525
7300 AM APELDOORN
Tel.: 055 - 5781350
Fax: 055 - 5781351

File: 20180501 Directory:

Copyright ContrAll projektrealisatie B.V. Apeldoorn

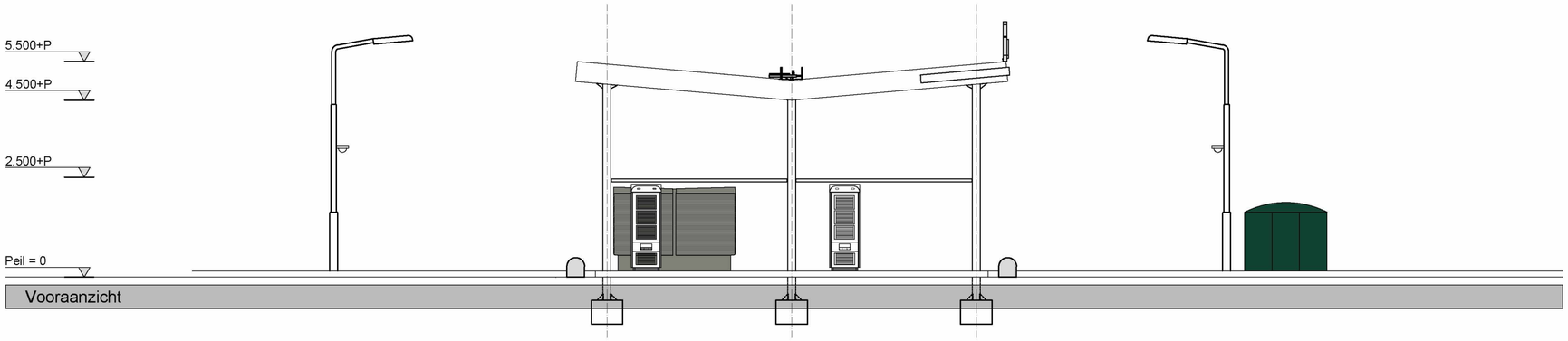

Vooraanzicht

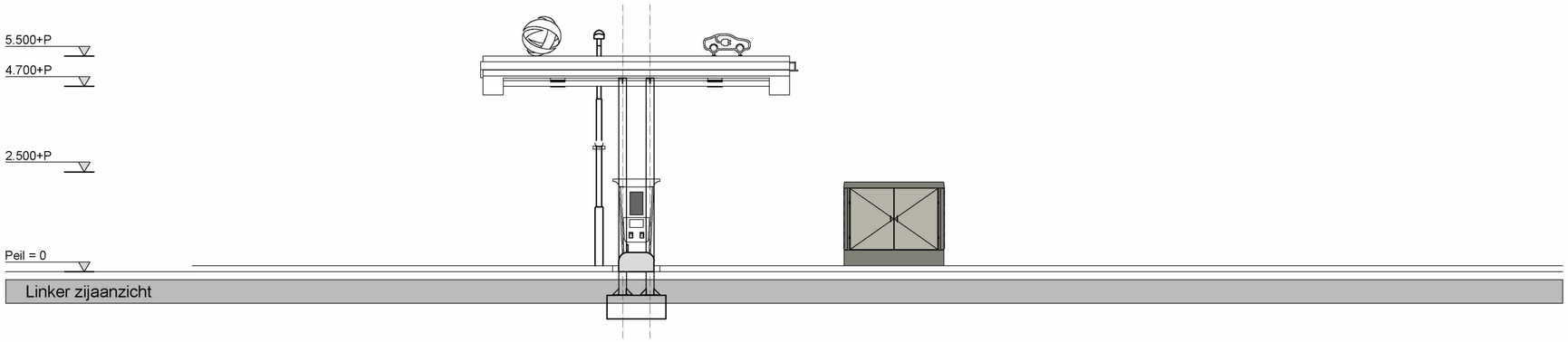

Linker zijaanzicht

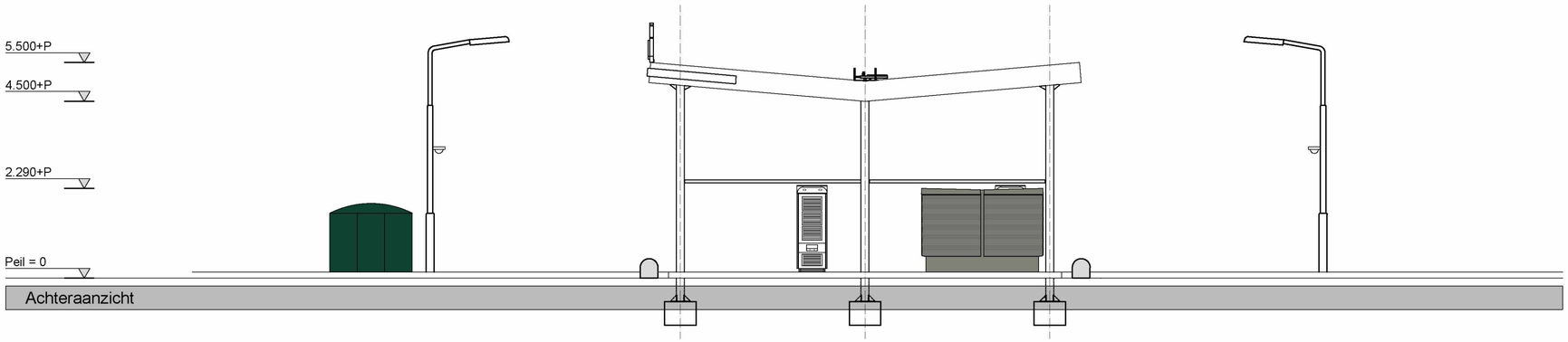

Achteraanzicht

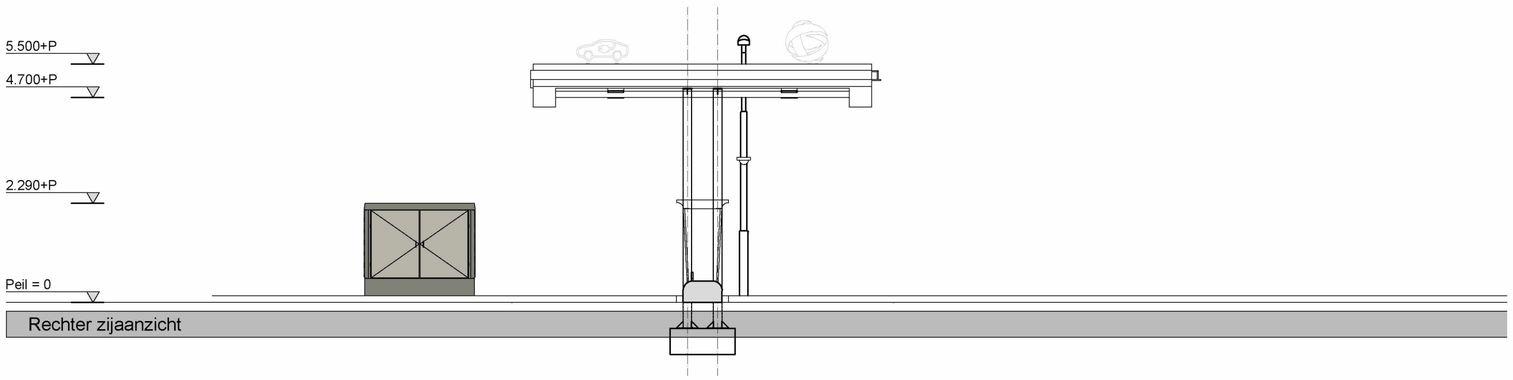

Rechter zijaanzicht

Materialen en kleuren.			
LUIFEL			
Plafond luifel	Polycarbonaat panelen	Transparant	
Staalconstructie	Kolommen liggers gegalvaniseerd staal	Gemoffeld bruin	RAL 7006
Logomarks	Polycarbonaat, doosletters	Rood	RAL 2002
Luifelboei	Gezette staalplaat gecoat	Bruin	RAL 7006
Vloer	Gewapende betonvloer, monoliet afgewerkt	Antraciet	
Fundering	Gewapende betonvoet	Grijs	
Vloer	Klinkerbestrating	Grijs	
Dak	Polycarbonaar panelen	Transparant	
Hemelwaterafvoer	PVC	In kolom	

VOORSTEL

Datum wijziging D			
Datum wijziging C	22-06-2022	Diverse wijzigingen locatie trafo	RG
Datum wijziging B	20-06-2022	Diverse wijzigingen nav reactie Gemeente	A-M
Datum wijziging A	19-04-2022	Diverse wijzingen eiland en locatie trafo	A-M

Project:
TotalEnergies "Ten Bosch"
Leidsestraat 45 2594 BB Den Haag

Onderwerp:
Layout terrein
Nieuwe situatie
Doorsnede / Geveltekening

Getekend 5.1.2.e
Datum : 20-06-2022
Afdeling : CTP
Projectl. : 5.1.2.e

TotalEnergies

Werknummer: 554066
Blad: VO-B201
Formaat: A2
Schaal: 1:100

ContrAll

Kleine Fluitersweg 253
Postbus 525
7300 AM APELDOORN
Tel.: 055 - 5781350
Fax: 055 - 5781351

File: 20180501 Directory:

Copyright ContrAll projektrealisatie B.V. Apeldoorn

NUMEROS DES NOEUDS AUX APPUIS

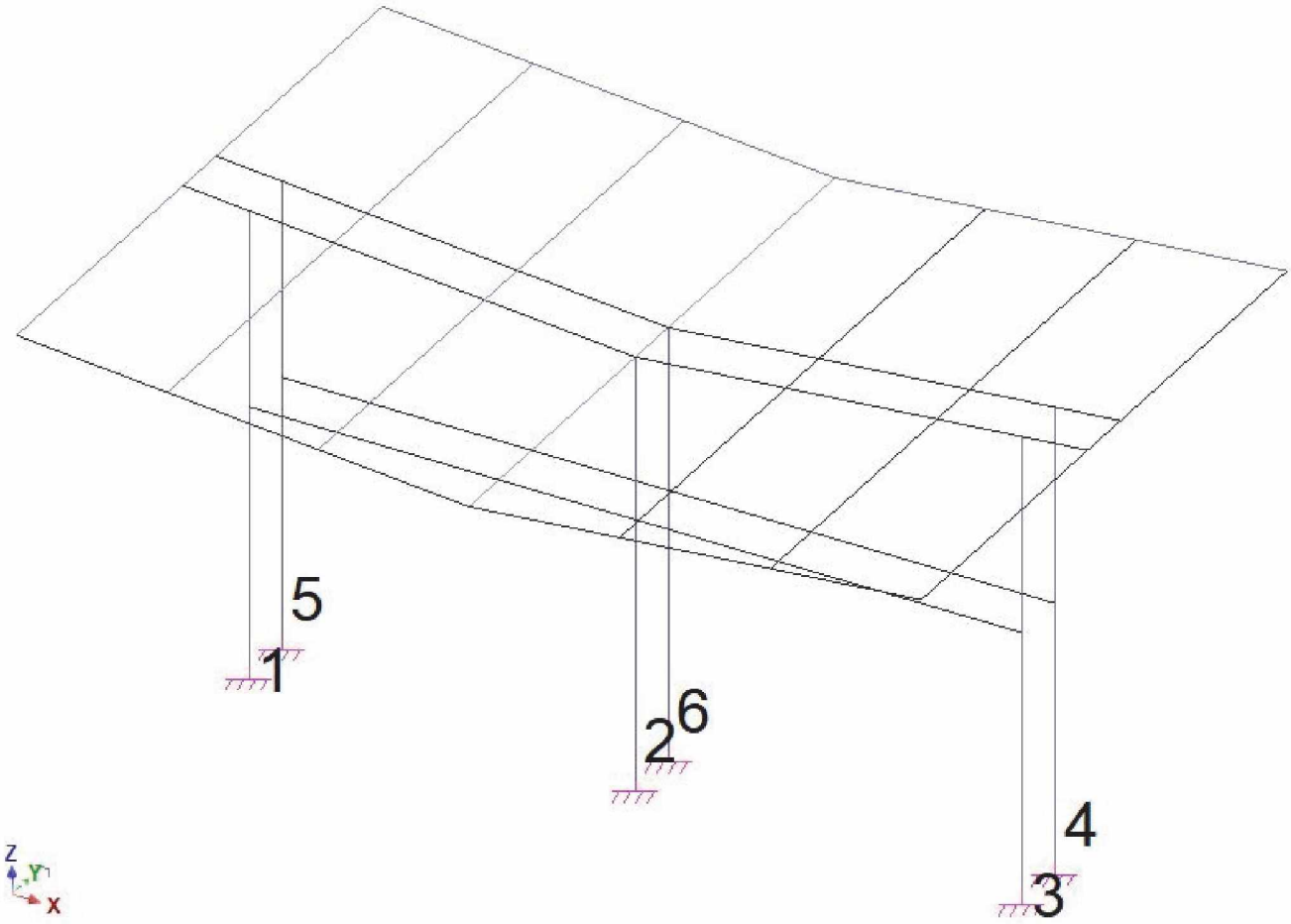

HYPOTHESES

- **Charges Permanentes :**
  - **Cas de charges 1**
  - Couverture Photovoltaîque → 16 Kg/m²
  - En rive d'auvent → Habillages + Bandes de rive → 10 Kg/ml

- **Neiges : NEN-EN 1991-1-3**
  - Sk = 0.70 kN/m²
  - Coefficient de forme = 0.8
  - Majoration neige Smaj= 20 daN/m² (Sur une largeur de 4m au droit de la noue)

- **Vents : NEN-EN 1991-1-4**
  - Zone II
  - Rugosité : II
  - Vitesse de référence : Vb=27m/s
  - Hauteur 6m
  - Pression dynamique de pointe : Qp(z)= 90.69 daN/m²

NOMS DES CAS DE CHARGES

Noms des cas de charges		
Cas n°	**Nom**	**Titre**
1	G	
2	Neige sans accumulation	
3	Neige avec accumulation	
4	Vent X+ Maxi, quel que soit f	
5	Vent X+ Mini f=0	
6	Vent X+ Mini f=1	
7	Vent Y+ Maxi, quel que soit f	
8	Vent Y+ - Mini f=0	
9	Vent Y+ - Mini f=1	

DESCENTE DE CHARGES

Actions aux appuis ponctuels par élément (repère global)							
N°	**Cas de charges**	**FX(daN)**	**FY(daN)**	**FZ(daN)**	**MX(daN*m)**	**MY(daN*m)**	**MZ(daN*m)**
1(R)	1	-17.86	3.02	-949.81	-7.23	-16.75	3.29
	2	0.59	4.28	-708.28	-13.68	3.92	2.87
	3	-0.85	4.29	-930.13	-11.21	0.64	4.09
	4	92.93	1.17	-302.10	-3.78	250.07	0.47
	5	146.58	-0.80	731.58	-0.19	413.06	-2.28
	6	180.72	-2.05	1389.40	2.09	516.78	-4.03
	7	3.99	97.71	12.01	-483.93	6.56	29.41
	8	1.58	92.28	728.10	-462.34	-2.63	28.28
	9	-1.17	86.07	1546.42	-437.68	-13.14	26.99
2(R)	1	1.56	39.37	-828.11	-69.36	2.53	-0.12
	2	5.40	43.12	-840.65	-77.61	8.73	-0.42
	3	8.26	51.42	-1051.22	-90.94	9.83	-0.40
	4	69.91	11.37	-259.25	-19.84	226.60	-0.15
	5	120.01	-18.44	411.16	32.20	386.03	-0.30
	6	151.90	-37.41	837.80	65.31	487.50	-0.41
	7	2.47	316.36	1906.96	-893.10	5.10	1.01
	8	-4.88	279.29	2573.61	-825.75	-9.01	2.97
	9	-13.28	236.94	3335.47	-748.79	-25.13	5.22
3(R)	1	19.56	2.82	-854.38	-6.29	20.34	-3.36
	2	5.11	3.60	-386.76	-10.49	8.32	-3.12
	3	3.70	3.62	-630.70	-7.93	5.07	-4.36
	4	96.14	0.35	-83.52	0.91	253.22	-1.63
	5	143.42	-1.64	-77.23	4.75	410.04	1.19
	6	173.51	-2.90	-73.24	7.19	509.84	2.98
	7	-0.34	99.67	114.49	-494.77	2.31	-27.62
	8	-7.89	97.68	470.96	-491.12	-11.84	-24.01
	9	-16.51	95.42	878.33	-486.95	-28.02	-19.89

Actions aux appuis ponctuels par élément (repère global)							
N°	***Cas de charges***	***FX(daN)***	***FY(daN)***	***FZ(daN)***	***MX(daN*m)***	***MY(daN*m)***	***MZ(daN*m)***
4(R)	1	18.79	-2.41	-1047.81	2.93	17.86	3.99
	2	2.39	-2.28	-1036.28	-0.37	-0.22	5.15
	3	1.26	-3.24	-1037.30	3.84	-3.26	5.23
	4	96.44	-1.20	-84.54	3.64	253.98	0.94
	5	143.64	0.62	-73.89	0.80	410.75	-2.03
	6	173.68	1.78	-67.11	-1.01	510.52	-3.91
	7	4.02	98.20	-528.00	-492.15	3.67	-25.48
	8	-1.46	101.33	563.63	-497.59	-3.27	-29.29
	9	-7.72	104.91	1811.11	-503.82	-11.20	-33.64
5(R)	1	-20.41	-2.21	-925.03	1.99	-20.96	-4.08
	2	-7.98	-1.59	-616.40	-3.56	-10.30	-5.45
	3	-8.67	-2.56	-754.75	0.62	-12.90	-5.54
	4	93.23	-0.26	-305.35	-1.09	250.85	-1.22
	5	146.82	1.72	739.42	-4.61	413.80	1.55
	6	180.93	2.98	1404.30	-6.86	517.50	3.31
	7	-5.10	96.25	-392.37	-481.32	-5.21	27.26
	8	1.38	95.92	223.60	-468.80	-0.58	33.58
	9	8.78	95.56	927.52	-454.51	4.72	40.80
6(R)	1	-1.64	-40.60	-939.17	69.99	-2.41	-0.11
	2	-5.51	-47.13	-1206.98	79.62	-8.03	-0.37
	3	-3.69	-53.52	-1247.72	91.90	-8.07	-0.41
	4	70.12	-11.42	-263.81	19.86	227.28	-0.84
	5	120.31	18.55	422.37	-32.22	386.82	-0.78
	6	152.25	37.62	859.06	-65.37	488.36	-0.74
	7	-1.61	293.74	-2406.76	-853.69	-1.86	1.02
	8	2.73	335.39	-1325.92	-923.43	0.91	2.95
	9	7.68	382.99	-90.79	-1003.15	4.07	5.16

IJB Engineering
onderdeel van:
IJB Geotechniek B.V.
Industrieweg 3
Postbus 210
8530 AE Lemmer
BTW NL004239350B01
KvK 01059718

Project:	renoveren tankstation Leidsestraatweg Den Haag
Onderdeel:	Funderingsadvies
Rapportnummer:	61221765-FA-1
Opdrachtgever:	ContrAll Projektrealisatie B.V. Postbus 525 7317 AV Apeldoorn
Datum:	12 september 2022
Opsteller:	5.1.2.e (tel. 5.1.2.e)
Collegiale toets:	5.1.2.e

INHOUD:

1 Inleiding 3
1.1 Algemeen 3
1.2 Toegepaste normen 3
2 Project omschrijving 3
3 Grondmechanisch bodemonderzoek 4
3.1 Beschikbaar onderzoek 4
3.2 Bodemopbouw 4
3.3 Hoogte maaiveld 4
3.4 Grondwaterstand 4
4 Funderingsadvies 5
5 Berekeningsmethode draagvermogen drukpalen 5
5.1 Algemeen 5
5.2 Negatieve kleef 6
5.3 Positieve kleef 6
6 Berekeningsresultaten draagvermogen palen (druk) 6
7 Heiadvies 7
7.1 Inwendig geheide stalen buispalen 7
7.3 Heien in de omgeving van bestaande bebouwing 8
7.4 Heibegeleiding / Paalinstallatie 8

BIJLAGEN:

Bijlage A Berekeningsvoorbeeld paaldraagvermogen
Bijlage B Grondonderzoek rapport nr 61152095

1 Inleiding

1.1 Algemeen

Voor het project renoveren tankstation aan de Leidsestraatweg in Den Haag heeft IJB Geotechniek B.V. van ContrAll Projektrealisatie B.V. het opstellen van een funderingsadvies.

1.2 Toegepaste normen

In dit rapport is een voorontwerpadvies voor de fundering opgesteld conform onderstaande normen en/of richtlijnen:

- NEN 9997-1+C1/C2
  (Geotechnisch ontwerp van constructies – Deel 1: Algemene regels).

De uitgangspunten op basis waarvan dit rapport is uitgewerkt dienen door een constructeur te worden getoetst. Graag worden wij van eventuele wijzigingen op de hoogte gehouden zodat we kunnen beoordelen in hoeverre het al dan niet noodzakelijk is dit rapport aan te passen.

2 Project omschrijving

Het betreft hier de verbouwen van een bestaand snellaadstation.
Voor zover ons bekend worden er geen kelder(s) gerealiseerd.

Uitgangspunt voor dit funderingsadvies zijn uitsluitend axiale op druk belaste palen en een zodanig vlak terrein dat buiging van de palen door horizontale gronddruk is uitgesloten.

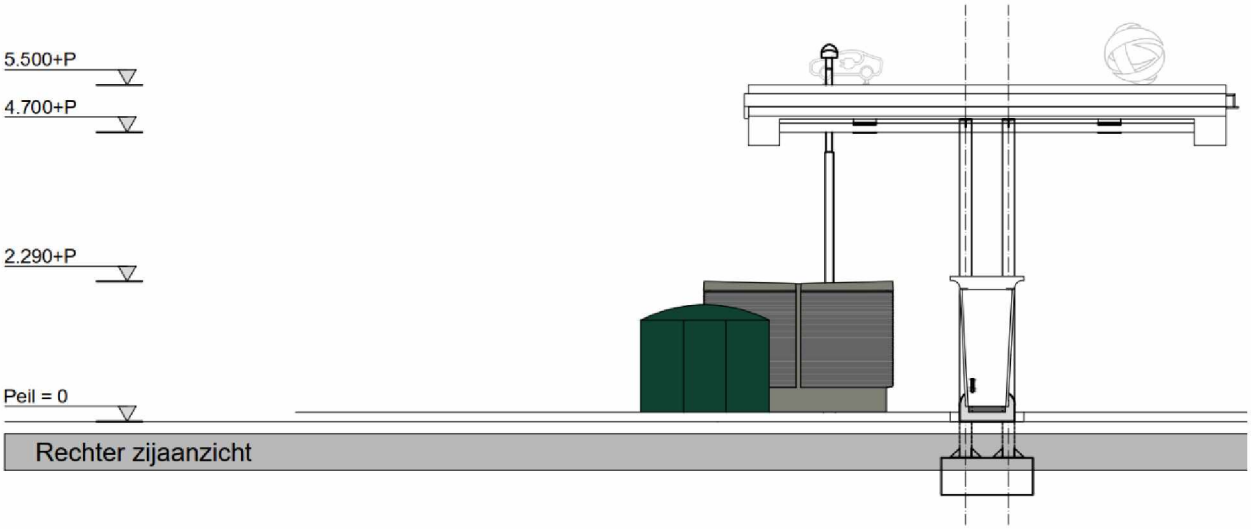

Figuur 1 Situatie tankstation

3 Grondmechanisch bodemonderzoek

3.1 Beschikbaar onderzoek

Het beschikbare, door IJB Geotechniek B.V. uitgevoerde onderzoek (rapport nr.: 61152095) bestaat uit:

- 2 continue sonderingen met elektrische conus en met elektronische registratie. De sonderingen zijn uitgevoerd volgens NEN-EN-ISO 22476-1 klasse 3/TE1.
- 1 boring.

De resultaten van het onderzoek zijn vastgelegd ten opzichte van N.A.P. en zijn als bijlage in dit rapport opgenomen. De maximaal verkende diepte bedraagt ca. -14.50 m N.A.P..

3.2 Bodemopbouw

Op basis van de sondeerresultaten, waaronder metingen van de plaatselijke mantelwrijving, is globaal de volgende schematische bodembeschrijving opgesteld:

Diepte in m t.o.v. N.A.P.	Bodembeschrijving
Van maaiveld tot ca. -4.50	Zand, losgepakt
Van ca. -4.50 tot ca. -13.00	Zandlaag
Vanaf ca. -13.00 tot max. verkende diepte	Klei en/of leem

3.3 Hoogte maaiveld

Ten tijde van het grondonderzoek varieerde de maaiveldhoogte ter plaatse van de sondeerpunten van +0.95 m N.A.P. tot +1.07 m N.A.P.. Het straatpeil (as van de weg / put) in de directe omgeving is ingemeten op +0.92 m N.A.P..

De hoogtebepaling van de onderzoekslocaties in het terrein is uitgevoerd met als doel de bodemopbouw in te meten ten opzichte van N.A.P.. De gerapporteerde hoogtes zijn niet geschikt voor andere doeleinden dan dit onderzoek.

3.4 Grondwaterstand

Indicatief:
Stand grondwater ca. -0.38 m N.A.P.. Het betreft hier een momentopname die is afgeleid aan de hand van de stand van het grondwater in de sondeergaten direct nadat de betreffende sondering is uitgevoerd. De werkelijke stand van het grondwater kan afwijken. Het betreft hier een indicatie die zonder aanvullend onderzoek niet geschikt is voor welke conclusie en/of toepassing dan ook.

De grondwaterstand in boring A is direct na uitvoering aangetroffen op -0.53 m N.A.P..
Het waterpeil van een nabij gelegen sloot/vijver is ingemeten op: -0.49 m N.A.P..

De aangetroffen grondwaterstand is een momentopname. De grondwaterstand kan onder invloed van ondermeer de weersgesteldheid en de seizoenen fluctueren.

4 Funderingsadvies

Uitgangspunt in de berekening is dat de toekomstige maaiveldhoogte ongeveer gelijk blijft aan de hoogte ten tijde van het grondonderzoek. Met significante ophogingen of afgravingen is in dit rapport geen rekening gehouden.

Op de volgende pagina's zijn de berekende paaldraagvermogens weergegeven.

Aandachtspunt:

- Uit de berekening van het paaldraagvermogen volgt een grote toelaatbare belasting per paal. Bij toepassing van een hoge belasting en een kleine paaldiameter loopt, indien er enige paalafwijking in de bouw optreedt, het moment zeer snel op. Het criterium voor wat er op een paal kan volgt dan uit toelaatbare paalafwijking en het moment wat door de paal opgenomen kan worden.
- Bij het opstellen van dit funderingsadvies palen is ervan uitgegaan dat er in de directe omgeving van het heiwerk geen trillingsgevoelige belendingen en/of objecten aanwezig zijn. Indien dit wel het geval is, moet gekozen worden voor een trillingsvrij systeem en dient contact te worden opgenomen met ons bureau.

5 Berekeningsmethode draagvermogen drukpalen

5.1 Algemeen

Uitgangspunt in de berekening is dat de toekomstige maaiveldhoogte ongeveer gelijk blijft aan de hoogte ten tijde van het grondonderzoek. Met significante ophogingen of afgravingen is in dit rapport geen rekening gehouden.

Berekening van op druk belaste palen conform NEN 9997-1

Factoren bij de berekening van stalen buispalen (geheid) met gesloten voet:

α_s	0.010	NEN 9997-1, 7.6.2.3, tabel 7.c (voetplaat mag niet meer dan 10 mm uitsteken tov de paalschacht)
α_p	0.70	NEN 9997-1, 7.6.2.3, tabel 7.c
γ_t	1.20	NEN 9997-1, tabel A.6. voor combinatie R3c
ξ_3 en ξ_4	1.39	NEN 9997-1, tabel A.10.a, voor n = 1 en een niet stijf bouwwerk. Voor $n \leq 3$ geldt $\xi_3 = \xi_4$
β	0.88	NEN 9997-1, 7.6.2.3(g)
s	1.0	NEN 9997-1, 7.6.2.3(h)

Toetsen:
Eis ten aanzien van grenstoestand GEO: $F_{c;d} \leq R_{c;net;d}$ met $R_{c;net;d} = R_{c;d} - F_{nk;d}$.

Voor de meest gangbare paaltypen, zoals grondverdringende palen en avegaarpalen met relatief kleine diameter is deze grenstoestand maatgevend.

5.2 Negatieve kleef

Voor dit project is rekening gehouden met een beperkte praktische paalbelasting door negatieve kleef met een rekenwaarde ($F_{nk;d}$) van 10 kN/m-schachtomtrek. Deze waarde is verwerkt in de tabel met paalpuntniveaus en rekenwaarden netto draagkracht die elders in dit rapport is weergegeven.

5.3 Positieve kleef

Samendrukbare lagen boven het basisniveau en eventueel daarop rustende zandlagen worden geacht geen aandeel te leveren in de schachtwrijving van op druk belaste palen. Schacht wrijving wordt ontleent aan de zandlagen beneden ca. -1.00 m N.A.P..

6 Berekeningsresultaten draagvermogen palen (druk)

Werknummer: 61152095

Sondering	Maaiveld	Paalpunt	Rc;net;d Ø219*231	Rc;net;d Ø273*285	Rc;net;d Ø324*336
	<----m tov NAP----->		<----------kN---------->		
			<----------mm---------->		
1	1.07	-3.00	126	178	213
1	1.07	-3.25	137	175	228
1	1.07	-3.50	135	186 *	241
1	1.07	-3.75	143	198	254
1	1.07	-4.00	150	207	266
1	1.07	-4.25	155	215	276
1	1.07	-4.50	163	228	296
2	0.95	-3.00	92	134	179
2	0.95	-3.25	106	151	201
2	0.95	-3.50	118	165	217
2	0.95	-3.75	128	178	233
2	0.95	-4.00	139	193	252
2	0.95	-4.25	152	209	270
2	0.95	-4.50	162	222	285

Rc;net;d = rekenwaarde netto draagkracht

APRSon version 1.0.0.36
PRJ : u:_aprprj\diverse\den haag.prj
XLS : u:_aprxls\div\den haag.xlsx
GEF : u:_aprgef\div\den haag*.gef

* Zie berekeningsvoorbeeld bijlage A.

7 Heiadvies

7.1 Inwendig geheide stalen buispalen

Uitvoering van de inwendig geheide stalen buispalen dient bij voorkeur te geschieden door een gerenommeerde, gespecialiseerde aannemer werkend conform de huidige regelgeving alsmede de eigen uitvoerings- en kwaliteitsrichtlijnen.

De wanddikte van de buiselementen dient zodanig te worden gekozen dat heispanningen kunnen worden opgenomen zonder dat de buiselementen en/of lassen kapot gaan. Alvorens de palen vol met beton te storten dient te worden gecontroleerd of er water in de palen staat. Tevens dient te worden gecontroleerd of de palen recht zijn. Eventuele 'gebreken' aan de palen dienen aan de constructeur te worden gemeld. Deze palen alleen na toestemming van de constructeur vol met beton storten.

Wij adviseren de eerste paal in de directe omgeving van een sondering te heien en deze, voor zover praktisch, over de volle lengte van de paal te kalenderen → referentiepaal. De heiweerstand en de eindkalender op het voor deze paal geadviseerde paalpuntniveau zijn dan maatgevend voor vergelijkbare palen die in de directe omgeving van de betreffende sondering worden geheid. Voor alle overige palen die in de directe omgeving van een sondering worden geheid geldt dat ze referentiepaal zijn voor vergelijkbare palen binnen het invloedsgebied van de betreffende sondering.

Bij een verschil in paalpuntniveau tussen de sonderingen wordt aanbevolen het heiwerk aan te vangen bij het diepst voorgeschreven paalpuntniveau en vervolgens van 'laag naar hoog' te heien.

Van elke paal dienen de kalenders over tenminste de laatste 2.00 m te worden vastgelegd en in de directe omgeving van sonderingen, voor zover praktisch, over de volle lengte van de paal.
Tijdens het kalenderen van de palen dient de valhoogte van het blok steeds gelijk te zijn.

De paalkop dient van voldoende wapening te worden voorzien die tot tenminste 1.00 m – laagst bekende stand van het grondwater doorloopt.

Wapening van de palen conform opgave paalleverancier en conform de huidige voorschriften. Eén en ander te toetsen door en ter beoordeling van de constructeur.

7.3 Heien in de omgeving van bestaande bebouwing

Het heien van prefab betonpalen veroorzaakt trillingen. Bij het opstellen van dit funderingsadvies is er van uitgegaan dat er in de directe omgeving van het heiwerk geen trillings- en/of zettingsgevoelige belendingen en/of objecten aanwezig zijn en er dus geheid kan en mag worden.

In hoeverre dat in de gegeven situatie al of niet correct is, is niet door ons beoordeeld. In twijfelgevallen is overleg met IJB Geotechniek gewenst.

7.4 Heibegeleiding / Paalinstallatie

Gezien de variabele bodemgesteldheid en het belang van een betrouwbare fundering voor het bouwwerk is deskundig toezicht tijdens de uitvoering van het heiwerk / het installeren van de palen noodzakelijk.

Voor wat betreft de taken en verantwoordelijkheden van de toezichthouder wordt verwezen naar CUR aanbeveling 114 (Toezicht op de realisatie van paalfunderingen, 2009).

Heibegeleiding betekent controle en vastleggen van de gegevens elke paal:

- Paalnummer en paal positie.
- Afhei-hoogte.
- Paaldimensies.
- Bereikte puntniveau.
- Type heihamer toegepaste valhoogte.
- Aantal slagen van de heihamer per minuut.

De rapportage van de heibegeleiding geeft dan duidelijke informatie voor de constructeur, adviseur geotechniek en bouw- en woningtoezicht.

Bijlage A Berekeningsvoorbeeld paaldraagvermogen

BEREKENING DRAAGKRACHT EN LASTZAKKINGSGEDRAG VAN EEN PAAL VOLGENS NEN 9997-1
Versie EC7/januari 2017

Uitgangspunten

```
Grondonderzoek      : Werknummer 61152095; Sondering 1
Reductie qc         : Nee
Paaltype            : 1 Grondverdringende paal; Beton
Paalpuntniveau      : 3.50 m - NAP
Afmeting paalschacht: Ø273 mm
Afmeting paalpunt   : Ø285 mm; Deq = 285 mm
```

Puntweerstand

De maximum puntweerstand bedraagt volgens 7.6.2.3(e):

```
qb;max      = ½ * αp * β * s * ((qc;I;gem + qc;II;gem) / 2 + qc;III;gem)
            = 3.09 MPa
waarin:                                                      in dit geval:
αp          = Paalklassefactor voor de berekening van de         0.70
              draagkracht van de paalpunt, volgens 7.6.2.3(f).
β           = Factor die de invloed van de paalvoetvorm          0.88
              (figuur 7.i) in rekening brengt, volgens 7.6.2.3(g).
s           = Factor die de invloed van de vorm van de           1.0
              van de paalvoet in rekening brengt, volgens
              7.6.2.3(h).
qc;I;gem    = Gemiddelde waarde van de conusweerstanden over     6.5 MPa
              traject I lopend van paalpuntniveau tot 0.7 á 4.0
               * Deq beneden paalpuntniveau, volgens 7.6.2.3(e).
qc;II;gem   = Gemiddelde minimale waarde van de conusweerstanden 5.0 MPa
              over traject II lopend van paalpuntniveau tot
              0.7 á 4.0 * Deq beneden paalpuntniveau, volgens
              7.6.2.3(e). De onderkant van de trajecten I en II
              ligt in dit geval op 3.9 * Deq beneden het
              paalpuntniveau.
qc;III;gem  = Gemiddelde minimale waarde van de conusweerstanden 4.3 MPa
              over traject III lopend van paalpuntniveau tot 8.0
               * Deq boven het paalpuntniveau, volgens 7.6.2.3(e).

De maximum puntdraagkracht bedraagt volgens 7.6.2.3(c):
Rb;cal;max  = Apunt * qb;max * 1000
            = 197 kN
waarin:                                                      in dit geval:
Apunt       = Oppervlak van de paalpunt                          0.0638 m2
```

Schachtwrijving

De maximum schachtwrijving bedraagt volgens 7.6.2.3(i):

```
qs;max;z    = αs * qc;z;a
            = 0.0593 MPa
waarin:                                                      in dit geval:
αs          = Factor volgens tabel 7.c voor zand en grind en     0.0100
              volgens tabel 7.d voor klei, leem en veen,
              volgens 7.6.2.3(i).
qc;z;a      = Gemiddelde waarde van de afgesnoten                5.9 MPa
              conusweerstanden over het het traject waarover
              schachtwrijving wordt berekend, volgens 7.6.2.3(i).

De maximum schachtwrijvingskracht bedraagt volgens 7.6.2.3(c):
Rs;cal;max  = Os;ΔL;gem * qs;max;z * ΔL * 1000
            = 127 kN
waarin:                                                      in dit geval:
Os;ΔL;gem   = Gemiddelde omtrek van de paalschacht over het      0.858 m
              traject waarover de schachtwrijving wordt berekend,
              volgens 7.6.2.3(c).
ΔL          = Lengte van het traject waarover de schachtwrijving 2.50 m
              wordt berekend, volgens 7.6.2.3(c).
              In dit geval van 1.00 m - NAP tot 3.50 m - NAP.

Rs;cal;max / Rb;cal;max = 0.65
```

Draagkracht

De maximum draagkracht bedraagt volgens 7.6.2.3(c):

Rc;cal = Rb;cal;max + Rs;cal;max
= 324 kN

De karakteristieke waarde voor de draagkracht bedraagt volgens 7.6.2.3(5):

Rc;k = Rc;cal / ξ3
= 233 kN

waarin:		in dit geval:
ξ3, ξ4	= Correlatiefactor voor de bepaling van karakteristieke waarden uit sonderingen voor een niet stijf bouwwerk, volgens tabel A.10.a.	1.390

Opmerking:
Het paalpuntniveau wordt per sondering bepaald → n = 1 en ξ3 = ξ4.

De rekenwaarde voor de maximale draagkracht bedraagt volgens 7.6.2.3(3 en 4):

Rc;d = Rb;k / γb + Rs;k / γs = Rc;k / γt
= **194 kN**

waarin:		in dit geval:
γt	= Totale/gecombineerde partiële weerstandsfactor voor op druk belaste palen, volgens A.3.3.2. Voor geheide palen volgens tabel A.6 combinatie R3c. Voor geboorde palen volgens tabel A.7 combinatie R3c. Voor schroefpalen type avegaar volgens tabel A.8 combinatie R3c.	1.20

De rekenwaarde van de netto draagkracht bedraagt:

Rc;net;d = Rc;d - Fnk;d
= **186 kN**

waarin:		in dit geval:
Fnk;d	= Rekenwaarde paalbelasting door negatieve kleef	9 kN

Lastzakkingsrelaties grenstoestand GEO volgens 7.6.4.2(h)

<------zakking------>			<---------draagkracht GT GEO---------->		
sb	sel	s1	Rb	Rs	Ftot;d
mm	mm	mm	kN	kN	kN
0.3	0.1	0.3	7	12	19
0.6	0.1	0.8	15	23	39
1.1	0.2	1.3	24	34	58
1.7	0.3	2.0	34	43	78
2.5	0.3	2.8	45	52	97
3.6	0.4	4.0	57	60	117
5.2	0.5	5.7	70	66	136
7.8	0.5	8.3	83	72	155
12.8	0.6	13.4	99	76	175
30.0	0.7	30.7	118	76	194

waarin:

sb = Zakking paalpunt als gevolg van Ftot;d, volgens 7.6.4.2(i).
sel = Elastische verkorting van de paalschacht als gevolg van de gemiddelde normaalkracht in de paal bepaald uit Ftot;d, volgens 7.6.4.2(j).
s1 = sb + sel, volgens 7.6.4.2(h).
Rb = Kracht op de paalpunt, volgens figuur 7.n.
Rs = Schuifkracht op de paalschacht, volgens figuur 7.o.
Ftot;d = Rekenwaarde paalbelasting inclusief negatieve kleef (Rb + Rs)

Grenstoestand GEO:

Rekenwaarde maximum draagkracht	Rc;d = 194 kN
Rekenwaarde paalbelasting door negatieve kleef	Fnk;d = 9 kN
Rekenwaarde netto draagkracht	Rc;net;d = 186 kN
Rekenwaarde belasting op de paalkop exclusief Fnk;d	Fd = 186 kN
Rekenwaarde paalbelasting, inclusief Fnk;d (afgeleid)	Ftot;d = 194 kN
Zakking paalkop als gevolg van Ftot;d	s1 = 30.7 mm
Rekenwaarde veerstijfheid paalkop*	k1;d = k1;kar / 1.3 = 24.0 kN/mm

Indien Fd tot 186 kN beperkt blijft wordt aan zowel grenstoestand STR als aan grenstoestand GEO voldaan.

Lastzakkingsrelaties BGT volgens 7.6.4.2(h)

<------zakking------>			<----------draagkracht BGT---------->		
sb	sel	s1	Rb	Rs	Ftot;rep
mm	mm	mm	kN	kN	kN
0.3	0.1	0.4	9	15	23
0.6	0.2	0.8	18	28	47
1.1	0.2	1.3	29	41	70
1.7	0.3	2.0	41	52	93
2.5	0.4	2.9	54	62	117
3.6	0.5	4.1	68	71	140
5.2	0.6	5.8	84	80	163
7.8	0.6	8.4	100	87	187
12.8	0.7	13.6	118	91	210
30.0	0.8	30.9	142	91	233

waarin:
sb = Zakking paalpunt als gevolg van Ftot;rep, volgens 7.6.4.2(i).
sel = Elastische verkorting van de paalschacht als gevolg van de gemiddelde normaalkracht in de paal bepaald uit Ftot;rep, volgens 7.6.4.2(j).
s1 = sb + sel, volgens 7.6.4.2(h).
Rb = Kracht op de paalpunt, volgens figuur 7.n.
Rs = Schuifkracht op de paalschacht, volgens figuur 7.o.
Ftot;rep = Representatieve waarde paalbelasting inclusief negatieve kleef (Rb + Rs)

BGT:
Karakteristieke waarde maximum draagkracht Rc;k = 233 kN
Rekenwaarde belasting op de paalkop, als bij GT GEO Fd = 186 kN
Gemiddelde belastingsfactor γgem = 1.30
Representatieve waarde belasting op de paalkop exclusief Fnk;rep Frep = 143 kN
Representatieve waarde paalbelasting door negatieve kleef Fnk;rep = 9 kN
Representatieve waarde paalbelasting inclusief Fnk;rep (afgeleid) Ftot;rep = 151 kN
Zakking paalkop als gevolg van Ftot;rep s1 = 4.9 mm
Karakteristieke waarde veerstijfheid paalkop* k1;kar = Ftot;rep / s1
= 31.2 kN/mm
*)
De veerstijfheden voor de paalkop zijn berekend voor een alleenstaande paal met statische belastingen.
Bij paalgroepen en/of niet statische belastingen moet een reductie worden toegepast.

Bijlage B **Grondonderzoek rapport nr** 61152095

ijb geotechniek

Rapportage
Geotechnisch Bodemonderzoek

Project : Den Haag, Leidsestraatweg
Snellaadstation

Opdrachtnummer : 61152095

Opdrachtgever : Fastned B.V.
James Wattstraat 77-79
1097 DL Amsterdam

datum	deel rapport	omschrijving	projectleider	paraaf
17-12-2015	GB-1	-	5.1.2.e	5.1.2.e

IJB Geotechniek bv

Flevostraat 14
Postbus 210
8530 AE Lemmer

Tel 0514 56 88 00
Fax 0514 56 88 07

www.ijbgroep.nl
info@ijbgroep.nl

Tot de IJB Groep behoren de werkmaatschappijen IJB Heipalen, IJB Funderingen, IJB Mortel, IJB Geotechniek en IJB Engineering.
Op al onze leveringen en diensten zijn de Algemene voorwaarden van de VOTB van toepassing. Een exemplaar wordt u op aanvraag toegezonden.
BTW NL 0042 39 350 B 01, KvK 01059718

1 : Inleiding

Deze rapportage betreft het door IJB Geotechniek uitgevoerde geotechnisch bodemonderzoek.

Achtereenvolgens treft u aan:

* toelichting op het sonderen en de specificatie van de gebuikte apparatuur
* inmeetgegevens van de onderzoekpunten
* eventueel beschikbare foto's van de onderzoekslocatie
* meetresultaten
* situatietekening

IJB totaalconcept:
Het uitvoeren van geotechnisch onderzoek is slechts één onderdeel van het IJB totaalconcept.
Na opstellen van een funderingsadvies kan binnen het totaalconcept ook de productie, levering en installatie van palen voor u worden verzorgd. Het berekenen, produceren en leggen van prefab funderingsbalken maken uw fundering compleet.

Voor meer informatie over dit rapport of andere producten en/of diensten van ons bedrijf kunt u contact opnemen met:

- 5.1.2.e tel. 5.1.2.e
- 5.1.2.e tel. 5.1.2.e

Bijzonderheden tijdens de uitvoering:

-

2 : Sonderingen

Sonderingen zijn uitgevoerd conform NEN-EN-ISO-22476-1 en ons ISO 9001 kwaliteitsysteem.
Het uitvoeren van de sonderingen geschiedt met behulp van hoogwaardige apparatuur. Op basis van de gehanteerde meetmethode en ijking van onze apparatuur kunnen al onze sonderingen ingedeeld worden in toepassingsklasse 3. Dit is met de gebruikelijke meetapparatuur in Nederland de hoogst haalbare kwaliteitsklasse. De metingen worden op onze sondeerwagens uitgevoerd met het nieuwe en voor Nederland unieke optocone systeem. Dit wil zeggen dat de data uit de elektrische conus optisch worden doorgezonden naar de meetunit. Eventueel optredende ruis en daardoor meetonnauwkeurigheden welke bij een lange kabel tussen conus en meetunit kunnen optreden worden hierdoor vermeden.

Tijdens het sonderen worden naast conusweerstand, de sondeersnelheid en helling gemeten. Daar waar aangevraagd wordt ook de mantelwrijving gemeten en gepresenteerd.

De sondeergrafieken worden gepresenteerd ten opzichte van N.A.P., tenzij dit niet gewenst of niet mogelijk is. De sondeergrafiek laat de conusweerstand als functie van de diepte zien. Naarmate de grond stijver is, neemt de sondeerwaarde toe. De eenheid is megapascal, 1 MPa is gelijk aan 1 N/mm². Indien de kleefweerstand is gemeten, is deze met een gestippelde lijn in de grafiek van de conusweerstand gepresenteerd. Het wrijvingsgetal is aan de rechterkant van de grafiek gepresenteerd.

Het wrijvingsgetal geeft samen met de conusweerstand, bij metingen onder de grondwaterspiegel, een beeld van de bodemopbouw. In onderstaande tabel en grafiek zijn enkele kenmerkende waarden van het wrijvingsgetal weergegeven. We wijzen erop dat deze waarden indicatief zijn en getoetst dienen te worden aan locale ervaringen en/of boringen.

Grondsoort	Wrijvingsgetal
Zand	ca. 1
Silthoudend zand	1 á 2
Leem	2 á 3
Klei	3 á 5
Potklei	5 á 7
Veen	7 á 10

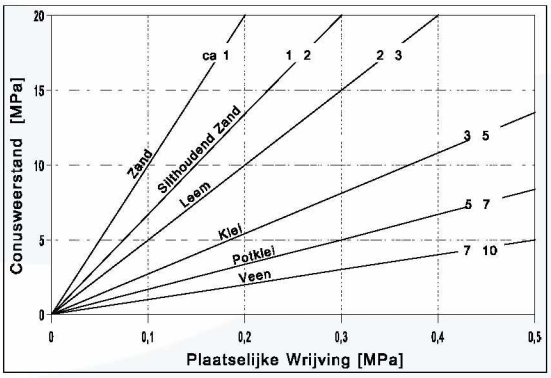

2.1 : Specificatie meet apparatuur

werknummer: 61152095
unit(s): sondeermeester(s)
7 6x6, 18000 kg, 150 kN drukcapaciteit WK KR

conus nr 110717
callibratiedatum 03-11-15
punt (cm2) 15
fabrikant Geopoint
meetbereik: Punt: 100 MPa Kleef: 0.75 MPa Watersp: 10 MPa a=20°

3 : Detail informatie onderzoekspunten

De onderzoekspunten zijn ingemeten met 06 gps apparatuur. De nauwkeurigheid van de meting is in x en y richting maximaal +/- 25 mm en in z richting +/-50 mm. De hoogtemeting van de onderzoekslocaties in het terrein zijn uitgevoerd met als doel de bodemopbouw te refereren aan een vast punt.
Gerapporteerde hoogtes zijn niet geschikt voor andere doeleinden dan dit onderzoek.

De reden waarom de sondering is beeindigd is in de kolom stopcriteria weergegeven.

Indien tijdens het veldwerk de grondwaterstand in het sondeergat is bepaald staat deze ook vermeld. De weergegeven diepte is in meters en ten opzichte van N.A.P. Het betreft een indicatie.

Meetpnt.	X-waarde (m) in RD	Y-waarde (m) in RD	Z-waarde m tov NAP	Stopcriteria	Gws tov NAP
1	83678.98	457239.40	1.07	einddiepte bereikt	-0.38
2	83692.85	457245.61	0.95	einddiepte bereikt	
A	83684.96	457242.07	0.97		

Opdracht nr.: 61152095	Sondering: 1	Werkomschrijving:	Leidsestraatweg, Snellaadstation
Hoogte maaiveld: 1.07 m t.o.v. NAP		Plaats:	Den Haag
		Datum: 16-12-2015	Tijd: 13:50

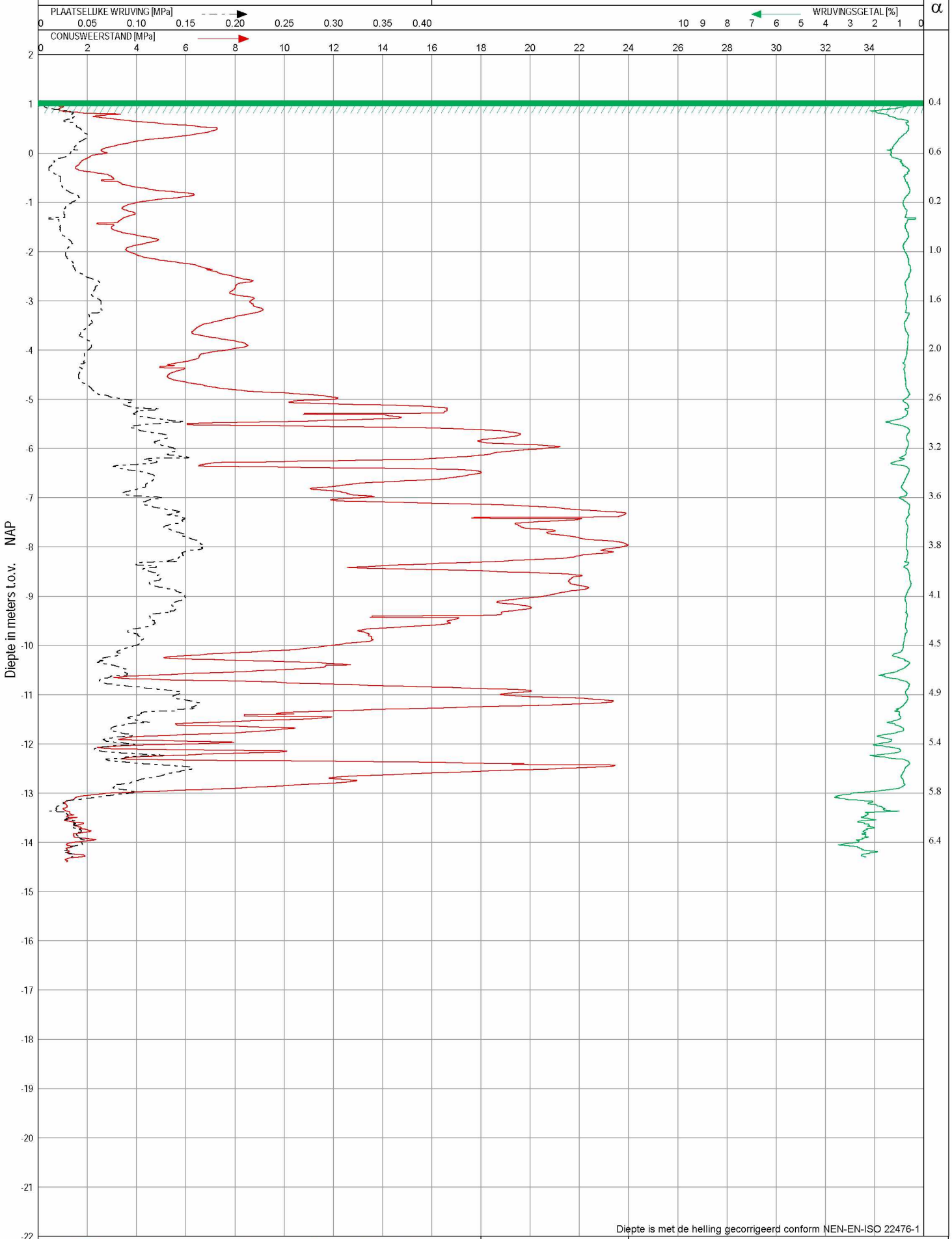

Diepte is met de helling gecorrigeerd conform NEN-EN-ISO 22476-1

ijb geotechniek
Postbus 210, 8530 AE Lemmer, Telefoon 0514 - 56 88 00, Fax 0514 - 56 88 07 E-mail: info@ijbgroep.nl

NEN-EN-ISO 22476-1
Klasse 3/TE1

conus type:	SUB-15	conus nr.:	110717
X-waarde:	83678.98		
Y-waarde:	457239.40		

Opdracht nr.: 61152095	Sondering: 2	Werkomschrijving:	Leidsestraatweg, Snellaadstation
Hoogte maaiveld: 0.95 m t.o.v. NAP		Plaats:	Den Haag
		Datum: 16-12-2015	Tijd: 14:16

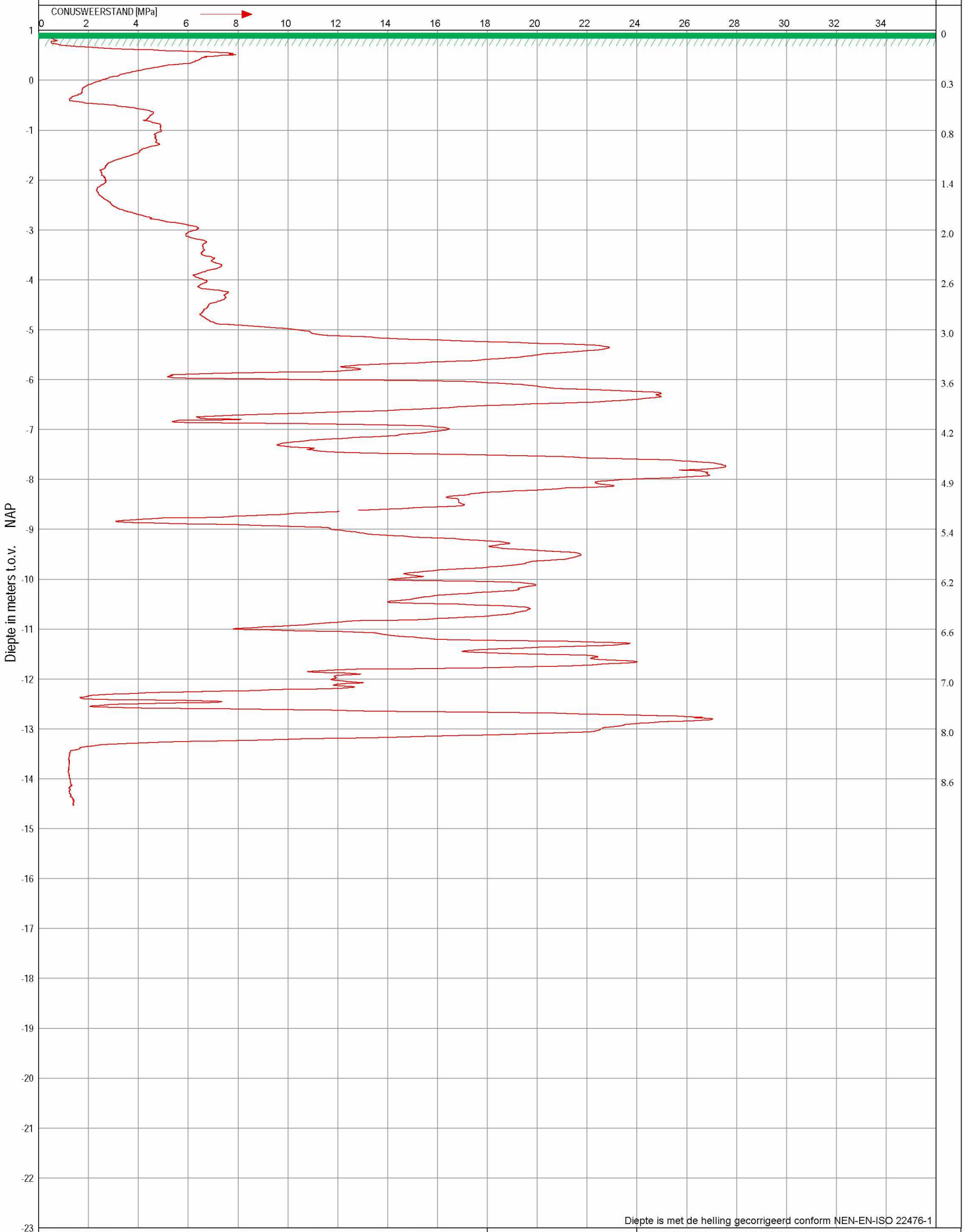

Diepte is met de helling gecorrigeerd conform NEN-EN-ISO 22476-1

ijb geotechniek
Postbus 210, 8530 AE Lemmer, Telefoon 0514 - 56 88 00, Fax 0514 - 56 88 07 E-mail: info@ijbgroep.nl

NEN-EN-ISO 22476-1 Klasse 3/TE1

conus type:	SUB-15	conus nr.:	110717
X-waarde:	83692.85		
Y-waarde:	457245.61		

Boring: A

Datum : 17-12-2015
Hoogte maaiveld : 0.97 mtr t.o.v. N.A.P.
Opmerking :

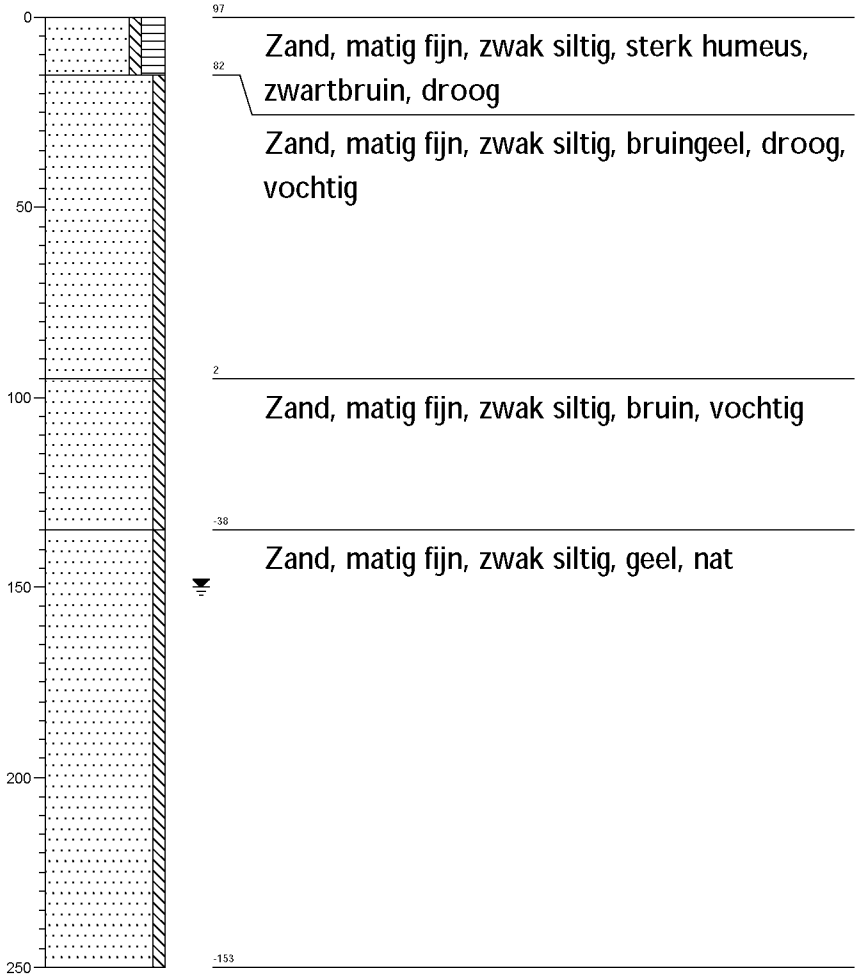

Projectcode : 61152095
Opdrachtgever : Fastned
Plaats : Den Haag
'getekend volgens NEN 5104'

Legenda (conform NEN 5104)

grind

- Grind, siltig
- Grind, zwak zandig
- Grind, matig zandig
- Grind, sterk zandig
- Grind, uiterst zandig

zand

- Zand, kleiïg
- Zand, zwak siltig
- Zand, matig siltig
- Zand, sterk siltig
- Zand, uiterst siltig

veen

- Veen, mineraalarm
- Veen, zwak kleiïg
- Veen, sterk kleiïg
- Veen, zwak zandig
- Veen, sterk zandig

klei

- Klei, zwak siltig
- Klei, matig siltig
- Klei, sterk siltig
- Klei, uiterst siltig
- Klei, zwak zandig
- Klei, matig zandig
- Klei, sterk zandig

leem

- Leem, zwak zandig
- Leem, sterk zandig

overige toevoegingen

- zwak humeus
- matig humeus
- sterk humeus
- zwak grindig
- matig grindig
- sterk grindig

geur

- geen geur
- zwakke geur
- matige geur
- sterke geur
- uiterste geur

olie

- geen olie-water reactie
- zwakke olie-water reactie
- matige olie-water reactie
- sterke olie-water reactie
- uiterste olie-water reactie

p.i.d.-waarde

- >0
- >1
- >10
- >100
- >1000
- >10000

monsters

- geroerd monster
- ongeroerd monster

overig

- bijzonder bestanddeel
- Gemiddeld hoogste grondwaterstand
- grondwaterstand
- Gemiddeld laagste grondwaterstand
- slib
- water

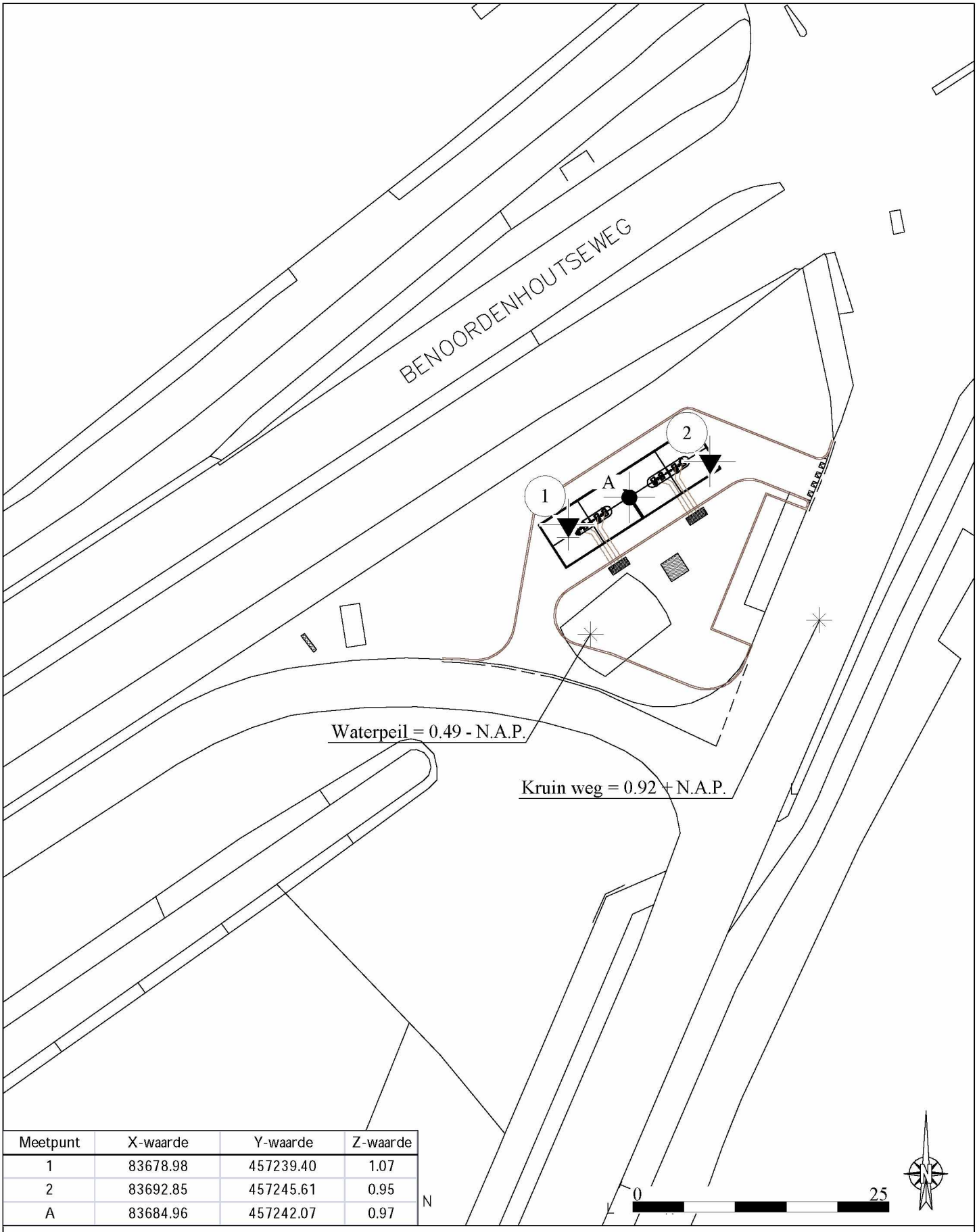

Meetpunt	X-waarde	Y-waarde	Z-waarde
1	83678.98	457239.40	1.07
2	83692.85	457245.61	0.95
A	83684.96	457242.07	0.97

werk : Bouw Snellaadstation nabij de Leidsestraatweg 45
opdrachtgever: Fastned BV
opdracht nr. : 61152095
schaal : 1:500
vast punt : 06-GPS Z waarde = M.V. hoogte t.o.v. N.A.P.
getekend : MdV/KR
gew. 1 :
gew. 2 :

te : Den Haag
datum: 16-12-2015

ijb geotechniek
IJSSELMEERBETON
POSTBUS 210 8530 AE LEMMER TEL. 0514-568800

Legenda

Sonderingen

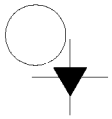

Sondering

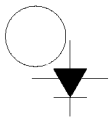

Sondering met plaatselijke kleefmeting

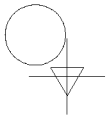

Niet uitgevoerde sondering

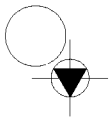

Sondering met boring

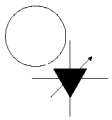

Sondering met waterspanningsmeting

Boringen

Boring

Niet uitgevoerde boring

Boring met peilbuis

Peilmerken

Put

Vast punt (dorpel, kruin weg, vloerpeil, etc)

BROERSMA
BOUWADVIES

STATISCHE BEREKENING

TOTALENERGIES DEN HAAG LEIDSCHESTRAAT 45 DEN HAAG

Onderwerp: Berekening fundatie Luifel

Architect: Contrall

Werknummer: **22363**
Documentnummer: **SB-600**

Datum: 20-9-2022
Constructeur: 5.1.2.e
Adviseur: 5.1.2.e

Broersma Bouwadvies BV
Groothertoginnelaan 33 | 2517 EB Den Haag | +31 (0)70 360 29 07 | www.bureau-broersma.nl | info@bureau-broersma.nl
KVK 64955133 | BTW NL855919851B01

INHOUDSOPGAVE

Inhoudsopgave 1
1. Uitgangspunten 2
2. Toelichting 3

1. UITGANGSPUNTEN

Algemeen

Betrouwbaarheid

omschrijving :	Luifel / overkapping		
		→	K_{FI}
gevolgklasse :	CC1	=	1,0
referentie periode :	50	jaar	

Voorschriften

Bouwbesluit 2012 (versie van 1 januari 2012)

Hierin wordt de Eurocode als uitgangspunt gebruikt.

NEN-EN 1990	Grondslagen van het ontwerp
NEN-EN 1991	Belastingen op constructies
NEN-EN 1992	Betonconstructies
NEN-EN 1993	Staalconstructies
NEN-EN 1994	Staal-beton-constructies
NEN-EN 1995	Houtconstructies
NEN-EN 1996	Metselwerkconstructies
NEN-EN 1997	Geotechnisch ontwerp

Fundering

Funderingsadvies 'mos Grondmechanica'

Materialen

Constructie staal	Door derden
Bouten	Door derden
Ankers	Door derden
Beton	C 30/37
Wapeningsstaal	B 500
Milieuklasse	XD3

2. TOELICHTING

In deze berekening wordt de fundering voor de te plaatsen luifel uitgerekend. De constructieberekening van de luifel zelf en de verankering worden aangeleverd door derden.

De belastingen zijn opgegeven (zie volgende blz.)

Poeren — middelste poer maat gevend

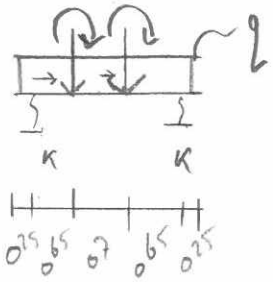

aangehouden grond dekking 50 cm

		b (spreiding 45°)	
q = verkeersbelasting	= 5,0 kN/m²	× (0,6+0,6)	5,5 kN/m
grondbelasting max	= 20,0 kN/m²	(0,5+0,6)	22,0 kN/m
grondbelasting min	= 10,0 kN/m²	(0,5+0,0)	5,0 kN/m

Voor puntlasten uit kuifel zie Reacties 2 en 6

Voor berekening en eigen gewicht zie matrix

Toepassen Balk 600×700 C30/37
wap = 4 Ø 16 6% , fl 4 Ø 12 , BGL Ø 12-150

Rcd max ↓ = 76,2 kN RHd max = 3,9 + 1,35 = 5,3 kN
Rtd max ↑ = 15,0 kN

Voor maaiveau en paalkop zie fundeerings-advies

NUMEROS DES NOEUDS AUX APPUIS

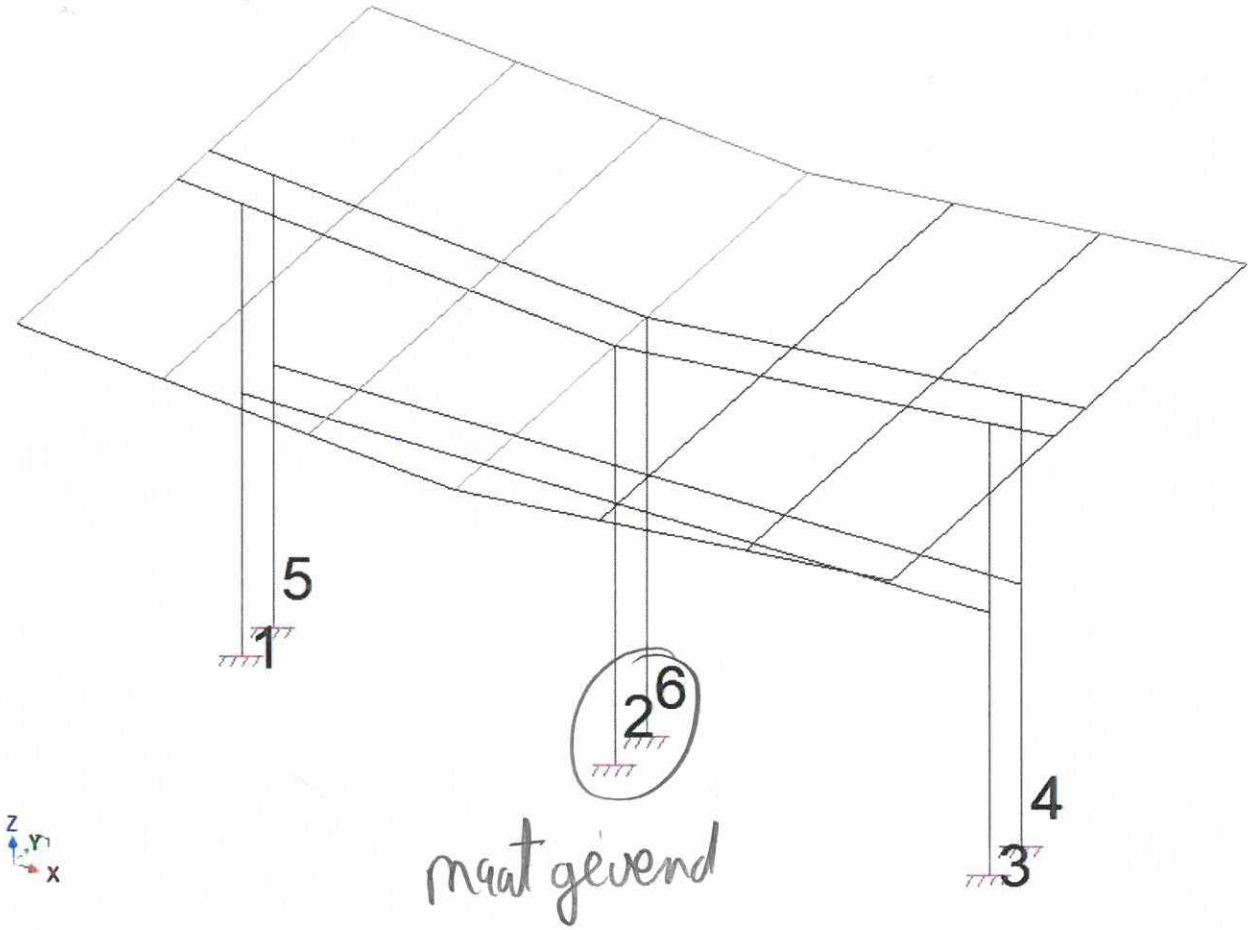

HYPOTHESES

- **Charges Permanentes :**
  - **Cas de charges 1**
  - Couverture Photovoltaîque → 16 Kg/m²
  - En rive d'auvent → Habillages + Bandes de rive → 10 Kg/ml

- **Neiges : NEN-EN 1991-1-3**
  - Sk = 0.70 kN/m²
  - Coefficient de forme = 0.8
  - Majoration neige Smaj= 20 daN/m² (Sur une largeur de 4m au droit de la noue)

- **Vents : NEN-EN 1991-1-4**
  - Zone II
  - Rugosité : II
  - Vitesse de référence : Vb=27m/s
  - Hauteur 6m
  - Pression dynamique de pointe : Qp(z)= 90.69 daN/m²

NOMS DES CAS DE CHARGES

Noms des cas de charges		
Cas n°	Nom	Titre
1	G	eigen gewicht
2	Neige sans accumulation	
3	Neige avec accumulation	sneeuw
4	Vent X+ Maxi, quel que soit f	wind x
5	Vent X+ Mini f=0	
6	Vent X+ Mini f=1	
7	Vent Y+ Maxi, quel que soit f	wind y
8	Vent Y+ - Mini f=0	
9	Vent Y+ - Mini f=1	

DESCENTE DE CHARGES

Actions aux appuis ponctuels par élément (repère global)							
N°	Cas de charges	FX(daN)	FY(daN)	FZ(daN)	MX(daN*m)	MY(daN*m)	MZ(daN*m)
1(R)	1	-17.86	3.02	-949.81	-7.23	-16.75	3.29
	2	0.59	4.28	-708.28	-13.68	3.92	2.87
	3	-0.85	4.29	-930.13	-11.21	0.64	4.09
	4	92.93	1.17	-302.10	-3.78	250.07	0.47
	5	146.58	-0.80	731.58	-0.19	413.06	-2.28
	6	180.72	-2.05	1389.40	2.09	516.78	-4.03
	7	3.99	97.71	12.01	-483.93	6.56	29.41
	8	1.58	92.28	728.10	-462.34	-2.63	28.28
	9	-1.17	86.07	1546.42	-437.68	-13.14	26.99
2(R)	1	1.56	39.37	-820.11	-69.36	2.53	-0.12
	2	5.40	43.12	-840.65	-77.61	8.73	-0.42
	3	8.26	51.42	-1051.22	-90.94	9.83	-0.40
	4	69.91	11.37	-259.25	-19.84	226.60	-0.15
	5	120.01	-18.44	411.16	32.20	386.03	-0.30
	6	151.90	-37.41	837.80	65.31	487.50	-0.41
	7	2.47	316.36	1906.96	-893.10	5.10	1.01
	8	-4.88	279.29	2573.61	-825.75	-9.01	2.97
	9	-13.28	236.94	3335.47	-748.79	-25.13	5.22
3(R)	1	19.56	2.82	-854.38	-6.29	20.34	-3.36
	2	5.11	3.60	-386.76	-10.49	8.32	-3.12
	3	3.70	3.62	-630.70	-7.93	5.07	-4.36
	4	96.14	0.35	-83.52	0.91	253.22	-1.63
	5	143.42	-1.64	-77.23	4.75	410.04	1.19
	6	173.51	-2.90	-73.24	7.19	509.84	2.98
	7	-0.34	99.67	114.49	-494.77	2.31	-27.62
	8	-7.89	97.68	470.96	-491.12	-11.84	-24.01
	9	-16.51	95.42	878.33	-486.95	-28.02	-19.89

Actions aux appuis ponctuels par élément (repère global)							
N°	Cas de charges	FX(daN)	FY(daN)	FZ(daN)	MX(daN*m)	MY(daN*m)	MZ(daN*m)
4(R)	1	18.79	-2.41	-1047.81	2.93	17.86	3.99
	2	2.39	-2.28	-1036.28	-0.37	-0.22	5.15
	3	1.26	-3.24	-1037.30	3.84	-3.26	5.23
	4	96.44	-1.20	-84.54	3.64	253.98	0.94
	5	143.64	0.62	-73.89	0.80	410.75	-2.03
	6	173.68	1.78	-67.11	-1.01	510.52	-3.91
	7	4.02	98.20	-528.00	-492.15	3.67	-25.48
	8	-1.46	101.33	563.63	-497.59	-3.27	-29.29
	9	-7.72	104.91	1811.11	-503.82	-11.20	-33.64
5(R)	1	-20.41	-2.21	-925.03	1.99	-20.96	-4.08
	2	-7.98	-1.59	-616.40	-3.56	-10.30	-5.45
	3	-8.67	-2.56	-754.75	0.62	-12.90	-5.54
	4	93.23	-0.26	-305.35	-1.09	250.85	-1.22
	5	146.82	1.72	739.42	-4.61	413.80	1.55
	6	180.93	2.98	1404.30	-6.86	517.50	3.31
	7	-5.10	96.25	-392.37	-481.32	-5.21	27.26
	8	1.38	95.92	223.60	-468.80	-0.58	33.58
	9	8.78	95.56	927.52	-454.51	4.72	40.80
6(R)	1	-1.64	-40.60	-939.17	69.99	-2.41	-0.11
	2	-5.51	-47.13	-1206.98	79.62	-8.03	-0.37
	3	-3.69	-53.52	-1247.72	91.90	-8.07	-0.41
	4	70.12	-11.42	-263.81	19.86	227.28	-0.84
	5	120.31	18.55	422.37	-32.22	386.82	-0.78
	6	152.25	37.62	859.06	-65.37	488.36	-0.74
	7	-1.61	293.74	-2406.76	-853.69	-1.86	1.02
	8	2.73	335.39	-1325.92	-923.43	0.91	2.95
	9	7.68	382.99	-90.79	-1003.15	4.07	5.16

Omschrijving	:
Eenheden	: m, kN, kNm
Bestand	: poer.mxf

CONSTRUCTIEGEGEVENS

Projecttype	Staven	Opleggingen	Profielen	Bel.gev.	Bel.comb.
1D-Ligger	1	2	1	6	20

AFB. GEOMETRIE LIGGER

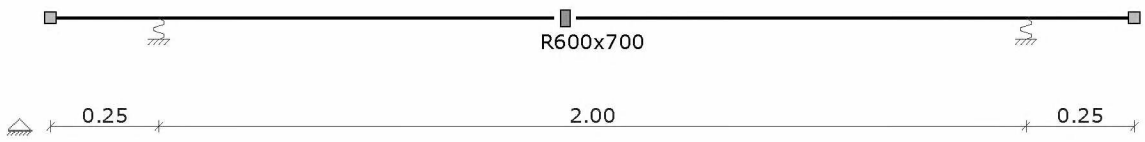

PROFIELVORMEN

Profiel	Verl. h.	hB	hE	tf	tw	tf2	B	bL	bR	Raatl.	Hoogte
P1	Nee	0,700	0,700	0,0000	0,0000	0,0000	0,600	0,000	0,000	Nee	0,000
-	-	m	m	m	m	m	m	m	m	-	m

MATERIALEN

Materiaalnaam	Poison	Dichtheid	E-Modulus	Uitzettingcoeff
C30/37	0.20	25.00	3.3000e+07	10.0000e-06
-	-	kN/m3	kN/m2	C°m

B.G.1: PB MIN

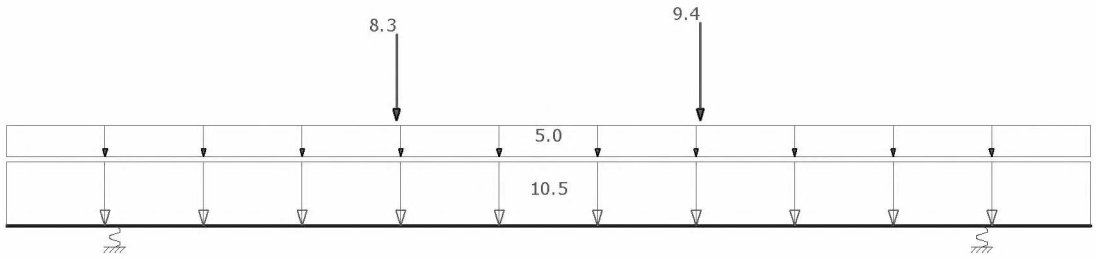

B.G.1: PB MIN

Type	Beginwaarde	Eindwaarde	Beginafstand	Eindafstand	Richting	Staaf of knoop
B.G.1: PB min						
qG	1,00	1,00	0,000	2,500(L)	Z	S1
q	5,00	5,00	0,000	2,500(L)	Z	S1
F	8,30		0,900		Z	S1
F	9,40		1,600		Z	S1
Som lasten	**X: 0,00**	**kN Z: 56,45**	**kN**			
-	-	-	m	m	-	-

Omschrijving	:
Eenheden	: m, kN, kNm
Bestand	: poer.mxf

B.G.2: PB MAX

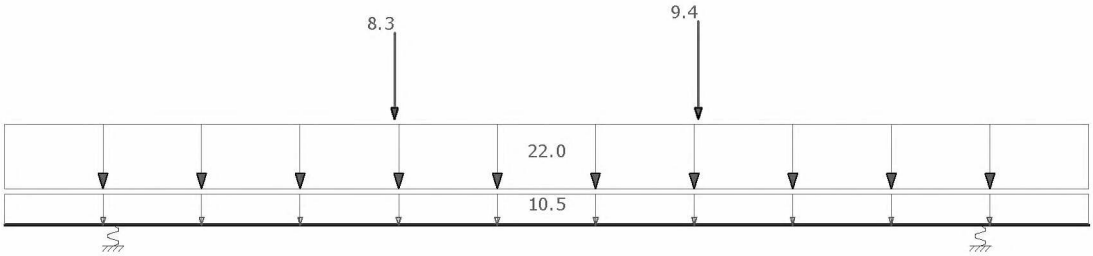

B.G.2: PB MAX

Type	Beginwaarde	Eindwaarde	Beginafstand	Eindafstand	Richting	Staaf of knoop
B.G.2: PB max						
F	9,40		1,600		Z	S1
F	8,30		0,900		Z	S1
q	22,00	22,00	0,000	2,500(L)	Z	S1
qG	1,00	1,00	0,000	2,500(L)	Z	S1
Som lasten	**X: 0,00**	**kN Z: 98,95**	**kN**			
-	**-**	**-**	**m**	**m**	**- -**	

B.G.3: SNEEUWBELASTING

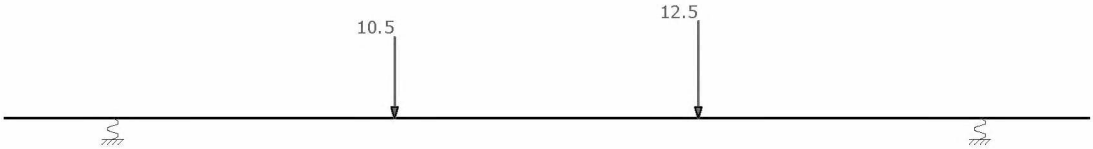

B.G.3: SNEEUWBELASTING

Type	Beginwaarde	Eindwaarde	Beginafstand	Eindafstand	Richting	Staaf of knoop
B.G.3: Sneeuwbelasting						
F	12,50		1,600		Z	S1
F	10,50		0,900		Z	S1
Som lasten	**X: 0,00**	**kN Z: 23,00**	**kN**			
-	**-**	**-**	**m**	**m**	**- -**	

Omschrijving	:
Eenheden	: m, kN, kNm
Bestand	: poer.mxf

B.G.4: VERDEELDE VERANDERLIJKE BELASTING

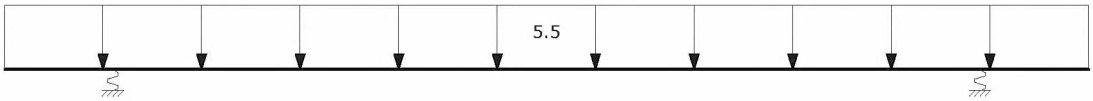

B.G.4: VERDEELDE VERANDERLIJKE BELASTING

Type	Beginwaarde	Eindwaarde	Beginafstand	Eindafstand	Richting	Staaf of knoop
B.G.4: Verdeelde veranderlijke belasting						
q	5,50	5,50	0,000	2,500(L)	Z	S1
Som lasten	**X: 0,00**	**kN Z: 13,75**	**kN**			
-	**-**	**-**	**m**	**m**	**- -**	

B.G.5: WINDBELASTING X RICHTING

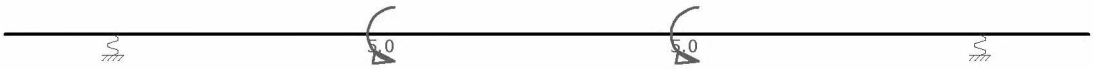

B.G.5: WINDBELASTING X RICHTING

Type	Beginwaarde	Eindwaarde	Beginafstand	Eindafstand	Richting	Staaf of knoop
B.G.5: Windbelasting x richting						
F	5,00		0,900		Yr	S1
F	5,00		1,600		Yr	S1
Som lasten	**X: 0,00**	**kN Z: 0,00**	**kN**			
-	**-**	**-**	**m**	**m**	**- -**	

B.G.6: WINDBELASTING Y RICHING

B.G.6: WINDBELASTING Y RICHING

Type	Beginwaarde	Eindwaarde	Beginafstand	Eindafstand	Richting	Staaf of knoop
B.G.6: Windbelasting y riching						
F	-33,40		0,900		Z	S1
F	1,00		1,600		Z	S1
F	-10,00		1,600		Yr	S1
F	-7,50		0,900		Yr	S1

Omschrijving	:
Eenheden	: m, kN, kNm
Bestand	: poer.mxf

Type	Beginwaarde	Eindwaarde	Beginafstand	Eindafstand	Richting	Staaf of knoop
Som lasten	X: 0,00	kN Z: -32,40	kN			
-	-	-	m	m	- -	

FUNDAMENTEEL BELASTINGSCOMBINATIES (TABEL)

B.G.	Omschrijving	Fu.C.1	Fu.C.2	Fu.C.3	Fu.C.4	Fu.C.5	Fu.C.6	Fu.C.7
B.G.1	PB min	0.90	0.90	-	-	-	-	-
B.G.2	PB max	-	-	1.08	1.08	1.08	1.08	1.22
B.G.3	Sneeuwbelasting	-	-	1.35	-	-	-	-
B.G.4	Verdeelde veranderlijke belasting	-	-	0.95	0.95	0.95	1.35	0.95
B.G.5	Windbelasting x richting	1.35	-	-	1.35	-	-	-
B.G.6	Windbelasting y riching	-	1.30	-	-	1.35	-	-

AFB. FU.C. OPLEGREACTIES / SUPPORT REACTIONS OMHULLENDE — Fundamenteel Belastingscombinaties

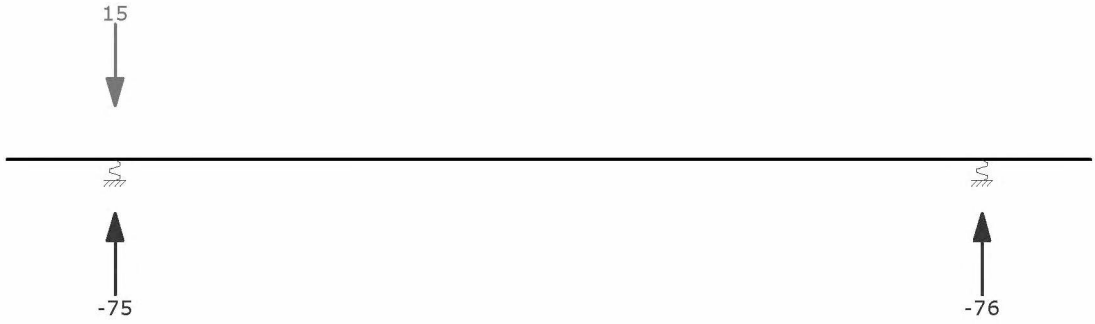

AFB. FU.C. MOMENT (MY) OMHULLENDE — Fundamenteel Belastingscombinaties

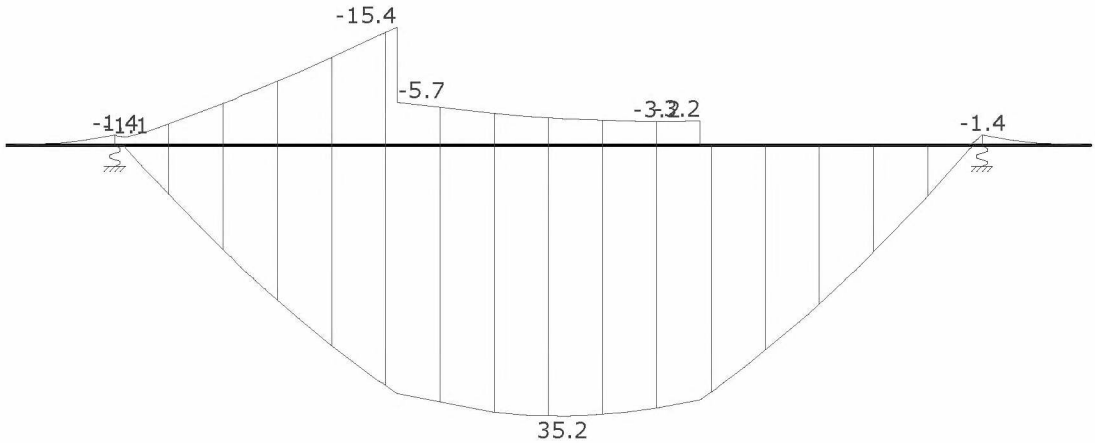

Omschrijving	:
Eenheden	: m, kN, kNm
Bestand	: poer.mxf

AFB. FU.C. DRWARSKRACHT (VZ) / SHEAR FORCE (VZ) OMHULLENDE — Fundamenteel Belastingscombinaties

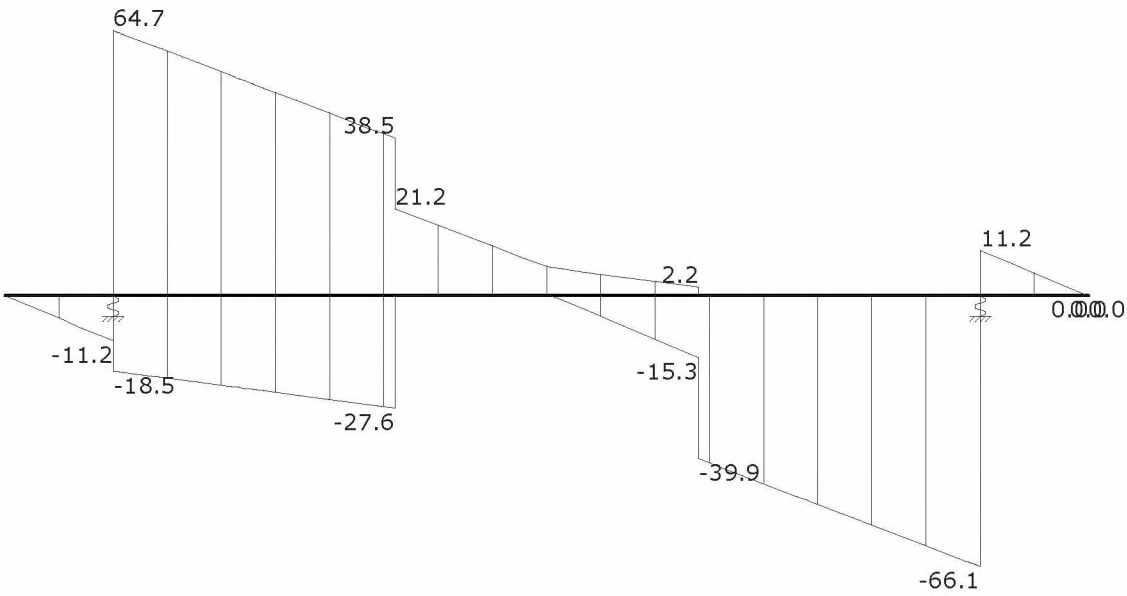

BETON EIGENSCHAPPEN (NEN-EN1992-1-1:2015\NB:2016)

Naam	Waarde	Eenheden
Hoek drukdiagonaal	21.80	°

CONSTRUCTIEDELEN

Staaf	Profiellabel	Profiel	Betonkwal.	Constr.Dl.	Type	Begin:	Eind:	Groep
S1	P1	R600x700	C30/37	Ligger 1	Ligger	0.000	2.500	G1
-	-	-	-	-	-	m	m	-

GROEPGEGEVENS

Groep	Cstr.Deel	Fabric.	L1	L2	Staal	N.Kor.	Stortsl.	Scheur	Toetsing afmeting		
G1	Ligger	l.h.w.	N/A	N/A	B500B	31.5	0	Ja	b,min:	600 >= 100	NEN-EN1992-1-1#9.2(1)
-	-	-	-	-	-	mm	mm	-	-		

KRUIP

Groep	Cement	Rel.V.(%)	Ouderdom	Tijd T	Kruip type	Kruipcoeff.
G1	S	60 %	28 Dagen	Inf	Berekend	2.1
-	-	-	-	-	-	-

BRAND

Groep	Label	Profiel	Constr.	Brandw.	Br.res.	Boven	Links	Onder	Rechts	Staal
G1	P1	R600x700	Ligger	Nee	120	Nee	Nee	Nee	Nee	Warm
-	-	-	-	-	min.	-	-	-	-	-

DEKKING

Groep	Str.Class	Boven						Onder						Zij- + Voorkant					
		Mil.	Ruw	Met.	C,min	C,no	C,toe	Mil.	Ruw	Met.	C,min	C,no	C,toe	Mil.	Ruw	Met.	C,min	C,no	C,toe
G1	S4	XC4	Nee	Norm.	30	35	35	XC4	Nee	Norm.	30	35	35	XC4	Nee	Norm.	30	35	35
-	-	-	-	-	mm	mm	mm	-	-	-	mm	mm	mm	-	-	-	mm	mm	mm

Omschrijving	:
Eenheden	: m, kN, kNm
Bestand	: poer.mxf

OPLEGGEGEVENS

Ligger 1

Positie	Oplegg.	Type	Afmeting	Staaf	Afmeting	Mti	Mti bov.	Mti ond.	Dwarskr.	Moment
0.250	O1	n.v.t.	0,000			N/B			Niet afgetopt	Niet afgetopt
2.250	O2	n.v.t.	0,000			N/B			Niet afgetopt	Niet afgetopt
m	-	-	m	-	m	-	kNm	kNm	-	-

AFB. LANGSWAPENING. (CAPACITEIT) LIGGER 1

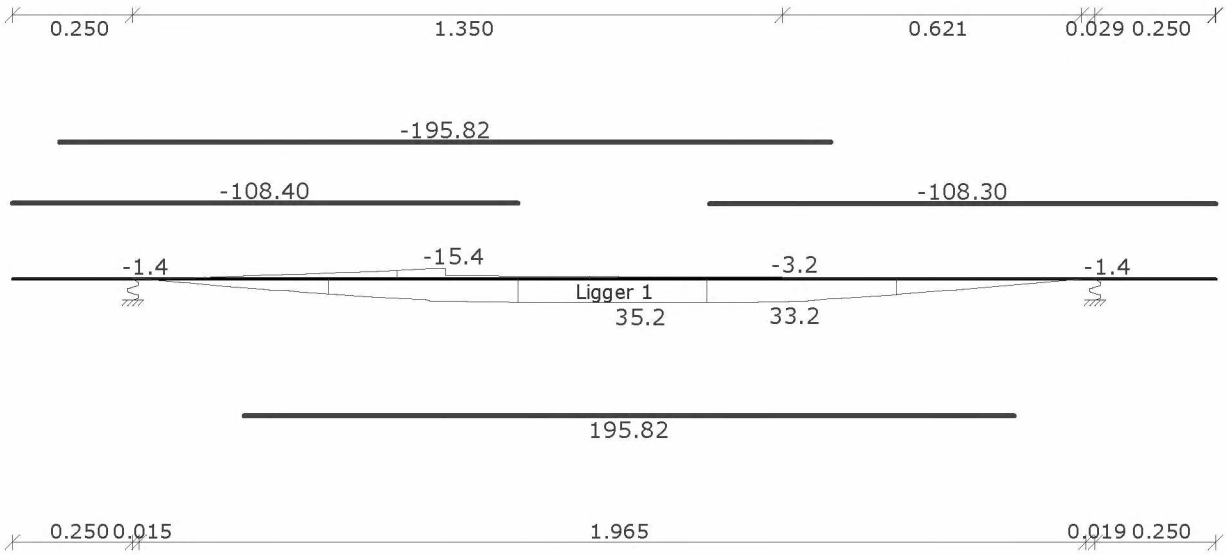

Omschrijving	:
Eenheden	: m, kN, kNm
Bestand	: poer.mxf

AFB. DWARSKRACHTWAPENING. (CAPACITEIT) LIGGER 1

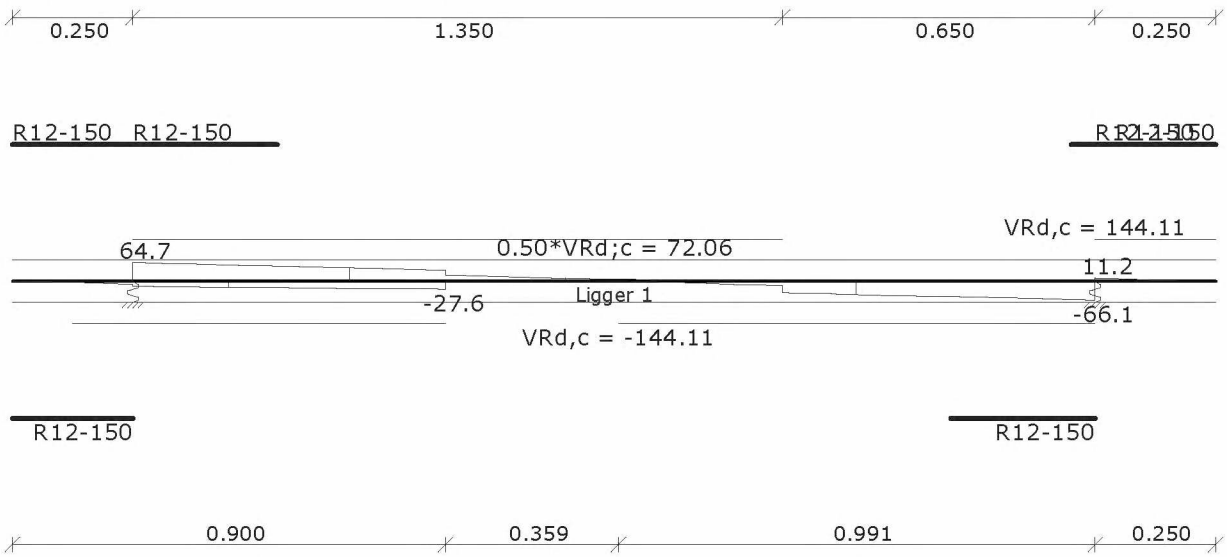

Den Haag

Retouradres Postbus 12600, 2500 DJ Den Haag

TotalEnergies Marketing Nederland N.V.
t.a.v. 5.1.2.e
Postbus 294
2501 BC Den Haag

Ons kenmerk
202206455/8264234
Contactpersoon
Centrale intake
Telefoonnummer
14070

Datum
11 april 2022

Onderwerp
ontvangstbevestiging aanvraag om een omgevingsvergunning voor Leidsestraatweg 45

Geachte heer/mevrouw,

Op 8 april 2022 hebben wij uw aanvraag om een omgevingsvergunning ontvangen voor het tijdelijk plaatsen van een luifel ten behoeve van snellaadstation Leidsestraatweg 45 voor een periode van 10 jaar. Uw aanvraag wordt op volledigheid getoetst. U ontvangt via e-mail een brief met de voortgang van uw aanvraag. Daarin staat ook de naam en het telefoonnummer van de behandelend ambtenaar.

Volg uw aanvraag om een omgevingsvergunning online

U kunt op www.MijnDenHaag.nl de voortgang van uw aanvraag bekijken. Hier kunt u inloggen met DigiD of E-herkenning en kiezen voor Mijn Zaken. U vindt hier de status van uw aanvraag en de bijbehorende documenten.

Kosten

Voor een aanvraag omgevingsvergunning brengt de gemeente kosten in rekening. Die kosten heten leges. U ontvangt hiervoor een rekening per post.

Korting op de bouwleges? Bouw duurzaam!

Hoe duurzamer u bouwt of verbouwt, hoe meer korting u kunt krijgen op uw leges. Deze groene legeskorting kan oplopen tot duizenden euro's per bouwplan. Kijk voor meer informatie over deze korting op de gemeentelijke website.

Contact

Heeft u vragen na het lezen van deze brief? Dan kunt u bellen met 5.1.2.e

Met vriendelijke groet,

Burgemeester en wethouders van Den Haag.

Deze brief is elektronisch aangemaakt en daarom niet ondertekend

Wet dwangsom:
Voor uw aanvraag geldt de reguliere procedure (8 weken) óf de uitgebreide procedure (26 weken). In beide procedures kan de termijn met ten hoogste 6 weken worden verlengd. Wij zullen u zo spoedig mogelijk melden welke procedure op uw aanvraag van toepassing is en op welke datum u een besluit tegemoet kan zien. Indien wij niet op tijd een besluit nemen, is (bij de reguliere procedure) de gevraagde vergunning van rechtswege verleend op de eerste dag na het verstrijken van beslistermijn. Wij zijn verplicht om dit besluit binnen twee weken na laatstgenoemde datum bekend te maken.
U kunt ons in gebreke stellen als wij nalaten het besluit tijdig bekend te maken. U moet dit schriftelijk doen. Indien wij binnen twee weken na ontvangst van uw ingebrekestelling nog geen besluit hebben genomen:

- *verbeuren wij dagelijks een dwangsom die kan oplopen tot een maximum van € 1260, - en/of*
- *kan bij de rechtbank beroep worden ingesteld tegen het uitblijven van het besluit.*

Bij de uitgebreide procedure is sprake van een termijn van orde en moet de beslissing na 26 weken zijn genomen.

Algemene verordening gegevensbescherming (AVG)
"De verstrekte persoonsgegevens zullen door het college van burgemeester en wethouders uitsluitend worden verwerkt ten behoeve van procedures die betrekking hebben op de aanvraag".

Bouwen: communiceer op tijd met de buurt

U heeft een omgevingsvergunning aangevraagd voor een bouwplan. Een bouwplan kan invloed hebben op de omgeving en de buurt. Bewoners, bezoekers en bedrijven in Den Haag hebben doorgaans begrip voor bouwplannen. Maar alleen als zij tijdig en goed geïnformeerd zijn en weten waar ze terecht kunnen met vragen. Het is daarom belangrijk dat u op tijd de buurt informeert over uw plan. Onderstaande stappen helpen u bij het communiceren met de buurt. Het geeft aan waar u aan moet denken wanneer u start met bouwen.

Stap 1: Bepaal vooraf wie uw doelgroep is
U heeft een omgevingsvergunning aangevraagd bij de gemeente. Het is nu een goed moment om na te denken u wie moet u informeren over uw bouwplan.

Kleine bouwplannen
Een klein bouwinitiatief zoals een dakkapel, dakopbouw of erker geeft in veel gevallen weinig overlast. Toch is het verstandig om de direct omwonenden te informeren wanneer u start met de werkzaamheden en denkt klaar te zijn.

Middelgrote tot grote bouwplannen
Bij middelgrote tot grote bouwinitiatieven zoals het bouwen van een woningen of het ombouwen van een kantoor naar woningen, bepaalt u:

- of de parkeerdruk in de buurt of straat door uw bouwplan toeneemt
- of toekomstige bewoners straks meer fietsen op straat parkeren
- wie door het bouwplan straks een ander uitzicht krijgt (in negatieve zin) door vorm en/of hoogte van het gebouw
- gaat het om één of om meerdere bouwblokken dan moet u ook meer belanghebbenden in de omgeving informeren.
- of er al een planning bekend is
- of de buurt inspraak heeft op uw plannen, en in welke vorm

Als u antwoorden heeft op bovenstaande vragen dan kunt u dit in een brief opnemen en de omgeving en direct belanghebbenden over uw plannen informeren.

Stap 2: Informeer de omgeving voordat de bouw start
Informeer de omgeving zo vroeg mogelijk over uw plannen. Vooral als het om een groot bouwplan gaat is het goed als de omgeving het nieuws van u hoort. Ook kunt u zelf bepalen hoe uw plan wordt gecommuniceerd. In het geval van een klein bouwplan volstaat vaak een brief aan de omwonenden. Welk communicatiemiddel zet u in?

1. Brief
   U kunt een brief sturen aan de omwonenden of een inloop- of informatieavond organiseren. Wat u doet hangt af van de grootte van uw bouwplan. Bij een groot bouwplan is een brief en inloop- of informatieavond om uw plannen toe te lichten wel belangrijk. Gaat u een dakkapel of erker bouwen dan is een brief of even aanbellen bij de direct omwonden om uw plannen toe te lichten voldoende. Vermeld altijd uw telefoonnummer en e-mailadres in de brief.

2. Inloop- of informatiebijeenkomst
   A. Bij een inloopbijeenkomst kunnen omwonenden op een door hen gekozen tijdstip langskomen. Zo heeft u ook gelegenheid om individuele gesprekken te voeren. U kunt direct reageren op vragen en eventuele kritiek.

B. Bij een informatiebijeenkomst krijgen alle aanwezigen hetzelfde verhaal te horen en kunnen na uw presentatie vragen stellen.

3. Social media zoals Facebook en Twitter zijn middelen om snel te kunnen reageren op onjuiste berichtgeving over uw project. Ook kunt u monitoren hoe de omwonenden over uw plannen denken.

Wijk- of buurtcentrum
Als u kiest voor een inloop- of informatiebijeenkomst dan is een wijk- of uw buurtcentrum in de buurt van uw bouwplan een goede plek. Zorg bij de ingang voor een intekenlijst en geef aan wat u met deze informatie gaat doen. Op de lijst kunnen de aanwezigen naam, adres, telefoonnummer en mailadres invullen. Ook is het goed een verslag te maken , zodat u die kunt toesturen aan de aanwezigen die hun naam op de lijst hebben gezet. Bij een informatiebijeenkomst is het goed als er een (onafhankelijk) voorzitter aanwezig is. U heeft dan meer tijd voor de presentatie en eventuele discussies tussen u en de aanwezigen.
Presentatiemateriaal en planning
Zorg bij een inloop- of informatiebijeenkomst voor duidelijk beeldmateriaal, voorkom het gebruik van te technische tekeningen, dit roept vaak meer vragen op dan dat ze antwoorden geven. Zorg ook voor een (globale) planning van de werkzaamheden, zodat de omwonenden zicht hebben op de duur en impact van de werkzaamheden.

Stap 3: Starten met de bouwwerkzaamheden
Wanneer uw omgevingsvergunning is verleend en uw bouwplan definitief is, informeert u de buurt. U stuurt een (nieuws)brief aan alle omwonenden en betrokkenen (dezelfde doelgroep als in stap 2) met informatie over:

- wanneer de werkzaamheden starten
- de eventuele fasering in de bouw
- datum verwachte afronding van de werkzaamheden
- de verwachte overlast (zoals geluid door heiwerkzaamheden, kranen op openbare weg en afsluitingen)
- contactgegevens bij overlast en vragen.

Klankbordgroep
Bij grote bouwplannen kunt u een klankbordgroep met vertegenwoordigers uit de buurt samenstellen. U kunt dan met een zekere regelmaat over de werkzaamheden in gesprek gaan. Bij langdurige en complexe werkzaamheden valt te overwegen om nog een keer een informatiebijeenkomst te organiseren. Dit biedt de mogelijkheid om wat meer in te gaan op de bouwwerkzaamheden.

Vragen en informatie over communicatie met de buurt
Heeft u nog vragen dan kunt u contact opnemen met de projectinspecteur (de behandelaar van uw aanvraag) via telefoonnummer (5.1.2.e of meer informatie hierover vinden op https://www.denhaag.nl/nl/in-de-stad/wonen-en-bouwen/bouwen-in-en-met-de-buurt-.htm

Den Haag

Omgevingsvergunning

Volg uw aanvraag via **MijnDenHaag**

MijnDenHaag

Goed

Inzicht in aangevraagde vergunningen

Geen papier, minder afval

Gemakkelijk

Al uw documenten in uw dossier

Altijd en overal uw gegevens beschikbaar

24/7

Snel

Meteen aan de beurt

Geen reistijd

Volg uw omgevingsvergunning

Heeft u een omgevingsvergunning aangevraagd voor bijvoorbeeld een dakkapel of een aanbouw? Bekijk vanaf 2020 de status van uw aanvraag in de persoonlijke online omgeving MijnDenHaag.

Uw omgevingsvergunning online volgen

In de persoonlijke omgeving MijnDenHaag regelt u makkelijk, snel en veilig uw zaken bij de gemeente. Bewoners loggen in met DigiD en ondernemers met eHerkenning.
Heeft u een omgevingsvergunning aangevraagd? Dan kunt u hiervan de status en de bijbehorende documenten bekijken op www.mijndenhaag.nl.

Hoe werkt het?

1. Ga naar www.mijndenhaag.nl en log in met uw DigiD of eHerkenning3.
2. Kies voor Mijn Zaken. U ziet een overzicht van uw aanvragen.
3. Klik op de aanvraag die u wilt bekijken. U vindt dan alle informatie over uw aanvraag.

Let op: wilt u een omgevingsvergunning aanvragen? Dit gaat via www.omgevingsloket.nl.

MijnDenHaag

Voor bewoners met DigiD

Met DigiD logt u op één manier veilig in bij alle aangesloten organisaties. U hoeft maar één keer in te loggen op MijnDenHaag met DigiD om de volgende zaken online te regelen:

- Omgevingsvergunning: status volgen en aanvragen bekijken
- Parkeren: bekijken, beheren en betalen van uw parkeervergunningen
- Erfpacht: bekijken, beheren en betalen van uw erfpachtcanon
- Belastingen: bekijken en betalen van uw gemeentelijke belastingen

Nog geen DigiD? Vraag uw DigiD aan via www.digid.nl/aanvragen.

Voor ondernemers met eHerkenning3

Met eHerkenning logt u op één manier veilig in bij alle aangesloten organisaties. U bent hiervoor gemachtigd door uw werkgever. Om uw aangevraagde omgevingsvergunning te volgen op MijnDenHaag heeft u eHerkenning3 of hoger nodig. Met eHerkenning3 heeft u ook toegang tot overheidsdiensten met een lager veiligheidsniveau.

Nog geen eHerkenning? Kijk voor meer informatie op www.eherkenning.nl.

Andere zaken die bewoners nu al kunnen regelen via MijnDenHaag, zijn komend jaar ook beschikbaar voor ondernemers. Meer weten? Kijk op onze website: www.denhaag.nl/ondernemen.

Check the status of your application in MijnDenHaag

MijnDenHaag is the Municipality of The Hague's secure online environment (also available in English). You log in with your DigiD and then you can arrange your municipal affairs. You can, for example, check the status of your application for an all-in-one building permit. Companies log in MijnDenHaag with eHerkenning.

More information on thehague.nl/mijndenhaag.

Den Haag

Retouradres Postbus 12600, 2500 DJ Den Haag

TotalEnergies Marketing Nederland N.V.
t.a.v. 5.1.2.e
Postbus 294
2501 BC Den Haag

Ons kenmerk
202206455/8264234
Contactpersoon
Centrale intake
Telefoonnummer
14070

Datum
11 april 2022

Onderwerp
ontvangstbevestiging aanvraag om een omgevingsvergunning voor Leidsestraatweg 45

Geachte heer/mevrouw,

Op 8 april 2022 hebben wij uw aanvraag om een omgevingsvergunning ontvangen voor het tijdelijk plaatsen van een luifel ten behoeve van snellaadstation Leidsestraatweg 45 voor een periode van 10 jaar. Uw aanvraag wordt op volledigheid getoetst. U ontvangt via e-mail een brief met de voortgang van uw aanvraag. Daarin staat ook de naam en het telefoonnummer van de behandelend ambtenaar.

Volg uw aanvraag om een omgevingsvergunning online

U kunt op www.MijnDenHaag.nl de voortgang van uw aanvraag bekijken. Hier kunt u inloggen met DigiD of E-herkenning en kiezen voor Mijn Zaken. U vindt hier de status van uw aanvraag en de bijbehorende documenten.

Kosten

Voor een aanvraag omgevingsvergunning brengt de gemeente kosten in rekening. Die kosten heten leges. U ontvangt hiervoor een rekening per post.

Korting op de bouwleges? Bouw duurzaam!

Hoe duurzamer u bouwt of verbouwt, hoe meer korting u kunt krijgen op uw leges. Deze groene legeskorting kan oplopen tot duizenden euro's per bouwplan. Kijk voor meer informatie over deze korting op de gemeentelijke website.

Contact

Heeft u vragen na het lezen van deze brief? Dan kunt u bellen met 5.1.2.e

Met vriendelijke groet,

Burgemeester en wethouders van Den Haag.

Deze brief is elektronisch aangemaakt en daarom niet ondertekend

Wet dwangsom:
Voor uw aanvraag geldt de reguliere procedure (8 weken) óf de uitgebreide procedure (26 weken). In beide procedures kan de termijn met ten hoogste 6 weken worden verlengd. Wij zullen u zo spoedig mogelijk melden welke procedure op uw aanvraag van toepassing is en op welke datum u een besluit tegemoet kan zien. Indien wij niet op tijd een besluit nemen, is (bij de reguliere procedure) de gevraagde vergunning van rechtswege verleend op de eerste dag na het verstrijken van beslistermijn. Wij zijn verplicht om dit besluit binnen twee weken na laatstgenoemde datum bekend te maken.
U kunt ons in gebreke stellen als wij nalaten het besluit tijdig bekend te maken. U moet dit schriftelijk doen. Indien wij binnen twee weken na ontvangst van uw ingebrekestelling nog geen besluit hebben genomen:

- *verbeuren wij dagelijks een dwangsom die kan oplopen tot een maximum van € 1260, - en/of*
- *kan bij de rechtbank beroep worden ingesteld tegen het uitblijven van het besluit.*

Bij de uitgebreide procedure is sprake van een termijn van orde en moet de beslissing na 26 weken zijn genomen.

Algemene verordening gegevensbescherming (AVG)
"De verstrekte persoonsgegevens zullen door het college van burgemeester en wethouders uitsluitend worden verwerkt ten behoeve van procedures die betrekking hebben op de aanvraag".

Bouwen: communiceer op tijd met de buurt

U heeft een omgevingsvergunning aangevraagd voor een bouwplan. Een bouwplan kan invloed hebben op de omgeving en de buurt. Bewoners, bezoekers en bedrijven in Den Haag hebben doorgaans begrip voor bouwplannen. Maar alleen als zij tijdig en goed geïnformeerd zijn en weten waar ze terecht kunnen met vragen. Het is daarom belangrijk dat u op tijd de buurt informeert over uw plan. Onderstaande stappen helpen u bij het communiceren met de buurt. Het geeft aan waar u aan moet denken wanneer u start met bouwen.

Stap 1: Bepaal vooraf wie uw doelgroep is
U heeft een omgevingsvergunning aangevraagd bij de gemeente. Het is nu een goed moment om na te denken u wie moet u informeren over uw bouwplan.

Kleine bouwplannen
Een klein bouwinitiatief zoals een dakkapel, dakopbouw of erker geeft in veel gevallen weinig overlast. Toch is het verstandig om de direct omwonenden te informeren wanneer u start met de werkzaamheden en denkt klaar te zijn.

Middelgrote tot grote bouwplannen
Bij middelgrote tot grote bouwinitiatieven zoals het bouwen van een woningen of het ombouwen van een kantoor naar woningen, bepaalt u:

- of de parkeerdruk in de buurt of straat door uw bouwplan toeneemt
- of toekomstige bewoners straks meer fietsen op straat parkeren
- wie door het bouwplan straks een ander uitzicht krijgt (in negatieve zin) door vorm en/of hoogte van het gebouw
- gaat het om één of om meerdere bouwblokken dan moet u ook meer belanghebbenden in de omgeving informeren.
- of er al een planning bekend is
- of de buurt inspraak heeft op uw plannen, en in welke vorm

Als u antwoorden heeft op bovenstaande vragen dan kunt u dit in een brief opnemen en de omgeving en direct belanghebbenden over uw plannen informeren.

Stap 2: Informeer de omgeving voordat de bouw start
Informeer de omgeving zo vroeg mogelijk over uw plannen. Vooral als het om een groot bouwplan gaat is het goed als de omgeving het nieuws van u hoort. Ook kunt u zelf bepalen hoe uw plan wordt gecommuniceerd. In het geval van een klein bouwplan volstaat vaak een brief aan de omwonenden. Welk communicatiemiddel zet u in?

1. Brief
   U kunt een brief sturen aan de omwonenden of een inloop- of informatieavond organiseren. Wat u doet hangt af van de grootte van uw bouwplan. Bij een groot bouwplan is een brief en inloop- of informatieavond om uw plannen toe te lichten wel belangrijk. Gaat u een dakkapel of erker bouwen dan is een brief of even aanbellen bij de direct omwonden om uw plannen toe te lichten voldoende. Vermeld altijd uw telefoonnummer en e-mailadres in de brief.

2. Inloop- of informatiebijeenkomst
   A. Bij een inloopbijeenkomst kunnen omwonenden op een door hen gekozen tijdstip langskomen. Zo heeft u ook gelegenheid om individuele gesprekken te voeren. U kunt direct reageren op vragen en eventuele kritiek.

B. Bij een informatiebijeenkomst krijgen alle aanwezigen hetzelfde verhaal te horen en kunnen na uw presentatie vragen stellen.

3. Social media zoals Facebook en Twitter zijn middelen om snel te kunnen reageren op onjuiste berichtgeving over uw project. Ook kunt u monitoren hoe de omwonenden over uw plannen denken.

Wijk- of buurtcentrum
Als u kiest voor een inloop- of informatiebijeenkomst dan is een wijk- of uw buurtcentrum in de buurt van uw bouwplan een goede plek. Zorg bij de ingang voor een intekenlijst en geef aan wat u met deze informatie gaat doen. Op de lijst kunnen de aanwezigen naam, adres, telefoonnummer en mailadres invullen. Ook is het goed een verslag te maken , zodat u die kunt toesturen aan de aanwezigen die hun naam op de lijst hebben gezet. Bij een informatiebijeenkomst is het goed als er een (onafhankelijk) voorzitter aanwezig is. U heeft dan meer tijd voor de presentatie en eventuele discussies tussen u en de aanwezigen.
Presentatiemateriaal en planning
Zorg bij een inloop- of informatiebijeenkomst voor duidelijk beeldmateriaal, voorkom het gebruik van te technische tekeningen, dit roept vaak meer vragen op dan dat ze antwoorden geven. Zorg ook voor een (globale) planning van de werkzaamheden, zodat de omwonenden zicht hebben op de duur en impact van de werkzaamheden.

Stap 3: Starten met de bouwwerkzaamheden
Wanneer uw omgevingsvergunning is verleend en uw bouwplan definitief is, informeert u de buurt. U stuurt een (nieuws)brief aan alle omwonenden en betrokkenen (dezelfde doelgroep als in stap 2) met informatie over:

- wanneer de werkzaamheden starten
- de eventuele fasering in de bouw
- datum verwachte afronding van de werkzaamheden
- de verwachte overlast (zoals geluid door heiwerkzaamheden, kranen op openbare weg en afsluitingen)
- contactgegevens bij overlast en vragen.

Klankbordgroep
Bij grote bouwplannen kunt u een klankbordgroep met vertegenwoordigers uit de buurt samenstellen. U kunt dan met een zekere regelmaat over de werkzaamheden in gesprek gaan. Bij langdurige en complexe werkzaamheden valt te overwegen om nog een keer een informatiebijeenkomst te organiseren. Dit biedt de mogelijkheid om wat meer in te gaan op de bouwwerkzaamheden.

Vragen en informatie over communicatie met de buurt
Heeft u nog vragen dan kunt u contact opnemen met de projectinspecteur (de behandelaar van uw aanvraag) via telefoonnummer (5.1.2.e of meer informatie hierover vinden op https://www.denhaag.nl/nl/in-de-stad/wonen-en-bouwen/bouwen-in-en-met-de-buurt-.htm

Den Haag

Omgevingsvergunning

Volg uw aanvraag via **MijnDenHaag**

MijnDenHaag

Goed

Inzicht in aangevraagde vergunningen

Geen papier, minder afval

Gemakkelijk

Al uw documenten in uw dossier

Altijd en overal uw gegevens beschikbaar

24/7

Snel

Meteen aan de beurt

Geen reistijd

Volg uw omgevingsvergunning

Heeft u een omgevingsvergunning aangevraagd voor bijvoorbeeld een dakkapel of een aanbouw? Bekijk vanaf 2020 de status van uw aanvraag in de persoonlijke online omgeving MijnDenHaag.

Uw omgevingsvergunning online volgen

In de persoonlijke omgeving MijnDenHaag regelt u makkelijk, snel en veilig uw zaken bij de gemeente. Bewoners loggen in met DigiD en ondernemers met eHerkenning.
Heeft u een omgevingsvergunning aangevraagd? Dan kunt u hiervan de status en de bijbehorende documenten bekijken op www.mijndenhaag.nl.

Hoe werkt het?

1. Ga naar www.mijndenhaag.nl en log in met uw DigiD of eHerkenning3.
2. Kies voor Mijn Zaken. U ziet een overzicht van uw aanvragen.
3. Klik op de aanvraag die u wilt bekijken. U vindt dan alle informatie over uw aanvraag.

Let op: wilt u een omgevingsvergunning aanvragen? Dit gaat via www.omgevingsloket.nl.

MijnDenHaag

Voor bewoners met DigiD

Met DigiD logt u op één manier veilig in bij alle aangesloten organisaties. U hoeft maar één keer in te loggen op MijnDenHaag met DigiD om de volgende zaken online te regelen:

- Omgevingsvergunning: status volgen en aanvragen bekijken
- Parkeren: bekijken, beheren en betalen van uw parkeervergunningen
- Erfpacht: bekijken, beheren en betalen van uw erfpachtcanon
- Belastingen: bekijken en betalen van uw gemeentelijke belastingen

Nog geen DigiD? Vraag uw DigiD aan via www.digid.nl/aanvragen.

Voor ondernemers met eHerkenning3

Met eHerkenning logt u op één manier veilig in bij alle aangesloten organisaties. U bent hiervoor gemachtigd door uw werkgever. Om uw aangevraagde omgevingsvergunning te volgen op MijnDenHaag heeft u eHerkenning3 of hoger nodig. Met eHerkenning3 heeft u ook toegang tot overheidsdiensten met een lager veiligheidsniveau.

Nog geen eHerkenning? Kijk voor meer informatie op www.eherkenning.nl.

Andere zaken die bewoners nu al kunnen regelen via MijnDenHaag, zijn komend jaar ook beschikbaar voor ondernemers. Meer weten? Kijk op onze website: www.denhaag.nl/ondernemen.

Check the status of your application in MijnDenHaag

MijnDenHaag is the Municipality of The Hague's secure online environment (also available in English). You log in with your DigiD and then you can arrange your municipal affairs. You can, for example, check the status of your application for an all-in-one building permit. Companies log in MijnDenHaag with eHerkenning.

More information on thehague.nl/mijndenhaag.

Tekst considerans behorende bij de beschikking op de aanvraag om een omgevingsvergunning voor wat betreft de activiteit

(deze toelichting wordt niet opgenomen in het verzameldocument van de regisseur.)

Juridisch planologische toets

1. **Gegevens aanvraag**
   - datum indiening: 8 april 2022
   - dossiernummer: 202206455
   - het tijdelijk plaatsen van een luifel ten behoeve van snellaadstation Leidsestraatweg 45 voor een periode van 10 jaar

2. **Type aanvraag**
   - omgevingsaanvraag

3. **Aangevraagde/benodigde activiteiten**
   - bouwen
   - handelen in strijd met regels ruimtelijke ordening

4. **Beoordeling aanvraag op grond van bestemmingsplan/beheersverordening**
   - bestemmingsplan/beheersverordening: < invullen >
   - bestemming:
   - functieaanduiding:
   - bouwaanduiding:
   - dubbelbestemming:
   - gebiedsaanduiding:
   - in strijd?: Kies een item.
   - benodigde afwijkingsprocedure: Kies een item.

   toelichting: < invullen waarom wel/geen strijdigheid en de mate van strijdigheid >

   - **het bestemmingsplan 'Parapluherziening (fiets)parkeren'**:
   - in strijd?: Kies een item.
   - benodigde afwijkingsprocedure: Kies een item.

   toelichting: < invullen waarom wel/geen strijdigheid en de mate van strijdigheid >

   - **het bestemmingsplan 'Parapluherziening Staat van Bedrijfsactiviteiten':**
   - in strijd?: Kies een item.
   - benodigde afwijkingsprocedure: Kies een item.

   toelichting: < invullen waarom wel/geen strijdigheid en de mate van strijdigheid >

   - **ontwerp bestemmingsplan/-beheersverordening:**
   - bestemming:
   - functieaanduiding:
   - bouwaanduiding:
   - dubbelbestemming:
   - gebiedsaanduiding:
   - in strijd?: Kies een item.
   - benodigde afwijkingsprocedure: Kies een item.

toelichting: < invullen waarom wel/geen strijdigheid en de mate van strijdigheid >

5. Aandachtspunten/overige toestemmingen

- Rijksbeschermd stadsgezicht Kies een item.
- Gemeentelijk beschermd stadsgezicht Kies een item.
- Rijksmonument
- Gemeentelijk monument
- Wet natuurbescherming
- Problematiek Stikstof (checklist)
- Wet geluidhinder
- M.e.r.
- Activiteitenbesluit
- Bibob
- Waterwet/Keur Delfland
- Bodemkwaliteit
- Grondwaterbescherming
- Grondwateronttrekking
- Bezonning
- Windhinder
- Woningonttrekking
- Huisvestingsverordening
- Exploitatieplan/kostenverhaal
- Privaatrecht
- Gebruik/inname gemeentegrond
- Sloopmelding
- Algemene VVGB Raad
- Specifieke VVGB Raad
- VVGB ander bevoegd gezag <invullen>
- Anders, nl. < invullen >

6. Probleemstelling en/of bestuurlijke gevoeligheid

- < invullen duidelijke omschrijving van knelpunt(en) of bestuurlijke gevoeligheid >

7. Voorstel regisseur

- Vergunnen mits akkoord adviseurs

8. Grondslag leges

- opgegeven bouwkosten: € < invullen > (ex. btw)
- akkoord? < ja/nee > + eventuele onderbouwing
- advies IGG vereist? < ja/nee > + eventuele onderbouwing
    - Voor aanvragen omgevingsvergunning (activiteit Bouwen) met een bouwkostenbedrag gelijk aan of meer dan €100.000,00 wordt **altijd** een bouwkostenadvies aangevraagd;
    - Voor aanvragen omgevingsvergunning (activiteit Bouwen) met een bouwkostenbedrag < €100.000,00 wordt in beginsel **geen** bouwkostenadvies aangevraagd;
        - Als er een onwaarschijnlijk of overduidelijk incorrect bouwkostenbedrag is ingevuld door de aanvrager, kan toch een bouwkostenadvies worden aangevraagd;
    - Bij een bouwkostenadvies waarin de berekende bouwkosten minder dan 5% hoger zijn dan de door de aanvrager opgegeven bouwkosten zal er **geen** verhoging van de bouwkosten wordt toegepast en de door de aanvrager opgegeven bouwkosten worden aan gehouden;

Tekst considerans behorende bij de beschikking op de aanvraag om een omgevingsvergunning voor wat betreft de activiteit

(deze toelichting wordt niet opgenomen in het verzameldocument van de regisseur.)

- Bij een opgave van de bouwkosten die hoger is dan 29 miljoen euro wordt **geen** advies gevraagd.
- Indien bij aanvragen < € 100.000,- zelf de rekentool wordt gebruikt dan dient deze inzichtelijk te worden gemaakt.

- betreft tevens aanvraag <groene/rode> leges

9. Advies aanvragen bij:

advies vragen aan:		*opmerking voor/vraag aan de adviseur:*
	ACOR	
	Archeologie	
	Bodem	
	Bouwfysica	
	Bouwecologie	
	Brandweer	
	Huisvestingsverordening	
	BSD/TC-Horeca	
	Economie	
	Bouwconstructie	
	Groenbeheer	
	Toegankelijkheid	
	Juridische Zaken	
	Lucht	
	Gasunie	
	Milieubeheer	
	Vuurwerkgroep	
	Monumentenzorg	
	Omgevingsvergunningoverleg (OVO)	
	Duurzaamheid en Groen	
	Planeconomie GOB	
	Riolering en waterbeheersing	
	Stedenbouw en Planologie	
	Mobiliteit	
	Wegbeheerder Kabels en Leidingen	
	Welstand	
	Welstand + Cultuurhistorie	
	Cultuurhistorie	
	Hoogheemraadschap	
	Rijksdienst voor Cultureel Erfgoed	
	Provincie Zuid Holland	
	Verkort Bouwconstructie	
	Verkort Bouwfysica	
	Verkort Stedenbouw & Planologie V&T	
	Verkort Welstand V&T	
	Duurzaamheid & Leefomgeving*	
	ODH geluid*	
	ODH grondwaterbescherming*	
	ODH externe veiligheid*	

Tekst considerans behorende bij de beschikking op de aanvraag om een omgevingsvergunning voor wat betreft de activiteit

(deze toelichting wordt niet opgenomen in het verzameldocument van de regisseur.)

	kostendeskundige*	

Juridisch planologische toets

1. **Gegevens aanvraag**
   - datum indiening: 8 april 2022
   - dossiernummer: 202206455
   - het tijdelijk plaatsen van een luifel ten behoeve van snellaadstation Leidsestraatweg 45 voor een periode van 10 jaar
   -
2. **Voorgeschiedenis**
   - eerder verleende vergunning(en): 201604699/5986291 Vergunning verleend op 27-05-2016 voor een periode van 5 jaar.

3. **Type aanvraag**
   - omgevingsaanvraag

4. **Aangevraagde/benodigde activiteiten**
   - bouwen
   - handelen in strijd met regels ruimtelijke ordening

5. **Beoordeling aanvraag op grond van bestemmingsplan**
   - bestemmingsplan: Marlot - Reigersbergen
   - bestemming: Verkeer - Hoofdverkeersweg
   - functieaanduiding: specifieke vorm van bedrijf - oplaadpunt electrische voertuigen
   - dubbelbestemming: Waarde - Archeologie en Waarde - Cultuurhistorie
   - gebiedsaanduiding: Overige zone - ecologische verbindingszone en Overige zone - waterstaat beschermingszone
   - in strijd?: ja, met artikel 10.2.2, onder c, onder 3
   - benodigde afwijkingsprocedure: binnenplanse afwijking(en) mogelijk op grond van artikel 22, lid b.

toelichting: De maximale bouwhoogte van 5 meter wordt met 0,5 meter overschreden. Binnenplanse afwijking mogelijk op basis van artikel 22, lid b.

10% van 5 meter is 0,5 meter.

Artikel 22 Algemene bouwregels

a. ....

b. overschrijding van de in het plan aangegeven bebouwings- of bestemmingsgrenzen, respectievelijk bebouwingspercentages is - tenzij in de regels anders is bepaald - slechts toegestaan voor ondergeschikte bouwdelen, mits de overschrijding niet meer dan 1 meter, respectievelijk 10% bedraagt. Voorwaarde daarbij is dat, indien sprake is van overstekende daken en soortgelijke delen van gebouwen, deze bouwdelen zich op een minimale hoogte van 2,40 meter boven het maaiveld bevinden, of, voor zover deze bouwdelen boven een rijstrook zijn gelegen, deze bouwdelen zich op een minimale hoogte van 4,20 meter boven maaiveld bevinden;

6. **Aandachtspunten/overige toestemmingen**
   - Rijksbeschermd stadsgezicht 'Benoordenhout'

7. **Voorstel regisseur**
   - Vergunnen mits akkoord adviseurs

8. **Grondslag leges**
   - opgegeven bouwkosten: € [redacted],- (ex. btw)
   - akkoord? ja

- advies IGG vereist?

9. **Advies aanvragen bij:**

advies vragen aan:		*opmerking voor/vraag aan de adviseur:*
x	Cultuurhistorie	
x	Verkort Bouwconstructie	
x	Verkort Stedenbouw & Planologie V&T	

In dit document kunt u de ontbrekende onderdelen voor de volledigheidstoets opnemen. Dit document wordt beschikbaar gesteld aan de regisseur die het "verzoek om aanvulling" opstelt.

(deze toelichting wordt niet opgenomen in het verzameladvies)

Activiteit: bouwen

Om uw aanvraag te kunnen beoordelen is het van belang dat u ten minste de onderstaande gegevens aanlevert, die zijn bepaald op grond van de geldende wet- en regelgeving. Indien u de gevraagde gegevens niet zelf kunt aanleveren dan raden wij u aan een architect of bouwkundig tekenbureau in te schakelen. Voor de constructie kunt u een constructeur inschakelen.

1. Situatietekening van het gehele perceel (schaal 1:1000-met noordpijl-) met daarin getekend:
    a. De plaats van het bouwwerk gemaatvoerd t.o.v. de perceelsgrenzen;
2. Plattegrondtekening (schaal 1:100) van de bestaande en de nieuwe (gehele) begane grond en een dakplattegrond van het bouwwerk met daarin getekend:
    a. De erfgrens, de afstand tot deze erfgrens en de bebouwingscontouren van de aangrenzende buurpercelen;
    b. Totaalmaatvoering van de breedte en diepte van het bouwwerk en het aantal m^2;
    c. De gebruiksfunctie in overeenstemming met het aanvraagformulier;
    d. De brandcompartimentering en de daarbij behorende brandwerendheid in minuten.
3. Doorsnedetekening (schaal 1:100) van de bestaande en de nieuwe toestand met daarin getekend:
    a. Maatvoering van de vrije hoogte in het bouwwerk en de peilhoogte van het bouwwerk ten opzichte van het aansluitend terrein (maaiveld).
4. Geveltekeningen van de bestaande en nieuwe toestand (schaal 1:100), inclusief een deel van de belendende gevels, waaruit blijkt hoe het geplande bouwwerk in de directe omgeving past en waarop de toegepaste materialen en daarbij behorende materiaalafwerking en kleuren is aangegeven.
5. Detailtekeningen (verticaal en horizontaal schaal 1:5 of 1:10) van het bouwwerk, voorzien van voldoende maatvoering en betrekking hebbende op in ieder geval de dakrand, de wanden en de aansluiting met het maaiveld en aangrenzende bebouwing op eigen perceel;
6. Constructieberekening(en) en tekening(en) inclusief de fundering. Als u alleen de hoofdopzet van de constructie aanlevert, dan kunt u schriftelijk verklaren dat de constructieve berekeningen en tekeningen later zullen volgen.
    - Een staalconstructie welke in de buitengevel wordt geplaatst dient thermisch verzinkt te zijn. Dit dient te worden aangegeven op de tekening(en).
7. Foto('s) van de omgeving.

Den Haag

Retouradres Postbus 12600, 2500 DJ Den Haag

Totalenergies Marketing Nederland N.V.
t.a.v. 5.1.2.e
Postbus 294
2501 BC Den Haag

Uw brief van
-
Ons kenmerk
202206455/8307709
Contactpersoon
5.1.2.e
Telefoonnummer
(5.1.2.e
E-mailadres
5.1.2.e @denhaag.nl
Aantal bijlagen
1

Datum
27 mei 2022

Onderwerp
verzoek om aanvulling aanvraag om omgevingsvergunning voor Leidsestraatweg 45

Geachte heer/mevrouw,

Op 8 april 2022 ontvingen wij uw aanvraag omgevingsvergunning voor het tijdelijk plaatsen van een luifel ten behoeve van snellaadstation Leidsestraatweg 45 voor een periode van 10 jaar. De door u aangeleverde gegevens zijn nog niet voldoende om uw aanvraag te kunnen beoordelen.

Ontbrekende gegevens
In de bijlage bij deze brief staat per activiteit een overzicht van de ontbrekende gegevens. Wij stellen u in de gelegenheid om deze gegevens aan te vullen. De gegevens dienen uiterlijk 24 juni 2022 in ons bezit te zijn.

Beslistermijn
De beslistermijn wordt met ingang van de dag dat deze brief is verzonden opgeschort (artikel 4:15 van de Algemene wet bestuursrecht). Deze opschorting duurt tot de dag waarop u alle gevraagde gegevens heeft aangeleverd. Indien u binnen de gestelde termijn onvoldoende of geen gegevens aanlevert, of doet u dit te laat, dan wordt de aanvraag buiten behandeling gesteld.

Aanleveren gegevens
U kunt de gevraagde informatie aanleveren bij het Omgevingsloket online. Ga hiervoor naar www.omgevingsloket.nl.

Contact
Heeft u vragen na het lezen van deze brief? Dan kunt u contact opnemen met 5.1.2.e

Burgemeester en wethouders van Den Haag,
namens dezen:
Teammanager vergunningen, afdeling Vergunningen & Toezicht
5.1.2.e

ing. M. Labeur

Bijlage
Activiteit: bouwen

Om uw aanvraag te kunnen beoordelen is het van belang dat u ten minste de onderstaande gegevens aanlevert, die zijn bepaald op grond van de geldende wet- en regelgeving. Indien u de gevraagde gegevens niet zelf kunt aanleveren dan raden wij u aan een architect of bouwkundig tekenbureau in te schakelen. Voor de constructie kunt u een constructeur inschakelen.

1. Situatietekening van het gehele perceel (schaal 1:1000-met noordpijl-) met daarin getekend:
    a. De plaats van het bouwwerk gemaatvoerd t.o.v. de perceelsgrenzen;
2. Plattegrondtekening (schaal 1:100) van de bestaande en de nieuwe (gehele) begane grond en een dakplattegrond van het bouwwerk met daarin getekend:
    a. De erfgrens, de afstand tot deze erfgrens en de bebouwingscontouren van de aangrenzende buurpercelen;
    b. Totaalmaatvoering van de breedte en diepte van het bouwwerk en het aantal $m^{2;}$
    c. De gebruiksfunctie in overeenstemming met het aanvraagformulier;
    d. De brandcompartimentering en de daarbij behorende brandwerendheid in minuten.
3. Doorsnedetekening (schaal 1:100) van de bestaande en de nieuwe toestand met daarin getekend:
    a. Maatvoering van de vrije hoogte in het bouwwerk en de peilhoogte van het bouwwerk ten opzichte van het aansluitend terrein (maaiveld).
4. Geveltekeningen van de bestaande en nieuwe toestand (schaal 1:100), inclusief een deel van de belendende gevels, waaruit blijkt hoe het geplande bouwwerk in de directe omgeving past en waarop de toegepaste materialen en daarbij behorende materiaalafwerking en kleuren is aangegeven.
5. Detailtekeningen (verticaal en horizontaal schaal 1:5 of 1:10) van het bouwwerk, voorzien van voldoende maatvoering en betrekking hebbende op in ieder geval de dakrand, de wanden en de aansluiting met het maaiveld en aangrenzende bebouwing op eigen perceel;
6. Constructieberekening(en) en tekening(en) inclusief de fundering. Als u alleen de hoofdopzet van de constructie aanlevert, dan kunt u schriftelijk verklaren dat de constructieve berekeningen en tekeningen later zullen volgen.
    - Een staalconstructie welke in de buitengevel wordt geplaatst dient thermisch verzinkt te zijn. Dit dient te worden aangegeven op de tekening(en).
7. Foto('s) van de omgeving.

Den Haag

Retouradres Postbus 12600, 2500 DJ Den Haag

Totalenergies Marketing Nederland N.V.
t.a.v. 5.1.2.e
Postbus 294
2501 BC Den Haag

Uw brief van
-
Ons kenmerk
202206455/8336990
Contactpersoon
5.1.2.e
Telefoonnummer
(5.1.2.e
E-mailadres

Aantal bijlagen
1

Datum
zie documentenlijst

Onderwerp
verlenging beslistermijn van de aanvraag om omgevingsvergunning Leidsestraatweg 45

Geachte mevrouw/mijnheer,

Op 8 april 2022 ontvingen wij uw aanvraag omgevingsvergunning voor het tijdelijk plaatsen van een luifel ten behoeve van snellaadstation Leidsestraatweg 45 voor een periode van 10 jaar.

Uiterlijk op 29 juni 2022 dit is de wettelijke beslistermijn eventueel vermeerderd met de termijn die nodig was voor het aanleveren van de aanvullende gegevens moeten beslissen op uw aanvraag.

Een zorgvuldige en correcte beoordeling van uw aanvraag vergt echter meer tijd. Wij kunnen hiervoor de beslistermijn met zes weken verlengen. Wij maken hier dan ook gebruik van.

Besluit:
Op grond van bovengenoemde motivering besluiten wij op basis van artikel 3.9, lid 2 van de Wet algemene bepalingen omgevingsrecht, de termijn eenmalig met zes weken te verlengen.

Dit houdt in dat wij nu uiterlijk op 10 augustus 2022 een beslissing op uw aanvraag nemen. Dit besluit tot verlengen van de beslistermijn hebben wij gepubliceerd.

Burgemeester en wethouders van Den Haag,
namens dezen:
Teammanager vergunningen, afdeling Vergunningen & Toezicht

5.1.2.e

ing. M. Labeur

Den Haag

Retouradres Postbus 12600, 2500 DJ Den Haag

Totalenergies Marketing Nederland N.V.
t.a.v. 5.1.2.e
Postbus 294
2501 BC Den Haag

Uw brief van
-
Ons kenmerk
202206455/8336990
Contactpersoon
5.1.2.e
Telefoonnummer
(5.1.2.e
E-mailadres

Aantal bijlagen
1

Datum
zie documentenlijst

Onderwerp
verlenging beslistermijn van de aanvraag om omgevingsvergunning Leidsestraatweg 45

Geachte mevrouw/mijnheer,

Op 8 april 2022 ontvingen wij uw aanvraag omgevingsvergunning voor het tijdelijk plaatsen van een luifel ten behoeve van snellaadstation Leidsestraatweg 45 voor een periode van 10 jaar.

Uiterlijk op 29 juni 2022 dit is de wettelijke beslistermijn eventueel vermeerderd met de termijn die nodig was voor het aanleveren van de aanvullende gegevens moeten beslissen op uw aanvraag.

Een zorgvuldige en correcte beoordeling van uw aanvraag vergt echter meer tijd. Wij kunnen hiervoor de beslistermijn met zes weken verlengen. Wij maken hier dan ook gebruik van.

Besluit:
Op grond van bovengenoemde motivering besluiten wij op basis van artikel 3.9, lid 2 van de Wet algemene bepalingen omgevingsrecht, de termijn eenmalig met zes weken te verlengen.

Dit houdt in dat wij nu uiterlijk op 10 augustus 2022 een beslissing op uw aanvraag nemen. Dit besluit tot verlengen van de beslistermijn hebben wij gepubliceerd.

Burgemeester en wethouders van Den Haag,
namens dezen:
Teammanager vergunningen, afdeling Vergunningen & Toezicht

5.1.2.e

ing. M. Labeur

datum:
27-06-2022

Tekst considerans behorende bij de beschikking op de aanvraag om een omgevingsvergunning voor wat betreft de activiteit

(deze toelichting wordt niet opgenomen in het verzameldocument van de regisseur.)

Juridisch planologische toets

1. Gegevens aanvraag

- datum indiening: 8 april 2022
- dossiernummer: 202206455
- het tijdelijk plaatsen van een luifel ten behoeve van snellaadstation Leidsestraatweg 45 voor een periode van 10 jaar

2. Type aanvraag

- omgevingsaanvraag

3. Aangevraagde/benodigde activiteiten

- bouwen
- handelen in strijd met regels ruimtelijke ordening

4. Beoordeling aanvraag op grond van bestemmingsplan/beheersverordening

- bestemmingsplan/beheersverordening: Marlot - Reigersbergen
- bestemming: Verkeer - Hoofdverkeersweg
- functieaanduiding: specifieke vorm van bedrijf - oplaadpunt electrische voertuigen
- dubbelbestemming: Waarde - Archeologie en Waarde - Cultuurhistorie
- gebiedsaanduiding: Overige zone - ecologische verbindingszone en Overige zone - waterstaat beschermingszone
- in strijd?: Kies een item.
- benodigde afwijkingsprocedure: binnenplanse afwijking(en) mogelijk op grond van artikel 22, lid b.

toelichting: De maximale bouwhoogte van 5meter wordt met 0,5 meter overschreden. Binnenplanse afwijking mogelijk op basis van artikel 22, lid b.

5. Aandachtspunten/overige toestemmingen

- Rijksbeschermd stadsgezicht 'Marlot en Reigersbergen'

6. Probleemstelling en/of bestuurlijke gevoeligheid

- < invullen duidelijke omschrijving van knelpunt(en) of bestuurlijke gevoeligheid >

7. Voorstel regisseur

- Vergunnen mits akkoord adviseurs

8. Grondslag leges

- opgegeven bouwkosten: € 5.1.1.c (ex. btw)
- akkoord? ja
- advies IGG vereist?

9. Advies aanvragen bij:

advies vragen aan:		*opmerking voor/vraag aan de adviseur:*
x	Cultuurhistorie	
x	Verkort Bouwconstructie	
x	Verkort Stedenbouw & Planologie V&T	

Tekst considerans behorende bij de beschikking op de aanvraag om een omgevingsvergunning voor wat betreft de activiteit

(deze toelichting wordt niet opgenomen in het verzameldocument van de regisseur.)

Gemeente Den Haag
checklist technische toetsing Bouwconstructies, versie 3.0 (25.01.2021)

BWT nr:	202206455	**Gebouwcategorie:**	A2	**Projectinspecteur:**	5.1.2.e
Straat:	Leidsestraatweg 45			**Adviseur bouwconstructies:**	5.1.2.e
Werk:	het tijdelijk plaatsen van een luifel ten behoeve van snellaadstation leidsestraatweg 45 voor een periode van 10 jaar			**Stadsdeelinspecteur:**	5.1.2.e

Afdeling	Omschrijving voorschrift	A2	B1	B2	B3	B4	B5	B6	B7	B8	Aangepast werkniveau	N.v.t.	Akkoord	Niet beoordeeld	1e keer niet akkoord	Akkoord na correctie
Algemene sterkte		M	H	H	H	H	H	H	H	H		☐	☐	☐		
2.1-a1	gebruiksfuncties											☐	☐	☐	☐	☐
2.1-a2	belastingcombinaties bouwconstructies											☐	☐	☐	☐	☐
2.1-a3	belastingcombinatie hoofddraagconstructies											☐	☐	☐	☐	☐
2.1-a4	blijvende belastingen											☐	☐	☐	☐	☐
2.1-a5	opgelegde belastingen											☐	☐	☐	☐	☐
2.1-a6	materiaaleigenschappen											☐	☐	☐	☐	☐
Constructief ontwerp		L	L	L	L	L	L	L	L	L		☐	☐	☐		
2.1-b1	opzet hoofdconstructie											☐	☐	☐	☐	☐
2.1-b2	schematisering en krachtverdeling											☐	☐	☐	☐	☐
Buitengewone belastingen		L	M	L	M	M	M	M	M	M		☐	☐	☐		
2.1-c1	gemeenschappelijk draagvermogen											☐	☐	☐	☐	☐
2.1-c2	gasexplosie											☐	☐	☐	☐	☐
2.1-c3	botsing door voertuigen											☐	☐	☐	☐	☐
2.1-c4	stootbelasting op vloeren en daken											☐	☐	☐	☐	☐
2.1-c5	grondwater en oppervlaktewater											☐	☐	☐	☐	☐
2.1-c6	effect van storm bij geopende ramen en deuren											☐	☐	☐	☐	☐
2.1-c7	belasting door de landing van een helikopter											☐	☐	☐	☐	☐
2.1-c8	plotselinge uitval trekkabel of tui											☐	☐	☐	☐	☐
2.1-c9	Belasting door ijsdruk op een brugpijler											☐	☐	☐	☐	☐
2.1-c10	verlies van een stabiliteitsvoorziening op ander perceel											☐	☐	☐	☐	☐
2.1-c11	buitengewone belasting door onbekende oorzaak											☐	☐	☐	☐	☐
Bouwputten en kelders		H	H	H	H	H	H	H	H	H		☐	☐	☐		
2.1-d1	grondkerende constructie											☐	☐	☐	☐	☐
2.1-d2	stabiliteit bouwputbodem											☐	☐	☐	☐	☐
8.2-d3	waterdichtheid											☐	☐	☐	☐	☐
8.2-d4	bemalingsadvies											☐	☐	☐	☐	☐
Fundering en stabiliteit		H	H	H	H	H	H	H	H	H		☐	☐	☐		
2.1-e1	grondonderzoek, sonderingen											☐	☐	☐	☐	☐
2.1-e2	grondmechanisch advies											☐	☐	☐	☐	☐
2.1-e3	paaltype											☐	☐	☐	☐	☐
2.1-e4	fundering op staal											☐	☐	☐	☐	☐
2.1-e5	gewichts- en stabiliteitsberekening											☐	☐	☐	☐	☐
2.1-e6	palenplan											☐	☐	☐	☐	☐
2.1-e7	paaltekening en berekening											☐	☐	☐	☐	☐
2.1-e8	paalafwijkingen											☐	☐	☐	☐	☐
2.1-e0	sterkteberekening en wapening fundering											☐	☐	☐	☐	☐

Afdeling	Omschrijving voorschrift	A2	B1	B2	B3	B4	B5	B6	B7	B8	Aangepast werkniveau	N.v.t.	Akkoord	Niet beoordeeld	1e keer niet akkoord	Akkoord na correctie
Keldervloeren												☐	☐	☐		
2.1-f1	grondwaterstanden	H	H	H	H	H	H	H	H	H		☐	☐	☐	☐	☐
2.1-f2	sterkteberekening en wapening beton	L	L	L	L	L	L	L	L	L		☐	☐	☐	☐	☐
Kelderwanden		**L**	**L**	**L**	**L**	**L**	**L**	**L**	**L**	**L**		☐	☐	☐		
2.1-g1	grondwaterstanden											☐	☐	☐	☐	☐
2.1-g2	sterkteberekening en wapening beton											☐	☐	☐	☐	☐
2.1-g3	sterkteberekening metselwerk											☐	☐	☐	☐	☐
Kelderdek (dekvloeren onder maaiveld)												☐	☐	☐		
2.1-h10	opgelegde belasting en verkeersbelastingen	M	H	H	H	H	H	H	H	H		☐	☐	☐	☐	☐
2.1-h20	berekening wapening beton (openbaar gebied)	M	H	H	H	H	H	H	H	H		☐	☐	☐	☐	☐
2.1-h30	berekening wapening beton (privéterrein)	L	L	L	L	L	L	L	L	L		☐	☐	☐	☐	☐
Begane grondvloeren		**L**	**L**	**L**	**L**	**L**	**L**	**L**	**L**	**L**		☐	☐	☐		
2.1-h1	vloertype											☐	☐	☐	☐	☐
2.1-h2	doorbuiging en eigen frequentie											☐	☐	☐	☐	☐
2.1-h3	sterkteberekening en wapening beton											☐	☐	☐	☐	☐
2.1-h4	sterkteberekening houten balklaag / vloer											☐	☐	☐	☐	☐
Wanden en verdiepingsvloeren		**L**	**L**	**L**	**L**	**L**	**L**	**L**	**L**	**L**		☐	☐	☐		
2.1-i1	stabiliteitsfunctie	H	H	H	H	H	H	H	H	H		☐	☐	☐	☐	☐
2.1-i2	sterkteberekening en wapening beton											☐	☐	☐	☐	☐
2.1-i3	sterkteberekening staalconstructie											☐	☐	☐	☐	☐
2.1-i4	sterkteberekening metselwerkwanden											☐	☐	☐	☐	☐
2.1-i5	sterkteberekening houten wanden en balklagen											☐	☐	☐	☐	☐
Kolommen		**H**	**H**	**H**	**H**	**H**	**H**	**H**	**H**	**H**		☐	☐	☐		
2.1-j1	sterkteberekening en wapening beton											☐	☐	☐	☐	☐
2.1-j2	sterkteberekening en controle staal											☐	☐	☐	☐	☐
2.1-j3	sterkteberekening en controle metselwerk											☐	☐	☐	☐	☐
2.1-j4	sterkteberekening en controle hout											☐	☐	☐	☐	☐
Stabiliteitselementen		**M**	**M**	**M**	**M**	**M**	**M**	**M**	**M**	**M**		☐	☐	☐		
2.1-k1	algemeen											☐	☐	☐	☐	☐
2.1-k2	sterkteberekening en controle beton											☐	☐	☐	☐	☐
2.1-k3	sterkteberekening en controle staalconstructie											☐	☐	☐	☐	☐
2.1-k4	sterkteberekening en controle metselwerk											☐	☐	☐	☐	☐
2.1-k5	sterkteberekening en controle hout											☐	☐	☐	☐	☐
Dakvloeren												☐	☐	☐		
2.1-l1	daktype	L	L	L	L	L	L	L	L	L		☐	☐	☐	☐	☐
2.1-l2	wateraccumulatie lichte platte daken	H	H	H	H	H	H	H	H	H		☐	☐	☐	☐	☐
2.1-l3	glazen daken en luifels	M	M	M	M	M	M	M	M	M		☐	☐	☐	☐	☐
2.1-l4	sterkteberekening en controle	L	L	L	L	L	L	L	L	L		☐	☐	☐	☐	☐
2.1-l5	sneeuwophoping	H	H	H	H	H	H	H	H	H		☐	☐	☐	☐	☐
Dilataties		**M**	**M**	**M**	**M**	**M**	**M**	**M**	**M**	**M**		☐	☐	☐		
2.1-m1	plaats en detaillering dilataties in constructies											☐	☐	☐	☐	☐

Afdeling	Omschrijving voorschrift	A2	B1	B2	B3	B4	B5	B6	B7	B8	Aangepast werkniveau	N.v.t.	Akkoord	Niet beoordeeld	1e keer niet akkoord	Akkoord na correctie
Prefab elementen		M	M	M	M	M	M	M	M	M		☐	☐	☐		
2.1-n1	constructieve samenhang van bouwconstructies											☐	☐	☐	☐	☐
2.1-n2	toetsing dragende gevel op tweede draagweg											☐	☐	☐	☐	☐
2,1-n3	balkons en galerijen											☐	☐	☐	☐	☐
2.1-n4	opleggingen en verankeringen											☐	☐	☐	☐	☐
2.1-n5	sterkteberekening en wapening beton											☐	☐	☐	☐	☐
2.1-n6	sterkteberekening en controle staal											☐	☐	☐	☐	☐
2.1-n7	sterkte berekening en controle metselwerk											☐	☐	☐	☐	☐
Opvang metselwerk		M	M	M	M	M	M	M	M	M		☐	☐	☐		
2.1-o1	lateien en metselafwerkvoorzieningen											☐	☐	☐	☐	☐
2.1-o2	spouwankers											☐	☐	☐	☐	☐
2.1-o3	verankering gevelbekleding											☐	☐	☐	☐	☐
Duurzaamheid		M	M	M	M	M	M	M	M	M		☐	☐	☐		
2.1-p1	controle materiaaleigenschappen											☐	☐	☐	☐	☐
2.1-p2	toetsing bevestigingsmethoden / verankeringen											☐	☐	☐	☐	☐
2.1-p3	toetsing brandwerende voorzieningen											☐	☐	☐	☐	☐
Sterkte bij brand		M	H	M	H	H	H	H	H	H		☐	☐	☐		
2.2-q1	brandwerendheidseisen											☐	☐	☐	☐	☐
2.2-q2	sterkteberekening hoofddraagconstructie											☐	☐	☐	☐	☐
2.2-q3	rekenkundige bepaling brandwerendheid delen											☐	☐	☐	☐	☐
2.2-q4	controle brandwerende voorzieningen											☐	☐	☐	☐	☐
Vloerafscheiding		M	H	M	H	H	H	H	H	H		☐	☐	☐		
2.3-r1	veranderlijke belasting											☐	☐	☐	☐	☐
2.3-r2	stootbelasting											☐	☐	☐	☐	☐
2.3-r3	uitgangspunten vloerafscheidingen met glas											☐	☐	☐	☐	☐
2.3-r4	sterkteberekening en toetsing											☐	☐	☐	☐	☐

Eindbeoordeling technische toets bouwconstructies

Datum en paraaf:	☐	Akkoord
	☐	Akkoord, voor zover beoordeeld
	☐	Niet akkoord

Gemeente Den Haag
Opmerkingenblad technische toetsing, versie 1.2 (14.08.2006)

BWT nr.:	202206455	**Gebouwcategorie:**	A2	**Projectinspecteur:**	5.1.2.e
Straat:	Leidsestraatweg 45			**Adviseur bouwfysica:**	
Werk:	het tijdelijk plaatsen van een luifel ten behoeve van snellaadstation Leidsestraatweg 45 voor een periode van 10 jaar			**Adviseur bouwconstructies:**	5.1.2.e
				Stadsdeelinspecteur:	5.1.2.e

Opmerkingen (via kopiëren en plakken extra blokken toevoegen!!)

Afdeling:	Bouwconstructies	Tekening/berekening:	22364 UO-600 Matenplan fundatie luifel

30-06-2022:

Er is wel een constructietekening ingediend van de fundatie, maar geen berekening. En ook nog niets van de bovenbouw.
Voorwaarden laten opnemen in de vergunning.

Afdeling:		Tekening/berekening:	

Afdeling:		Tekening/berekening:	

Vul hier uw advies in zoals dit later in het verzameladvies van de toetser wordt opgenomen.

(deze toelichting wordt niet opgenomen in het verzameladvies)

Bouwen: Adviesmodule Verkort Bouwconstructie (BC) (AM23)

Akkoord

De bij de aanvraag omgevingsvergunning ingediende constructieve tekeningen, berekeningen en/of rapporten zijn door Team Bouwconstructies echter als NIET AKKOORD beoordeeld.
Aangepaste constructieve stukken dienen opnieuw overlegd te worden ten behoeve van de omgevingsvergunning.

Het betreft de volgende documenten:

Nummer / titel	opgesteld door:	datum:
22364 UO-600-A Matenplan fundatie luifel	5.1.2.e	31-05-2022

De redenen voor beoordeling als Niet Akkoord:
Er is geen berekening ingediend

Wij hebben al contact opgenomen met de constructeur over de beoordeling Niet Akkoord, maar deze was niet bereikbaar.

De omgevingsvergunning kan echter onder de volgende voorwaarden wel worden verleend.

<u>Voorschriften op basis van de Regeling omgevingsrecht (Mor)</u>

Artikel 2.1, 2.2 en 2.7 Nader in te dienen constructieve gegevens
De hierna genoemde gegevens van de constructie en de bouwveiligheid moeten minimaal drie weken voor uitvoering worden ingediend. U kunt de gegevens indienen op dezelfde wijze als u de oorspronkelijke aanvraag heeft ingediend, vermeld hierbij ons kenmerk. Als de aanvraag via het omgevingsloket is ingediend kunt u de gegevens uploaden via www.omgevingsloket.nl

- De volgende constructieve gegevens:
  - de tekeningen en berekeningen;
  - het funderingsplan en de uitvoeringswijze.

Deze gegevens dienen te zijn goedgekeurd voordat met de uitvoering wordt begonnen.

Ruimte voor eventuele toelichting op het advies.

Dossiernummer 202206455
Leidsestraatweg 45
het tijdelijk plaatsen van een luifel ten behoeve van snellaadstation

30-06-2022
5.1.2.e

Tekst considerans behorende bij de beschikking op de aanvraag om een omgevingsvergunning voor wat betreft de activiteit

(deze toelichting wordt niet opgenomen in het verzameldocument van de regisseur.)

Melding opgegeven kosten akkoord.

Bouwen
Betreft variabel tarief legesverordening.

Melding opgegeven kosten € 5.1.1.c excl. BTW akkoord.

Vul hier uw advies in zoals dit later in het verzameladvies van de toetser wordt opgenomen.

(deze toelichting wordt niet opgenomen in het verzameladvies)

Handelen in strijd met regels ruimtelijke ordening: Adviesmodule Cultuurhistorie (AM55)

De Welstands- en Monumentencommissie heeft op 13 juli 2022 geadviseerd in het kader van de dubbelbestemming 'Waarde-Cultuurhistorie'.

Haar advies luidt als volgt:

Akkoord
Het bouwplan is beoordeeld in het kader van de dubbelbestemming 'Waarde-Cultuurhistorie'.

De luifel is positionering, afmetingen, vormgeving en kleurstelling voldoende terughoudend en leidt daardoor niet tot een aantasting van de cultuurhistorische waarden van het stadsgezicht.

Ruimte voor eventuele toelichting op het advies.

Vul hier uw advies in zoals dit later in het verzameladvies van de toetser wordt opgenomen.

(deze toelichting wordt niet opgenomen in het verzameladvies)

Handelen in strijd met regels ruimtelijke ordening: Adviesmodule Stedenbouw en Planologie V&T (AM47)

Advies: **Akkoord**

Dossiernummer:	202206455
Straatnaam:	Leidsestraatweg 45
Datum advies:	7 juli 2022
Advies afdeling:	V&T
Adviseur:	5.1.2.e

Aanvraag:
het tijdelijk plaatsen van een luifel ten behoeve van snellaadstation Leidsestraatweg 45 voor een periode van 10 jaar

Geschiedenis:
eerder verleende vergunning(en): 201604699/5986291 Vergunning verleend op 27-05-2016 voor een
periode van 5 jaar.

Strijdigheid:
ja, met artikel ja, met artikel 10.2.2, onder c, onder 3

binnenplanse afwijking(en) mogelijk op grond van artikel 22, lid b.
toelichting: De maximale bouwhoogte van 5meter wordt met 0,5 meter overschreden. Binnenplanse afwijking mogelijk op basis van artikel 22, lid b.

toelichting: De maximale bouwhoogte van 5 meter wordt met 0,5 meter overschreden. Binnenplanse
afwijking mogelijk op basis van artikel 22, lid b. 10% van 5 meter is 0,5 meter.

Algemeen:
Bestemmingsplan Marlot - Reigersbergen (2017-09-21) Rijks BSG

Wat is vergunningsplichtig?
-het bouwen van een bouwwerk geen gebouw zijnde in een **rijks** beschermd stadsgezicht.

Aandachtspunten PI:
-geschiedenis
-artikelnummer
-binnenplans

Motivering (opneembaar 1-op-1 door de projectinspecteur in het besluit)
Wij zijn bereid de afwijking van de desbetreffende bestemmingsplanregels toe te staan op grond van de volgende motivering:

Dit plan in de buurt 'Marlot' ligt in het rijks beschermde stadsgezicht en bestaat uit een oplaadstation langs de Leidsestraatweg.

Vul hier uw advies in zoals dit later in het verzameladvies van de toetser wordt opgenomen.

(deze toelichting wordt niet opgenomen in het verzameladvies)

In het bestemmingsplan is het bouwen van een bouwwerk geen gebouw zijnde, in dit geval de luifel, hoger dan 5 meter niet toegestaan. Het oprichten van een luifel boven het oplaadstation is mogelijk. Het object heeft geen negatieve stedenbouwkundig impact op de omgeving. Eerder was al een soortgelijke luifel vergund en geplaatst.

In dit document zijn automatisch alle gemaakte adviezen opgenomen.
Dit document wordt beschikbaar gesteld aan de regisseur

(deze toelichting wordt niet opgenomen in het verzameladvies)

Juridisch planologische toets

1. Gegevens aanvraag
- datum indiening: 8 april 2022
- dossiernummer: 202206455
- het tijdelijk plaatsen van een luifel ten behoeve van snellaadstation Leidsestraatweg 45 voor een periode van 10 jaar

2. Type aanvraag
- omgevingsaanvraag

3. Aangevraagde/benodigde activiteiten
- bouwen
- handelen in strijd met regels ruimtelijke ordening

4. Beoordeling aanvraag op grond van bestemmingsplan/beheersverordening
- bestemmingsplan/beheersverordening: Marlot - Reigersbergen
- bestemming: Verkeer - Hoofdverkeersweg
- functieaanduiding: specifieke vorm van bedrijf - oplaadpunt electrische voertuigen
- dubbelbestemming: Waarde - Archeologie en Waarde - Cultuurhistorie
- gebiedsaanduiding: Overige zone - ecologische verbindingszone en Overige zone - waterstaat beschermingszone
- in strijd?: Kies een item.
- benodigde afwijkingsprocedure: binnenplanse afwijking(en) mogelijk op grond van artikel 22, lid b.

toelichting: De maximale bouwhoogte van 5meter wordt met 0,5 meter overschreden. Binnenplanse afwijking mogelijk op basis van artikel 22, lid b.

5. Aandachtspunten/overige toestemmingen
- Rijksbeschermd stadsgezicht 'Marlot en Reigersbergen'

6. Probleemstelling en/of bestuurlijke gevoeligheid
- < invullen duidelijke omschrijving van knelpunt(en) of bestuurlijke gevoeligheid >

7. Voorstel regisseur
- Vergunnen mits akkoord adviseurs

8. Grondslag leges
- opgegeven bouwkosten: € 5.1.1.c (ex. btw)
- akkoord? ja
- advies IGG vereist?

9. Advies aanvragen bij:

advies vragen aan:		*opmerking voor/vraag aan de adviseur:*
x	Cultuurhistorie	
x	Verkort Bouwconstructie	
x	Verkort Stedenbouw & Planologie V&T	

In dit document zijn automatisch alle gemaakte adviezen opgenomen.
Dit document wordt beschikbaar gesteld aan de regisseur

(deze toelichting wordt niet opgenomen in het verzameladvies)

Handelen in strijd met regels ruimtelijke ordening: Adviesmodule Cultuurhistorie (AM55)

De Welstands- en Monumentencommissie heeft op 13 juli 2022 geadviseerd in het kader van de dubbelbestemming 'Waarde-Cultuurhistorie'.

Haar advies luidt als volgt:

Akkoord
Het bouwplan is beoordeeld in het kader van de dubbelbestemming 'Waarde-Cultuurhistorie'.

De luifel is positionering, afmetingen, vormgeving en kleurstelling voldoende terughoudend en leidt daardoor niet tot een aantasting van de cultuurhistorische waarden van het stadsgezicht.

Ruimte voor eventuele toelichting op het advies.

Handelen in strijd met regels ruimtelijke ordening: Adviesmodule Stedenbouw en Planologie V&T (AM47)

Advies: **Akkoord**

Dossiernummer:	202206455
Straatnaam:	Leidsestraatweg 45
Datum advies:	7 juli 2022
Advies afdeling:	V&T
Adviseur:	5.1.2.e

Aanvraag:
het tijdelijk plaatsen van een luifel ten behoeve van snellaadstation Leidsestraatweg 45 voor een periode van 10 jaar

Geschiedenis:
eerder verleende vergunning(en): 201604699/5986291 Vergunning verleend op 27-05-2016 voor een
periode van 5 jaar.

Strijdigheid:
ja, met artikel ja, met artikel 10.2.2, onder c, onder 3

binnenplanse afwijking(en) mogelijk op grond van artikel 22, lid b.
toelichting: De maximale bouwhoogte van 5meter wordt met 0,5 meter overschreden. Binnenplanse

afwijking mogelijk op basis van artikel 22, lid b.

toelichting: De maximale bouwhoogte van 5 meter wordt met 0,5 meter overschreden.
Binnenplanse
afwijking mogelijk op basis van artikel 22, lid b. 10% van 5 meter is 0,5 meter.

Algemeen:
Bestemmingsplan Marlot - Reigersbergen (2017-09-21) Rijks BSG

Wat is vergunningsplichtig?
-het bouwen van een bouwwerk geen gebouw zijnde in een **rijks** beschermd stadsgezicht.

Aandachtspunten PI:
-geschiedenis
-artikelnummer
-binnenplans

Motivering (opneembaar 1-op-1 door de projectinspecteur in het besluit)
Wij zijn bereid de afwijking van de desbetreffende bestemmingsplanregels toe te staan op grond van de volgende motivering:

Dit plan in de buurt 'Marlot' ligt in het rijks beschermde stadsgezicht en bestaat uit een oplaadstation langs de Leidsestraatweg.

In het bestemmingsplan is het bouwen van een bouwwerk geen gebouw zijnde, in dit geval de luifel, hoger dan 5 meter niet toegestaan.

Het oprichten van een luifel boven het oplaadstation is mogelijk. Het object heeft geen negatieve stedenbouwkundig impact op de omgeving. Eerder was al een soortgelijke luifel vergund en geplaatst.

De volgende adviezen zijn opgesteld door de toetser(s) van de (diverse) activiteiten voor dossier 202206455.

Juridisch planologische toets

1. **Gegevens aanvraag**
   - datum indiening: 8 april 2022
   - dossiernummer: 202206455
   - het tijdelijk plaatsen van een luifel ten behoeve van snellaadstation Leidsestraatweg 45 voor een periode van 10 jaar

2. **Type aanvraag**
   - omgevingsaanvraag

3. **Aangevraagde/benodigde activiteiten**
   - bouwen
   - handelen in strijd met regels ruimtelijke ordening

4. **Beoordeling aanvraag op grond van bestemmingsplan/beheersverordening**
   - bestemmingsplan/beheersverordening: < invullen >
   - bestemming:
   - functieaanduiding:
   - bouwaanduiding:
   - dubbelbestemming:
   - gebiedsaanduiding:
   - in strijd?: Kies een item.
   - benodigde afwijkingsprocedure: Kies een item.

   toelichting: < invullen waarom wel/geen strijdigheid en de mate van strijdigheid >

   - **het bestemmingsplan 'Parapluherziening (fiets)parkeren'**:
   - in strijd?: Kies een item.
   - benodigde afwijkingsprocedure: Kies een item.

   toelichting: < invullen waarom wel/geen strijdigheid en de mate van strijdigheid >

   - **het bestemmingsplan 'Parapluherziening Staat van Bedrijfsactiviteiten':**
   - in strijd?: Kies een item.
   - benodigde afwijkingsprocedure: Kies een item.

   toelichting: < invullen waarom wel/geen strijdigheid en de mate van strijdigheid >

   - **ontwerp bestemmingsplan/-beheersverordening:**
   - bestemming:
   - functieaanduiding:
   - bouwaanduiding:
   - dubbelbestemming:
   - gebiedsaanduiding:
   - in strijd?: Kies een item.
   - benodigde afwijkingsprocedure: Kies een item.

   toelichting: < invullen waarom wel/geen strijdigheid en de mate van strijdigheid >

5. Aandachtspunten/overige toestemmingen

- Rijksbeschermd stadsgezicht Kies een item.
- Gemeentelijk beschermd stadsgezicht Kies een item.
- Rijksmonument
- Gemeentelijk monument
- Wet natuurbescherming
- Problematiek Stikstof (checklist)
- Wet geluidhinder
- M.e.r.
- Activiteitenbesluit
- Bibob
- Waterwet/Keur Delfland
- Bodemkwaliteit
- Grondwaterbescherming
- Grondwateronttrekking
- Bezonning
- Windhinder
- Woningonttrekking
- Huisvestingsverordening
- Exploitatieplan/kostenverhaal
- Privaatrecht
- Gebruik/inname gemeentegrond
- Sloopmelding
- Algemene VVGB Raad
- Specifieke VVGB Raad
- VVGB ander bevoegd gezag <invullen>
- Anders, nl. < invullen >

6. Probleemstelling en/of bestuurlijke gevoeligheid

- < invullen duidelijke omschrijving van knelpunt(en) of bestuurlijke gevoeligheid >

7. Voorstel regisseur

- Vergunnen mits akkoord adviseurs

8. Grondslag leges

- opgegeven bouwkosten: € < invullen > (ex. btw)
- akkoord? < ja/nee > + eventuele onderbouwing
- advies IGG vereist? < ja/nee > + eventuele onderbouwing
    - Voor aanvragen omgevingsvergunning (activiteit Bouwen) met een bouwkostenbedrag gelijk aan of meer dan €100.000,00 wordt **altijd** een bouwkostenadvies aangevraagd;
    - Voor aanvragen omgevingsvergunning (activiteit Bouwen) met een bouwkostenbedrag < €100.000,00 wordt in beginsel **geen** bouwkostenadvies aangevraagd;
        - Als er een onwaarschijnlijk of overduidelijk incorrect bouwkostenbedrag is ingevuld door de aanvrager, kan toch een bouwkostenadvies worden aangevraagd;
    - Bij een bouwkostenadvies waarin de berekende bouwkosten minder dan 5% hoger zijn dan de door de aanvrager opgegeven bouwkosten zal er **geen** verhoging van de bouwkosten wordt toegepast en de door de aanvrager opgegeven bouwkosten worden aan gehouden;
    - Bij een opgave van de bouwkosten die hoger is dan 29 miljoen euro wordt **geen** advies gevraagd.
    - Indien bij aanvragen < € 100.000,- zelf de rekentool wordt gebruikt dan dient deze inzichtelijk te worden gemaakt.
- betreft tevens aanvraag <groene/rode> leges

9. Advies aanvragen bij:

advies vragen aan:		*opmerking voor/vraag aan de adviseur:*
	ACOR	
	Archeologie	
	Bodem	
	Bouwfysica	
	Bouwecologie	
	Brandweer	
	Huisvestingsverordening	
	BSD/TC-Horeca	
	Economie	
	Bouwconstructie	
	Groenbeheer	
	Toegankelijkheid	
	Juridische Zaken	
	Lucht	
	Gasunie	
	Milieubeheer	
	Vuurwerkgroep	
	Monumentenzorg	
	Omgevingsvergunningoverleg (OVO)	
	Duurzaamheid en Groen	
	Planeconomie GOB	
	Riolering en waterbeheersing	
	Stedenbouw en Planologie	
	Mobiliteit	
	Wegbeheerder Kabels en Leidingen	
	Welstand	
	Welstand + Cultuurhistorie	
	Cultuurhistorie	
	Hoogheemraadschap	
	Rijksdienst voor Cultureel Erfgoed	
	Provincie Zuid Holland	
	Verkort Bouwconstructie	
	Verkort Bouwfysica	
	Verkort Stedenbouw & Planologie V&T	
	Verkort Welstand V&T	
	Duurzaamheid & Leefomgeving*	
	ODH geluid*	
	ODH grondwaterbescherming*	
	ODH externe veiligheid*	
	kostendeskundige*	

Bouwen: Adviesmodule Verkort Bouwconstructie (BC) (AM23)

Akkoord

De bij de aanvraag omgevingsvergunning ingediende constructieve tekeningen, berekeningen en/of rapporten zijn door Team Bouwconstructies echter als NIET AKKOORD beoordeeld.
Aangepaste constructieve stukken dienen opnieuw overlegd te worden ten behoeve van de omgevingsvergunning.

Het betreft de volgende documenten:

Nummer / titel	opgesteld door:	datum:
22364 UO-600-A Matenplan fundatie luifel	5.1.2.e	31-05-2022

De redenen voor beoordeling als Niet Akkoord:
Er is geen berekening ingediend

Wij hebben al contact opgenomen met de constructeur over de beoordeling Niet Akkoord, maar deze was niet bereikbaar.

De omgevingsvergunning kan echter onder de volgende voorwaarden wel worden verleend.

Voorschriften op basis van de Regeling omgevingsrecht (Mor)

Artikel 2.1, 2.2 en 2.7 Nader in te dienen constructieve gegevens
De hierna genoemde gegevens van de constructie en de bouwveiligheid moeten minimaal drie weken voor uitvoering worden ingediend. U kunt de gegevens indienen op dezelfde wijze als u de oorspronkelijke aanvraag heeft ingediend, vermeld hierbij ons kenmerk. Als de aanvraag via het omgevingsloket is ingediend kunt u de gegevens uploaden via www.omgevingsloket.nl

- De volgende constructieve gegevens:
  - de tekeningen en berekeningen;
  - het funderingsplan en de uitvoeringswijze.

Deze gegevens dienen te zijn goedgekeurd voordat met de uitvoering wordt begonnen.

Ruimte voor eventuele toelichting op het advies.

Dossiernummer 202206455
Leidsestraatweg 45
het tijdelijk plaatsen van een luifel ten behoeve van snellaadstation

30-06-2022
5.1.2.e

Juridisch planologische toets

1. **Gegevens aanvraag**
   - datum indiening: 8 april 2022
   - dossiernummer: 202206455
   - het tijdelijk plaatsen van een luifel ten behoeve van snellaadstation Leidsestraatweg 45 voor een periode van 10 jaar

2. **Type aanvraag**
   - omgevingsaanvraag

3. **Aangevraagde/benodigde activiteiten**
   - bouwen

- handelen in strijd met regels ruimtelijke ordening

4. Beoordeling aanvraag op grond van bestemmingsplan/beheersverordening

- bestemmingsplan/beheersverordening: Marlot - Reigersbergen
- bestemming: Verkeer - Hoofdverkeersweg
- functieaanduiding: specifieke vorm van bedrijf - oplaadpunt electrische voertuigen
- dubbelbestemming: Waarde - Archeologie en Waarde - Cultuurhistorie
- gebiedsaanduiding: Overige zone - ecologische verbindingszone en Overige zone - waterstaat beschermingszone
- in strijd?: Kies een item.
- benodigde afwijkingsprocedure: binnenplanse afwijking(en) mogelijk op grond van artikel 22, lid b.

toelichting: De maximale bouwhoogte van 5meter wordt met 0,5 meter overschreden. Binnenplanse afwijking mogelijk op basis van artikel 22, lid b.

5. Aandachtspunten/overige toestemmingen

- Rijksbeschermd stadsgezicht 'Marlot en Reigersbergen'

6. Probleemstelling en/of bestuurlijke gevoeligheid

- < invullen duidelijke omschrijving van knelpunt(en) of bestuurlijke gevoeligheid >

7. Voorstel regisseur

- Vergunnen mits akkoord adviseurs

8. Grondslag leges

- opgegeven bouwkosten: € 5.1.1.c (ex. btw)
- akkoord? ja
- advies IGG vereist?

9. Advies aanvragen bij:

advies vragen aan:		*opmerking voor/vraag aan de adviseur:*
x	Cultuurhistorie	
x	Verkort Bouwconstructie	
x	Verkort Stedenbouw & Planologie V&T	

Handelen in strijd met regels ruimtelijke ordening: Adviesmodule Cultuurhistorie (AM55)

De Welstands- en Monumentencommissie heeft op 13 juli 2022 geadviseerd in het kader van de dubbelbestemming 'Waarde-Cultuurhistorie'.

Haar advies luidt als volgt:

Akkoord
Het bouwplan is beoordeeld in het kader van de dubbelbestemming 'Waarde-Cultuurhistorie'.

De luifel is positionering, afmetingen, vormgeving en kleurstelling voldoende terughoudend en leidt daardoor niet tot een aantasting van de cultuurhistorische waarden van het stadsgezicht.

Ruimte voor eventuele toelichting op het advies.

Handelen in strijd met regels ruimtelijke ordening: Adviesmodule Stedenbouw en Planologie V&T (AM47)

Advies: **Akkoord**

Dossiernummer:	202206455
Straatnaam:	Leidsestraatweg 45
Datum advies:	7 juli 2022
Advies afdeling:	V&T
Adviseur:	5.1.2.e

Aanvraag:
het tijdelijk plaatsen van een luifel ten behoeve van snellaadstation Leidsestraatweg 45 voor een periode van 10 jaar

Geschiedenis:
eerder verleende vergunning(en): 201604699/5986291 Vergunning verleend op 27-05-2016 voor een periode van 5 jaar.

Strijdigheid:
ja, met artikel ja, met artikel 10.2.2, onder c, onder 3

binnenplanse afwijking(en) mogelijk op grond van artikel 22, lid b.
toelichting: De maximale bouwhoogte van 5meter wordt met 0,5 meter overschreden. Binnenplanse afwijking mogelijk op basis van artikel 22, lid b.

toelichting: De maximale bouwhoogte van 5 meter wordt met 0,5 meter overschreden. Binnenplanse afwijking mogelijk op basis van artikel 22, lid b. 10% van 5 meter is 0,5 meter.

Algemeen:
Bestemmingsplan Marlot - Reigersbergen (2017-09-21) Rijks BSG

Wat is vergunningsplichtig?
-het bouwen van een bouwwerk geen gebouw zijnde in een **rijks** beschermd stadsgezicht.

Aandachtspunten PI:
-geschiedenis
-artikelnummer
-binnenplans

Motivering (opneembaar 1-op-1 door de projectinspecteur in het besluit)
Wij zijn bereid de afwijking van de desbetreffende bestemmingsplanregels toe te staan op grond van de volgende motivering:

Dit plan in de buurt 'Marlot' ligt in het rijks beschermde stadsgezicht en bestaat uit een oplaadstation langs de Leidsestraatweg.

In het bestemmingsplan is het bouwen van een bouwwerk geen gebouw zijnde, in dit geval de luifel, hoger dan 5 meter niet toegestaan.

Het oprichten van een luifel boven het oplaadstation is mogelijk. Het object heeft geen negatieve stedenbouwkundig impact op de omgeving. Eerder was al een soortgelijke luifel vergund en geplaatst.

Den Haag

Retouradres Postbus 12600, 2500 DJ Den Haag

Totalenergies Marketing Nederland N.V.
t.a.v. 5.1.2.e
Postbus 294
2501 BC Den Haag

Uw brief van
-
Ons kenmerk
202206455/8383259
Contactpersoon
5.1.2.e
Telefoonnummer
(5.1.2.e
E-mailadres

Aantal bijlagen
diversen

Datum
zie documentenlijst

Onderwerp
verlening van de gevraagde omgevingsvergunning voor Leidsestraatweg 45

Geachte mevrouw/mijnheer,

Op 8 april 2022 hebben wij uw aanvraag om een omgevingsvergunning ontvangen voor het tijdelijk plaatsen van een luifel ten behoeve van snellaadstation Leidsestraatweg 45 voor een periode van 10 jaar.

Uw aanvraag omvat de activiteiten 'Bouwen' en 'Handelen in strijd met regels ruimtelijke ordening' waarop de reguliere voorbereidingsprocedure van toepassing is.

Tijdens de behandeling van uw aanvraag hebben wij vastgesteld dat op basis van de beoordeling en de ingewonnen adviezen de omgevingsvergunning voor voornoemde activiteiten kan worden verleend.

Voor de motivering van onze beslissing verwijzen wij naar de bij deze beschikking behorende bijlage waarin per activiteit de beoordeling, advisering en de van toepassing zijnde voorschriften zijn opgenomen. Deze bijlage moet hier als herhaald en ingelast worden beschouwd.

Besluit:
Gelet op het bepaalde in artikelen 2.10 en 2.12 van de Wet algemene bepalingen omgevingsrecht besluiten wij de gevraagde omgevingsvergunning als bedoeld in artikel 2.1, lid 1, onder a en c, op grond van artikel 2.23 van deze wet te verlenen voor een periode van 10 jaar met de daarbij behorende in de documentenlijst genoemde documenten.

Burgemeester en wethouders van Den Haag,
namens dezen:
Adjunct teammanager vergunningen, afdeling Vergunningen & Toezicht

5.1.2.e

J. van der Geest

Deze omgevingsvergunning treedt op grond van het bepaalde in artikel 6.1 van de Wet algemene bepalingen omgevingsrecht in werking op de dag na de bekendmaking ervan.

Wij wijzen u erop dat deze vergunning aan u wordt verleend behoudens rechten van derden en dat door het verlenen van deze vergunning niet wordt vooruitgelopen op enige andere door de gemeente krachtens de wet of een gemeentelijke verordening, dan wel krachtens eigendomsrecht van de gemeente met betrekking tot de onderhavige aanvraag eventueel te nemen beslissing.

Tot slot maken wij u erop attent dat u op eigen risico handelt als u gebruik maakt van de verleende vergunning voordat deze onherroepelijk is.

Bent u het niet eens met dit besluit? En bent u belanghebbende?
Dan kunt u een bezwaarschrift indienen.
Stuur dit bezwaarschrift binnen zes weken na de bekendmaking naar:
Burgemeester en wethouders van Den Haag, AWB/bezwaar,
Postbus 12600, 2500 DJ Den Haag.

Voor het indienen van een bezwaarschrift gelden de volgende regels.

a. Uw naam, adres en telefoonnummer vermeldt u in het bezwaarschrift.
b. U zet uw handtekening onder het bezwaarschrift.
c. U stuurt een kopie van het besluit mee. Heeft u of kunt u dit niet, dan geeft u een duidelijke omschrijving van het besluit waartegen u bezwaar maakt.
d. U vermeldt het kenmerk en de datum van het besluit.
e. De argumenten voor bezwaar schrijft u in de brief.
f. Dient u namens iemand anders het bezwaar in? Stuur dan een volmacht mee.

Indien u schriftelijk bezwaar maakt, wordt u verzocht om een kopie van het besluit waartegen het bezwaar is gericht mee te zenden en in de linkerbovenhoek van de envelop de woorden 'AWB/BEZWAAR' te vermelden.

De indiener van het bezwaarschrift kan, als onverwijlde spoed dat - gelet op de betrokken belangen - vereist, eveneens een voorlopige voorziening (bijvoorbeeld een schorsing van het besluit) vragen bij de president van de rechtbank, Postbus 20302, 2500 EH Den Haag.

Op www.denhaag.nl/bezwaar vindt u meer informatie.

Bijlage

Beoordeling activiteiten

Het bouwwerk waarop de aanvraag betrekking heeft is gelegen in het Rijks beschermd stadsgezicht 'Marlot en Reigersbergen'.

Activiteit 'Bouwen'

Voor zover van toepassing is deze activiteit getoetst aan:
- Het ter plaatse geldende bestemmingsplan 'Marlot - Reigersbergen', waar ter plaatse van uw initiatief de enkelbestemming 'Verkeer - Hoofdverkeersweg', de dubbelbestemmingen 'Waarde – Archeologie' en 'Waarde - Cultuurhistorie' met de functieaanduiding 'specifieke vorm van bedrijf - oplaadpunt electrische voertuigen' zijn opgenomen;
- Het bestemmingsplan 'Parapluherziening (fiets)parkeren';
- De Bouwverordening;
- Het Bouwbesluit 2012;
- De Welstandsnota.

Gebleken is dat de aanvraag niet voldoet aan het ter plaatse geldende bestemmingsplan 'Marlot – Reigersbergen'. Dit betekent dat de gevraagde omgevingsvergunning niet kan worden verleend, tenzij wordt afgeweken van de desbetreffende planregels. Hierdoor wordt de aanvraag mede aangemerkt als een aanvraag tot het afwijken van het bestemmingsplan.

Wij zijn bereid afwijking van het bestemmingsplan 'Marlot – Reigersbergen' toe te staan. Voor de motivering hiervan verwijzen wij naar de beoordeling van de activiteit 'Handelen in strijd met regels ruimtelijke ordening'.

Voorts is niet gebleken, dat de aanvraag in strijd is met het bestemmingsplan 'Parapluherziening (fiets)parkeren'.

Er is met uw aanvraag en de daarbij verstrekte gegevens en bescheiden voldoende aannemelijk gemaakt dat het bouwen van het bouwwerk waarop de aanvraag betrekking heeft, kan voldoen aan de voorschriften van het Bouwbesluit 2012 en de Bouwverordening.

Ingewonnen advies:
De Welstands- en Monumentencommissie heeft op 13 juli 2022 geadviseerd in het kader van de dubbelbestemming 'Waarde-Cultuurhistorie'. Haar advies luidt als volgt:

Akkoord
Het bouwplan is beoordeeld in het kader van de dubbelbestemming 'Waarde-Cultuurhistorie'.

De luifel is positionering, afmetingen, vormgeving en kleurstelling voldoende terughoudend en leidt daardoor niet tot een aantasting van de cultuurhistorische waarden van het stadsgezicht.

Wij nemen het advies van de welstands- en monumentencommissie over.

Eindoordeel activiteit 'Bouwen'

Uit de beoordeling van de activiteit en het ingewonnen advies volgt, dat de gevraagde omgevingsvergunning voor de activiteit 'Bouwen' op basis van artikel 2.10 van de Wet algemene bepalingen omgevingsrecht kan worden verleend.

Aan deze vergunning voor bovengenoemde activiteit verbinden wij de volgende voorschriften:

Het bouwen moet gebeuren volgens de bepalingen van het Bouwbesluit en de Bouwverordening. Tevens moet worden voldaan aan de hierna opgenomen nadere voorschriften en bepalingen.

Voorschriften op basis van het Besluit omgevingsrecht (Bor)

Artikel 5.16 Instandhoudingstermijn
Na het verstrijken van de aangegeven termijn bent u verplicht de voor de verlening van de omgevingsvergunning bestaande toestand hersteld te hebben.

Mocht de noodzaak van de instandhouding eerder komen te vervallen dan bent u tevens verplicht de luifel onmiddellijk te verwijderen.

Voorschriften op basis van de Regeling omgevingsrecht (Mor)

Artikel 2.1, 2.2 en 2.7 Nader in te dienen constructieve gegevens
De hierna genoemde gegevens van de constructie en de bouwveiligheid moeten minimaal drie weken voor uitvoering worden ingediend. U kunt de gegevens indienen op dezelfde wijze als u de oorspronkelijke aanvraag heeft ingediend, vermeld hierbij ons kenmerk. Als de aanvraag via het omgevingsloket is ingediend kunt u de gegevens uploaden via www.omgevingsloket.nl

- De volgende constructieve gegevens:
  - de tekeningen en berekeningen;
  - het funderingsplan en de uitvoeringswijze.

Deze gegevens dienen te zijn goedgekeurd voordat met de uitvoering wordt begonnen.

Voorschriften op basis van het Bouwbesluit 2012

Artikel 1.23 Aanwezigheid bescheiden
Tijdens het bouwen zijn, voor zover van toepassing, de volgende bescheiden of een afschrift daarvan op het terrein aanwezig:
- de omgevingsvergunning voor het bouwen.

Artikel 1.25 Mededeling aanvang en beëindiging werkzaamheden
Ten minste twee werkdagen voor de feitelijke aanvang van de bouwwerkzaamheden waarop deze vergunning ziet, dient de houder van deze vergunning ons schriftelijk van de aanvang van die werkzaamheden, met inbegrip van ontgravingswerkzaamheden, in kennis te stellen.

Ten minste op de dag van beëindiging van de bouwwerkzaamheden waarop deze vergunning ziet, dient de houder van deze vergunning ons schriftelijk van de beëindiging van die werkzaamheden in kennis te stellen.

Voor het melden van zowel de aanvang als de beëindiging van de werkzaamheden dient u de formulieren, zoals achteraan opgenomen bij deze beschikking, volledig ingevuld in te dienen. U kunt de gegevens indienen op dezelfde wijze als u de oorspronkelijke aanvraag heeft ingediend, vermeld hierbij ons kenmerk. Als de aanvraag via het omgevingsloket is ingediend kunt u de gegevens uploaden via www.omgevingsloket.nl

Nadere aanwijzingen
Om de beoogde activiteiten te kunnen verrichten wijzen wij u in ieder geval op de onderstaande mogelijke vergunning- of meldingsplicht en/of benodigde ontheffingen/onderzoeken. U dient zelf na te gaan of wellicht nog andere vergunningen/toestemmingen benodigd zijn.

Intrekking omgevingsvergunning
Wij wijzen u erop dat wij op grond van artikel 2.33 van de Wet algemene bepalingen omgevingsrecht (Wabo) bevoegd zijn om een omgevingsvergunning geheel of gedeeltelijk in te trekken. Dit kan voor de activiteit 'Bouwen' onder meer wanneer er gedurende 26 weken geen handelingen zijn verricht met gebruikmaking van de vergunning.

Bouwbesluit 2012
Een sloopmelding is vereist indien er meer dan 10 m3 afval ontstaat en/of er asbest dient te worden verwijderd;
Voor informatie hieromtrent kunt u bellen met telefoonnummer: 14 070 of onze website raadplegen.
De melding met bijbehorende stukken kunt u indienen via www.omgevingsloket.nl

Algemene Plaatselijke Verordening van Den Haag
- Een vergunning gebruik openbare straat of instemmingsbesluit is vereist indien sprake is van het plaatsen, aanbrengen of hebben van een voorwerp (bijvoorbeeld een afvalcontainer/steiger) op, in, over of boven de weg of de weg anders te gebruiken of af te zetten (bijvoorbeeld t.b.v. bouwverkeer/bouwwerkzaamheden/aanpassen wegverharding) dan overeenkomstig de publieke functie daarvan.

Voor informatie hieromtrent kunt u bellen met telefoonnummer: 14 070 of onze website raadplegen.
De aanvraag met bijbehorende stukken kunt u indienen via
https://www.denhaag.nl/nl/vergunningen-en-ontheffingen.htm

Kwaliteit overige bouwdelen
De eigenaar of degene die uit anderen hoofde bevoegd is, in beginsel verantwoordelijk is dat het gehele bouwwerk voldoet aan de bouwregelgeving. Eenieder die een bouwwerk bouwt, gebruikt of laat gebruiken dient er zorg voor te dragen dat er geen gevaar voor de gezondheid of veiligheid ontstaat, dan wel dat dit voortduurt. Daarom maken wij u attent op het volgende:
- Het is verboden om op of aan een bouwwerk of op een open erf of terrein voorwerpen of stoffen te plaatsen, te werpen of te hebben, handelingen te verrichten of na te laten of werktuigen te gebruiken, waardoor:
    - op voor de omgeving hinderlijke of schadelijke wijze rook, roet, walm of stof wordt verspreid;
    - overlast wordt of kan worden veroorzaakt voor de gebruikers van het bouwwerk, het open erf of terrein;
    - op voor de omgeving hinderlijke of schadelijke wijze stank, stof of vocht of irriterend materiaal wordt verspreid of overlast wordt veroorzaakt door geluid en trilling, elektrische trilling daaronder begrepen, of door schadelijk of hinderlijk gedierte, dan wel door verontreiniging van het bouwwerk, open erf of terrein, of
    - instortings-, omval- of ander gevaar wordt veroorzaakt;
- Het is aan te raden in ruimten waar elektrische voertuigen staan gestald, één of meerdere rookmelders te plaatsen conform NEN 2555. Indien sprake is van oplaadpunten ten behoeve van

deze elektrische voertuigen wordt geadviseerd een schakelaar aan te brengen die alle oplaadpunten bij brand gelijktijdig afsluit van de voorziening voor elektriciteit.

Activiteit 'Handelen in strijd met regels ruimtelijke ordening'

Voor zover van toepassing is deze activiteit getoetst aan het bestemmingsplan 'Marlot - Reigersbergen', waar ter plaatse van uw initiatief de enkelbestemming 'Verkeer - Hoofdverkeersweg', de dubbelbestemmingen 'Waarde – Archeologie' en 'Waarde - Cultuurhistorie' met de functieaanduiding 'specifieke vorm van bedrijf - oplaadpunt electrische voertuigen' zijn opgenomen.

Wij hebben vastgesteld dat de aanvraag niet voldoet aan artikel 10.2.2 lid c onder 3 van het bestemmingsplan voor wat betreft het overschrijden van de maximale bouwhoogte voor bouwwerken, geen gebouw zijnde, van 5 meter met 0,5 meter.

Artikel 25.1 lid a van het bestemmingsplan biedt hiervoor een afwijkingsmogelijkheid.

Dit betekent dat de gevraagde omgevingsvergunning niet kan worden verleend, tenzij met toepassing van de procedure ex. artikel 2.12, lid 1 onder a sub 1°, van de Wet algemene bepalingen omgevingsrecht wordt afgeweken van deze planregel. Wij zijn bereid de afwijking van de desbetreffende bestemmingsplanregels toe te staan op grond van de volgende motivering:

Dit plan in de buurt 'Marlot' ligt in het Rijksbeschermd stadsgezicht en bestaat uit een oplaadstation langs de Leidsestraatweg.

In het bestemmingsplan is het bouwen van een bouwwerk geen gebouw zijnde, in dit geval de luifel, hoger dan 5 meter niet toegestaan.

Het oprichten van een luifel boven het oplaadstation is mogelijk. Het object heeft geen negatieve stedenbouwkundig impact op de omgeving. Eerder was al een soortgelijke luifel vergund en geplaatst.

Eindoordeel activiteit 'Handelen in strijd met regels ruimtelijke ordening'

Uit de beoordeling van de activiteit volgt dat de gevraagde omgevingsvergunning voor de activiteit 'Handelen in strijd met regels ruimtelijke ordening' op basis van artikel 2.12 van de Wet algemene bepalingen omgevingsrecht kan worden verleend.

MELDING AANVANG WERKZAAMHEDEN

(ten minste twee dagen voor de aanvang melden)

Gemeente Den Haag
Postbus 12600
2500 DJ Den Haag

Adres : Leidsestraatweg 45
Dossiernummer : 202206455
Regisseur realisatiefase : 5.1.2.e 5.1.2.e 5.1.2.e @denhaag.nl

Ondergetekende, houder van de omgevingsvergunning geeft hiermee kennis, dat de werkzaamheden zullen beginnen op: _____

Welke ondernemers nemen deel aan de uitvoering en voor welke activiteit?

Activiteit :_____
Naam :_____
Adres: straat + huisnummer :_____
Postcode + plaats :_____
Telefoonnummer :_____

Activiteit :_____
Naam :_____
Adres: straat + huisnummer :_____
Postcode + plaats :_____
Telefoonnummer :_____

Activiteit :_____
Naam :_____
Adres: straat + huisnummer :_____
Postcode + plaats :_____
Telefoonnummer :_____

(zonodig op een afzonderlijk blad vervolgen)

Plaats :_____

Datum :_____

Handtekening vergunninghouder/gemachtigde,

_____

MELDING VOLTOOIING WERKZAAMHEDEN

(Uiterlijk op de dag van beëindiging melden)

Gemeente Den Haag
Postbus 12600
2500 DJ Den Haag

Adres : Leidsestraatweg 45
Dossiernummer : 202206455
Regisseur realisatiefase : 5.1.2.e 5.1.2.e , 5.1.2.e @denhaag.nl

Ondergetekende, houder van de omgevingsvergunning geeft hiermee kennis, dat de werkzaamheden zijn voltooid op _____

Plaats :_____

Datum :_____

Handtekening vergunninghouder/gemachtigde,

_____

Den Haag

Retouradres Postbus 12600, 2500 DJ Den Haag

Totalenergies Marketing Nederland N.V.
t.a.v. 5.1.2.e
Postbus 294
2501 BC Den Haag

Uw brief van
-
Ons kenmerk
202206455/8383462
Contactpersoon
5.1.2.e
Telefoonnummer
(5.1.2.e
E-mailadres
5.1.2.e @denhaag.nl
Aantal bijlagen
-

Datum
10 augustus 2022

Onderwerp
aanbieding beslissing aanvraag omgevingsvergunning voor Leidsestraatweg 45

Geachte heer/mevrouw,

Wij hebben een beslissing genomen op de aanvraag omgevingsvergunning voor het tijdelijk plaatsen van een luifel ten behoeve van snellaadstation Leidsestraatweg 45 voor een periode van 10 jaar.
De beschikking is bijgevoegd.

Contact

Heeft u vragen na het lezen van deze brief? Dan kunt u contact opnemen met 5.1.2.e

Burgemeester en wethouders van Den Haag,
namens dezen,

R. Fakiera
Projectinspecteur

Deze brief is elektronisch aangemaakt en daarom niet ondertekend

Gemeente Den Haag
checklist technische toetsing Bouwconstructies, versie 3.0 (25.01.2021)

BWT nr.:	202206455	**Gebouwcategorie:**	A2	**Projectinspecteur:**	5.1.2.e
Straat:	Leidsestraatweg 45			**Adviseur bouwconstructies:**	5.1.2.e
Werk:	het tijdelijk plaatsen van een luifel ten behoeve van snellaadstation Leidsestraatweg 45 voor een periode van 10 jaar			**Stadsdeelinspecteur:**	5.1.2.e

Afdeling	Omschrijving voorschrift	A2	B1	B2	B3	B4	B5	B6	B7	B8	Aangepast werkniveau	N.v.t.	Akkoord	Niet beoordeeld	1e keer niet akkoord	Akkoord na correctie
Algemene sterkte		M	H	H	H	H	H	H	H	H		☐	■	☐		
2.1-a1	gebruiksfuncties											☐	☐	☐	☐	☐
2.1-a2	belastingcombinaties bouwconstructies											☐	☐	☐	☐	☐
2.1-a3	belastingcombinatie hoofddraagconstructies											☐	☐	☐	☐	☐
2.1-a4	blijvende belastingen											☐	☐	☐	☐	☐
2.1-a5	opgelegde belastingen											☐	☐	☐	☐	☐
2.1-a6	materiaaleigenschappen											☐	☐	☐	☐	☐
Constructief ontwerp		L	L	L	L	L	L	L	L	L		☐	■	☐		
2.1-b1	opzet hoofdconstructie											☐	☐	☐	☐	☐
2.1-b2	schematisering en krachtverdeling											☐	☐	☐	☐	☐
Buitengewone belastingen		L	M	L	M	M	M	M	M	M		■	☐	☐		
2.1-c1	gemeenschappelijk draagvermogen											☐	☐	☐	☐	☐
2.1-c2	gasexplosie											☐	☐	☐	☐	☐
2.1-c3	botsing door voertuigen											☐	☐	☐	☐	☐
2.1-c4	stootbelasting op vloeren en daken											☐	☐	☐	☐	☐
2.1-c5	grondwater en oppervlaktewater											☐	☐	☐	☐	☐
2.1-c6	effect van storm bij geopende ramen en deuren											☐	☐	☐	☐	☐
2.1-c7	belasting door de landing van een helikopter											☐	☐	☐	☐	☐
2.1-c8	plotselinge uitval trekkabel of tui											☐	☐	☐	☐	☐
2.1-c9	Belasting door ijsdruk op een brugpijler											☐	☐	☐	☐	☐
2.1-c10	verlies van een stabiliteitsvoorziening op ander perceel											☐	☐	☐	☐	☐
2.1-c11	buitengewone belasting door onbekende oorzaak											☐	☐	☐	☐	☐
Bouwputten en kelders		H	H	H	H	H	H	H	H	H		■	☐	☐		
2.1-d1	grondkerende constructie											☐	☐	☐	☐	☐
2.1-d2	stabiliteit bouwputbodem											☐	☐	☐	☐	☐
8.2-d3	waterdichtheid											☐	☐	☐	☐	☐
8.2-d4	bemalingsadvies											☐	☐	☐	☐	☐
Fundering en stabiliteit		H	H	H	H	H	H	H	H	H		☐	■	☐		
2.1-e1	grondonderzoek, sonderingen											☐	■	☐	☐	☐
2.1-e2	grondmechanisch advies											☐	■	☐	☐	☐
2.1-e3	paaltype											☐	■	☐	☐	☐
2.1-e4	fundering op staal											■	☐	☐	☐	☐
2.1-e5	gewichts- en stabiliteitsberekening											☐	■	☐	☐	☐
2.1-e6	palenplan											☐	■	☐	☐	☐
2.1-e7	paaltekening en berekening											☐	☐	☐	☐	☐
2.1-e8	paalafwijkingen											☐	☐	☐	☐	☐
2.1-e9	sterkteberekening en wapening fundering											☐	■	☐	☐	☐
Keldervloeren												■	☐	☐		
2.1-f1	grondwaterstanden	H	H	H	H	H	H	H	H	H		☐	☐	☐	☐	☐
2.1-f2	sterkteberekening en wapening beton	L	L	L	L	L	L	L	L	L		☐	☐	☐	☐	☐

Afdeling	Omschrijving voorschrift	A2	B1	B2	B3	B4	B5	B6	B7	B8	Aangepast werkniveau	N.v.t.	Akkoord	Niet beoordeeld	1e keer niet akkoord	Akkoord na correctie
Kelderwanden		L	L	L	L	L	L	L	L	L		■	☐	☐		
2.1-g1	grondwaterstanden											☐	☐	☐	☐	☐
2.1-g2	sterkteberekening en wapening beton											☐	☐	☐	☐	☐
2.1-g3	sterkteberekening metselwerk											☐	☐	☐	☐	☐
Kelderdek (dekvloeren onder maaiveld)												■	☐	☐		
2.1-h10	opgelegde belasting en verkeersbelastingen	M	H	H	H	H	H	H	H	H		☐	☐	☐	☐	☐
2.1-h20	berekening wapening beton (openbaar gebied)	M	H	H	H	H	H	H	H	H		☐	☐	☐	☐	☐
2.1-h30	berekening wapening beton (privéterrein)	L	L	L	L	L	L	L	L	L		☐	☐	☐	☐	☐
Begane grondvloeren		L	L	L	L	L	L	L	L	L		■	☐	☐		
2.1-h1	vloertype											☐	☐	☐	☐	☐
2.1-h2	doorbuiging en eigen frequentie											☐	☐	☐	☐	☐
2.1-h3	sterkteberekening en wapening beton											☐	☐	☐	☐	☐
2.1-h4	sterkteberekening houten balklaag / vloer											☐	☐	☐	☐	☐
Wanden en verdiepingsvloeren		L	L	L	L	L	L	L	L	L		■	☐	☐		
2.1-i1	stabiliteitsfunctie	H	H	H	H	H	H	H	H	H		☐	☐	☐	☐	☐
2.1-i2	sterkteberekening en wapening beton											☐	☐	☐	☐	☐
2.1-i3	sterkteberekening staalconstructie											☐	☐	☐	☐	☐
2.1-i4	sterkteberekening metselwerkwanden											☐	☐	☐	☐	☐
2.1-i5	sterkteberekening houten wanden en balklagen											☐	☐	☐	☐	☐
Kolommen		H	H	H	H	H	H	H	H	H		■	☐	☐		
2.1-j1	sterkteberekening en wapening beton											☐	☐	☐	☐	☐
2.1-j2	sterkteberekening en controle staal											☐	☐	☐	☐	☐
2.1-j3	sterkteberekening en controle metselwerk											☐	☐	☐	☐	☐
2.1-j4	sterkteberekening en controle hout											☐	☐	☐	☐	☐
Stabiliteitselementen		M	M	M	M	M	M	M	M	M		■	☐	☐		
2.1-k1	algemeen											☐	☐	☐	☐	☐
2.1-k2	sterkteberekening en controle beton											☐	☐	☐	☐	☐
2.1-k3	sterkteberekening en controle staalconstructie											☐	☐	☐	☐	☐
2.1-k4	sterkteberekening en controle metselwerk											☐	☐	☐	☐	☐
2.1-k5	sterkteberekening en controle hout											☐	☐	☐	☐	☐
Dakvloeren												■	☐	☐		
2.1-l1	daktype	L	L	L	L	L	L	L	L	L		☐	☐	☐	☐	☐
2.1-l2	wateraccumulatie lichte platte daken	H	H	H	H	H	H	H	H	H		☐	☐	☐	☐	☐
2.1-l3	glazen daken en luifels	M	M	M	M	M	M	M	M	M		☐	☐	☐	☐	☐
2.1-l4	sterkteberekening en controle	L	L	L	L	L	L	L	L	L		☐	☐	☐	☐	☐
2.1-l5	sneeuwophoping	H	H	H	H	H	H	H	H	H		☐	☐	☐	☐	☐
Dilataties		M	M	M	M	M	M	M	M	M		☐	☐	■		
2.1-m1	plaats en detaillering dilataties in constructies											☐	☐	☐	☐	☐
Prefab elementen		M	M	M	M	M	M	M	M	M		■	☐	☐		
2.1-n1	constructieve samenhang van bouwconstructies											☐	☐	☐	☐	☐
2.1-n2	toetsing dragende gevel op tweede draagweg											☐	☐	☐	☐	☐
2,1-n3	balkons en galerijen											☐	☐	☐	☐	☐
2.1-n4	opleggingen en verankeringen											☐	☐	☐	☐	☐
2.1-n5	sterkteberekening en wapening beton											☐	☐	☐	☐	☐
2.1-n6	sterkteberekening en controle staal											☐	☐	☐	☐	☐
2.1-n7	sterkte berekening en controle metselwerk											☐	☐	☐	☐	☐

Afdeling	Omschrijving voorschrift	A2	B1	B2	B3	B4	B5	B6	B7	B8	Aangepast werkniveau	N.v.t.	Akkoord	Niet beoordeeld	1e keer niet akkoord	Akkoord na correctie
Opvang metselwerk		M	M	M	M	M	M	M	M	M		■	☐	☐		
2.1-o1	lateien en metselafwerkvoorzieningen											☐	☐	☐	☐	☐
2.1-o2	spouwankers											☐	☐	☐	☐	☐
2.1-o3	verankering gevelbekleding											☐	☐	☐	☐	☐
Duurzaamheid		M	M	M	M	M	M	M	M	M		☐	☐	■		
2.1-p1	controle materiaaleigenschappen											☐	☐	☐	☐	☐
2.1-p2	toetsing bevestigingsmethoden / verankeringen											☐	☐	☐	☐	☐
2.1-p3	toetsing brandwerende voorzieningen											☐	☐	☐	☐	☐
Sterkte bij brand		M	H	M	H	H	H	H	H	H		☐	☐	■		
2.2-q1	brandwerendheidseisen											☐	☐	☐	☐	☐
2.2-q2	sterkteberekening hoofddraagconstructie											☐	☐	☐	☐	☐
2.2-q3	rekenkundige bepaling brandwerendheid delen											☐	☐	☐	☐	☐
2.2-q4	controle brandwerende voorzieningen											☐	☐	☐	☐	☐
Vloerafscheiding		M	H	M	H	H	H	H	H	H		■	☐	☐		
2.3-r1	veranderlijke belasting											☐	☐	☐	☐	☐
2.3-r2	stootbelasting											☐	☐	☐	☐	☐
2.3-r3	uitgangspunten vloerafscheidingen met glas											☐	☐	☐	☐	☐
2.3-r4	sterkteberekening en toetsing											☐	☐	☐	☐	☐

Eindbeoordeling technische toets bouwconstructies

Datum en paraaf:	☐	Akkoord
6-10-2022	■	Akkoord, voor zover beoordeeld
5.1.2.e	☐	Niet akkoord

Gemeente Den Haag
Opmerkingenblad technische toetsing, versie 1.2 (14.08.2006)

BWT nr:	202206455	**Gebouwcategorie:**	A2	**Projectinspecteur:**	5.1.2.e
Straat:	Leidsestraatweg 45			**Adviseur bouwfysica:**	
Werk:	het tijdelijk plaatsen van een luifel ten behoeve van snellaadstation leidsestraatweg 45 voor een periode van 10 jaar			**Adviseur bouwconstructies:**	
				Stadsdeelinspecteur:	

Opmerkingen (via kopiëren en plakken extra blokken toevoegen!!)

Afdeling:		Tekening/berekening:	

Afdeling:		Tekening/berekening:	

Afdeling:		Tekening/berekening:	

Den Haag

Retouradres Postbus 12655, 2500 DP Den Haag

Broersma Bouwadvies Bv
t.a.v. info@bureau-broersma.nl
Groot Hertoginnelaan 33
2517 EB Den Haag

Uw brief van
-
Ons kenmerk
202206455/8440599
Contactpersoon
5.1.2.e
Telefoonnummer
(5.1.2.e
E-mailadres
5.1.2.e @denhaag.nl
Aantal bijlagen
-

Datum
zie documentenlijst

Onderwerp
Leidsestraatweg 45 - constructies

Geachte heer/mevrouw,

Hierbij ontvangt u van bovengenoemd werk de akkoord bevonden stukken betreffende de volgende onderdelen:

C16-Funderingsconstructies	22363 SB-600 Statische berekening fundatie luifel	postnr: 34824444
C16-Funderingsconstructies	22364 UO-600 Matenplan fundatie luifel	postnr: 34824444
C16-Funderingsconstructies	IJB: 61221765-FA-1 Funderingsadvies	postnr: 34824444

Vertrouwende u hiermee voldoende geïnformeerd te hebben.

Met vriendelijke groet,

Burgemeester en wethouders van Den Haag,
namens dezen,

ir. H.A. Pool - de Boer
Adjunct-teammanager Technisch Advies & Ondersteuning

Deze brief is elektronisch aangemaakt en daarom niet ondertekend

Den Haag

Retouradres Postbus 12655, 2500 DP Den Haag

Broersma Bouwadvies Bv
t.a.v. info@bureau-broersma.nl
Groot Hertoginnelaan 33
2517 EB Den Haag

Uw brief van
-
Ons kenmerk
202206455/8440599
Contactpersoon
5.1.2.e
Telefoonnummer
(5.1.2.e
E-mailadres
5.1.2.e @denhaag.nl
Aantal bijlagen
-

Datum
zie documentenlijst

Onderwerp
Leidsestraatweg 45 - constructies

Geachte heer/mevrouw,

Hierbij ontvangt u van bovengenoemd werk de akkoord bevonden stukken betreffende de volgende onderdelen:

C16-Funderingsconstructies	22363 SB-600 Statische berekening fundatie luifel	postnr: 34824444
C16-Funderingsconstructies	22364 UO-600 Matenplan fundatie luifel	postnr: 34824444
C16-Funderingsconstructies	IJB: 61221765-FA-1 Funderingsadvies	postnr: 34824444

Vertrouwende u hiermee voldoende geïnformeerd te hebben.

Met vriendelijke groet,

Burgemeester en wethouders van Den Haag,
namens dezen,

ir. H.A. Pool - de Boer
Adjunct-teammanager Technisch Advies & Ondersteuning

Deze brief is elektronisch aangemaakt en daarom niet ondertekend

Den Haag

Retouradres Postbus 12600, 2500 DJ Den Haag

[Geanonimiseerd]

Uw brief van
-
Ons kenmerk
202206455/8383259
Contactpersoon
[Geanonimiseerd]
Telefoonnummer
[Geanonimiseerd]
E-mailadres

Aantal bijlagen
diversen

Datum
zie documentenlijst

Onderwerp
verlening van de gevraagde omgevingsvergunning voor Leidsestraatweg 45

Geachte mevrouw/mijnheer,

Op 8 april 2022 hebben wij uw aanvraag om een omgevingsvergunning ontvangen voor het tijdelijk plaatsen van een luifel ten behoeve van snellaadstation Leidsestraatweg 45 voor een periode van 10 jaar.

Uw aanvraag omvat de activiteiten 'Bouwen' en 'Handelen in strijd met regels ruimtelijke ordening' waarop de reguliere voorbereidingsprocedure van toepassing is.

Tijdens de behandeling van uw aanvraag hebben wij vastgesteld dat op basis van de beoordeling en de ingewonnen adviezen de omgevingsvergunning voor voornoemde activiteiten kan worden verleend.

Voor de motivering van onze beslissing verwijzen wij naar de bij deze beschikking behorende bijlage waarin per activiteit de beoordeling, advisering en de van toepassing zijnde voorschriften zijn opgenomen. Deze bijlage moet hier als herhaald en ingelast worden beschouwd.

Besluit:
Gelet op het bepaalde in artikelen 2.10 en 2.12 van de Wet algemene bepalingen omgevingsrecht besluiten wij de gevraagde omgevingsvergunning als bedoeld in artikel 2.1, lid 1, onder a en c, op grond van artikel 2.23 van deze wet te verlenen voor een periode van 10 jaar met de daarbij behorende in de documentenlijst genoemde documenten.

Burgemeester en wethouders van Den Haag,
namens dezen:
Adjunct teammanager vergunningen, afdeling Vergunningen & Toezicht

[Geanonimiseerd]

Deze omgevingsvergunning treedt op grond van het bepaalde in artikel 6.1 van de Wet algemene bepalingen omgevingsrecht in werking op de dag na de bekendmaking ervan.

Wij wijzen u erop dat deze vergunning aan u wordt verleend behoudens rechten van derden en dat door het verlenen van deze vergunning niet wordt vooruitgelopen op enige andere door de gemeente krachtens de wet of een gemeentelijke verordening, dan wel krachtens eigendomsrecht van de gemeente met betrekking tot de onderhavige aanvraag eventueel te nemen beslissing.

Tot slot maken wij u erop attent dat u op eigen risico handelt als u gebruik maakt van de verleende vergunning voordat deze onherroepelijk is.

Bent u het niet eens met dit besluit? En bent u belanghebbende?
Dan kunt u een bezwaarschrift indienen.
Stuur dit bezwaarschrift binnen zes weken na de bekendmaking naar:
Burgemeester en wethouders van Den Haag, AWB/bezwaar,
Postbus 12600, 2500 DJ Den Haag.

Voor het indienen van een bezwaarschrift gelden de volgende regels.

a. Uw naam, adres en telefoonnummer vermeldt u in het bezwaarschrift.
b. U zet uw handtekening onder het bezwaarschrift.
c. U stuurt een kopie van het besluit mee. Heeft u of kunt u dit niet, dan geeft u een duidelijke omschrijving van het besluit waartegen u bezwaar maakt.
d. U vermeldt het kenmerk en de datum van het besluit.
e. De argumenten voor bezwaar schrijft u in de brief.
f. Dient u namens iemand anders het bezwaar in? Stuur dan een volmacht mee.

Indien u schriftelijk bezwaar maakt, wordt u verzocht om een kopie van het besluit waartegen het bezwaar is gericht mee te zenden en in de linkerbovenhoek van de envelop de woorden 'AWB/BEZWAAR' te vermelden.

De indiener van het bezwaarschrift kan, als onverwijlde spoed dat - gelet op de betrokken belangen - vereist, eveneens een voorlopige voorziening (bijvoorbeeld een schorsing van het besluit) vragen bij de president van de rechtbank, Postbus 20302, 2500 EH Den Haag.

Op www.denhaag.nl/bezwaar vindt u meer informatie.

Bijlage

Beoordeling activiteiten

Het bouwwerk waarop de aanvraag betrekking heeft is gelegen in het Rijks beschermd stadsgezicht 'Marlot en Reigersbergen'.

Activiteit 'Bouwen'

Voor zover van toepassing is deze activiteit getoetst aan:
- Het ter plaatse geldende bestemmingsplan 'Marlot - Reigersbergen', waar ter plaatse van uw initiatief de enkelbestemming 'Verkeer - Hoofdverkeersweg', de dubbelbestemmingen 'Waarde – Archeologie' en 'Waarde - Cultuurhistorie' met de functieaanduiding 'specifieke vorm van bedrijf - oplaadpunt electrische voertuigen' zijn opgenomen;
- Het bestemmingsplan 'Parapluherziening (fiets)parkeren';
- De Bouwverordening;
- Het Bouwbesluit 2012;
- De Welstandsnota.

Gebleken is dat de aanvraag niet voldoet aan het ter plaatse geldende bestemmingsplan 'Marlot – Reigersbergen'. Dit betekent dat de gevraagde omgevingsvergunning niet kan worden verleend, tenzij wordt afgeweken van de desbetreffende planregels. Hierdoor wordt de aanvraag mede aangemerkt als een aanvraag tot het afwijken van het bestemmingsplan.

Wij zijn bereid afwijking van het bestemmingsplan 'Marlot – Reigersbergen' toe te staan. Voor de motivering hiervan verwijzen wij naar de beoordeling van de activiteit 'Handelen in strijd met regels ruimtelijke ordening'.

Voorts is niet gebleken, dat de aanvraag in strijd is met het bestemmingsplan 'Parapluherziening (fiets)parkeren'.

Er is met uw aanvraag en de daarbij verstrekte gegevens en bescheiden voldoende aannemelijk gemaakt dat het bouwen van het bouwwerk waarop de aanvraag betrekking heeft, kan voldoen aan de voorschriften van het Bouwbesluit 2012 en de Bouwverordening.

Ingewonnen advies:
De Welstands- en Monumentencommissie heeft op 13 juli 2022 geadviseerd in het kader van de dubbelbestemming 'Waarde-Cultuurhistorie'. Haar advies luidt als volgt:

Akkoord
Het bouwplan is beoordeeld in het kader van de dubbelbestemming 'Waarde-Cultuurhistorie'.

De luifel is positionering, afmetingen, vormgeving en kleurstelling voldoende terughoudend en leidt daardoor niet tot een aantasting van de cultuurhistorische waarden van het stadsgezicht.

Wij nemen het advies van de welstands- en monumentencommissie over.

Eindoordeel activiteit 'Bouwen'

Uit de beoordeling van de activiteit en het ingewonnen advies volgt, dat de gevraagde omgevingsvergunning voor de activiteit 'Bouwen' op basis van artikel 2.10 van de Wet algemene bepalingen omgevingsrecht kan worden verleend.

Aan deze vergunning voor bovengenoemde activiteit verbinden wij de volgende voorschriften:

Het bouwen moet gebeuren volgens de bepalingen van het Bouwbesluit en de Bouwverordening. Tevens moet worden voldaan aan de hierna opgenomen nadere voorschriften en bepalingen.

Voorschriften op basis van het Besluit omgevingsrecht (Bor)

Artikel 5.16 Instandhoudingstermijn
Na het verstrijken van de aangegeven termijn bent u verplicht de voor de verlening van de omgevingsvergunning bestaande toestand hersteld te hebben.

Mocht de noodzaak van de instandhouding eerder komen te vervallen dan bent u tevens verplicht de luifel onmiddellijk te verwijderen.

Voorschriften op basis van de Regeling omgevingsrecht (Mor)

Artikel 2.1, 2.2 en 2.7 Nader in te dienen constructieve gegevens
De hierna genoemde gegevens van de constructie en de bouwveiligheid moeten minimaal drie weken voor uitvoering worden ingediend. U kunt de gegevens indienen op dezelfde wijze als u de oorspronkelijke aanvraag heeft ingediend, vermeld hierbij ons kenmerk. Als de aanvraag via het omgevingsloket is ingediend kunt u de gegevens uploaden via www.omgevingsloket.nl

- De volgende constructieve gegevens:
  - de tekeningen en berekeningen;
  - het funderingsplan en de uitvoeringswijze.

Deze gegevens dienen te zijn goedgekeurd voordat met de uitvoering wordt begonnen.

Voorschriften op basis van het Bouwbesluit 2012

Artikel 1.23 Aanwezigheid bescheiden
Tijdens het bouwen zijn, voor zover van toepassing, de volgende bescheiden of een afschrift daarvan op het terrein aanwezig:
- de omgevingsvergunning voor het bouwen.

Artikel 1.25 Mededeling aanvang en beëindiging werkzaamheden
Ten minste twee werkdagen voor de feitelijke aanvang van de bouwwerkzaamheden waarop deze vergunning ziet, dient de houder van deze vergunning ons schriftelijk van de aanvang van die werkzaamheden, met inbegrip van ontgravingswerkzaamheden, in kennis te stellen.

Ten minste op de dag van beëindiging van de bouwwerkzaamheden waarop deze vergunning ziet, dient de houder van deze vergunning ons schriftelijk van de beëindiging van die werkzaamheden in kennis te stellen.

Voor het melden van zowel de aanvang als de beëindiging van de werkzaamheden dient u de formulieren, zoals achteraan opgenomen bij deze beschikking, volledig ingevuld in te dienen. U kunt de gegevens indienen op dezelfde wijze als u de oorspronkelijke aanvraag heeft ingediend, vermeld hierbij ons kenmerk. Als de aanvraag via het omgevingsloket is ingediend kunt u de gegevens uploaden via www.omgevingsloket.nl

Nadere aanwijzingen
Om de beoogde activiteiten te kunnen verrichten wijzen wij u in ieder geval op de onderstaande mogelijke vergunning- of meldingsplicht en/of benodigde ontheffingen/onderzoeken. U dient zelf na te gaan of wellicht nog andere vergunningen/toestemmingen benodigd zijn.

Intrekking omgevingsvergunning
Wij wijzen u erop dat wij op grond van artikel 2.33 van de Wet algemene bepalingen omgevingsrecht (Wabo) bevoegd zijn om een omgevingsvergunning geheel of gedeeltelijk in te trekken. Dit kan voor de activiteit 'Bouwen' onder meer wanneer er gedurende 26 weken geen handelingen zijn verricht met gebruikmaking van de vergunning.

Bouwbesluit 2012
Een sloopmelding is vereist indien er meer dan 10 m3 afval ontstaat en/of er asbest dient te worden verwijderd;
Voor informatie hieromtrent kunt u bellen met telefoonnummer: 14 070 of onze website raadplegen.
De melding met bijbehorende stukken kunt u indienen via www.omgevingsloket.nl

Algemene Plaatselijke Verordening van Den Haag
- Een vergunning gebruik openbare straat of instemmingsbesluit is vereist indien sprake is van het plaatsen, aanbrengen of hebben van een voorwerp (bijvoorbeeld een afvalcontainer/steiger) op, in, over of boven de weg of de weg anders te gebruiken of af te zetten (bijvoorbeeld t.b.v. bouwverkeer/bouwwerkzaamheden/aanpassen wegverharding) dan overeenkomstig de publieke functie daarvan.

Voor informatie hieromtrent kunt u bellen met telefoonnummer: 14 070 of onze website raadplegen.
De aanvraag met bijbehorende stukken kunt u indienen via
https://www.denhaag.nl/nl/vergunningen-en-ontheffingen.htm

Kwaliteit overige bouwdelen
De eigenaar of degene die uit anderen hoofde bevoegd is, in beginsel verantwoordelijk is dat het gehele bouwwerk voldoet aan de bouwregelgeving. Eenieder die een bouwwerk bouwt, gebruikt of laat gebruiken dient er zorg voor te dragen dat er geen gevaar voor de gezondheid of veiligheid ontstaat, dan wel dat dit voortduurt. Daarom maken wij u attent op het volgende:
- Het is verboden om op of aan een bouwwerk of op een open erf of terrein voorwerpen of stoffen te plaatsen, te werpen of te hebben, handelingen te verrichten of na te laten of werktuigen te gebruiken, waardoor:
  - op voor de omgeving hinderlijke of schadelijke wijze rook, roet, walm of stof wordt verspreid;
  - overlast wordt of kan worden veroorzaakt voor de gebruikers van het bouwwerk, het open erf of terrein;
  - op voor de omgeving hinderlijke of schadelijke wijze stank, stof of vocht of irriterend materiaal wordt verspreid of overlast wordt veroorzaakt door geluid en trilling, elektrische trilling daaronder begrepen, of door schadelijk of hinderlijk gedierte, dan wel door verontreiniging van het bouwwerk, open erf of terrein, of
  - instortings-, omval- of ander gevaar wordt veroorzaakt;
- Het is aan te raden in ruimten waar elektrische voertuigen staan gestald, één of meerdere rookmelders te plaatsen conform NEN 2555. Indien sprake is van oplaadpunten ten behoeve van

deze elektrische voertuigen wordt geadviseerd een schakelaar aan te brengen die alle oplaadpunten bij brand gelijktijdig afsluit van de voorziening voor elektriciteit.

Activiteit 'Handelen in strijd met regels ruimtelijke ordening'

Voor zover van toepassing is deze activiteit getoetst aan het bestemmingsplan 'Marlot - Reigersbergen', waar ter plaatse van uw initiatief de enkelbestemming 'Verkeer - Hoofdverkeersweg', de dubbelbestemmingen 'Waarde – Archeologie' en 'Waarde - Cultuurhistorie' met de functieaanduiding 'specifieke vorm van bedrijf - oplaadpunt electrische voertuigen' zijn opgenomen.

Wij hebben vastgesteld dat de aanvraag niet voldoet aan artikel 10.2.2 lid c onder 3 van het bestemmingsplan voor wat betreft het overschrijden van de maximale bouwhoogte voor bouwwerken, geen gebouw zijnde, van 5 meter met 0,5 meter.

Artikel 25.1 lid a van het bestemmingsplan biedt hiervoor een afwijkingsmogelijkheid.

Dit betekent dat de gevraagde omgevingsvergunning niet kan worden verleend, tenzij met toepassing van de procedure ex. artikel 2.12, lid 1 onder a sub 1°, van de Wet algemene bepalingen omgevingsrecht wordt afgeweken van deze planregel. Wij zijn bereid de afwijking van de desbetreffende bestemmingsplanregels toe te staan op grond van de volgende motivering:

Dit plan in de buurt 'Marlot' ligt in het Rijksbeschermd stadsgezicht en bestaat uit een oplaadstation langs de Leidsestraatweg.

In het bestemmingsplan is het bouwen van een bouwwerk geen gebouw zijnde, in dit geval de luifel, hoger dan 5 meter niet toegestaan.

Het oprichten van een luifel boven het oplaadstation is mogelijk. Het object heeft geen negatieve stedenbouwkundig impact op de omgeving. Eerder was al een soortgelijke luifel vergund en geplaatst.

Eindoordeel activiteit 'Handelen in strijd met regels ruimtelijke ordening'

Uit de beoordeling van de activiteit volgt dat de gevraagde omgevingsvergunning voor de activiteit 'Handelen in strijd met regels ruimtelijke ordening' op basis van artikel 2.12 van de Wet algemene bepalingen omgevingsrecht kan worden verleend.

E-mail via mailclient verstuurd door [redacted]

Van: Oloaanvraag <oloaanvraag@denhaag.nl>
Naar: "[redacted]@TotalEnergies.com" <[redacted]@TotalEnergies.com>
Cc: "[redacted]@contrall.nl" <[redacted]@contrall.nl>
Verstuurd: Maandag 27 juni 2022 15:52
Onderwerp: Wabo 202206455 Leidsestraatweg 45
Bijlage(n): Besluit-verlengen termijn regulier (GG) "Besluit-verlengen termijn regulier (GG)-oplegger.pdf" (36528610), Besluit-verlengen termijn "8336990.out.pdf" (36522307), Besluit-verlengen termijn regulier (GG)-oplegger.36528610.pdf, 8336990.out.36522307.pdf

Geachte mevrouw, mijnheer,

In de bijlage(n) treft u een of meerdere documenten aangaande uw aanvraag om vergunning voor het in het onderwerp genoemde adres.

U kunt uw aanvraag volgen via de link https://mijn.denhaag.nl

Mocht u vragen hebben dan verzoeken wij u contact op te nemen met de behandelend medewerker welke genoemd staat in het briefhoofd.

Dienst Stedelijke Ontwikkeling
Afdeling Vergunningen en Toezicht

De disclaimer van toepassing op e-mail van de gemeente Den Haag vindt u op:
http://www.denhaag.nl/disclaimer

De disclaimer van toepassing op e-mail van de gemeente Den Haag vindt u op:
http://www.denhaag.nl/disclaimer

E-mail via mailclient verstuurd door 5.1.2.e

Van: Oloaanvraag <oloaanvraag@denhaag.nl>
Naar: "info@bureau-broersma.nl" <info@bureau-broersma.nl>
Cc: 5.1.2.e <5.1.2.e@denhaag.nl>
Verstuurd: Vrijdag 07 oktober 2022 13:37
Onderwerp: Leidsestraatweg 45 / 202206455
Bijlage(n): Constructie (GG) "Constructie (GG)-oplegger.pdf" (36755638), Constructietekening (WABO) "6888581_1664266575785_UO-600_wijziging_B.pdf" (36754169), Constructieberekening (WABO) "6888581_1664266575754_SB-600_berekening_fundering.pdf" (36754168), Constructierapport (WABO) "6888581_1664266575691_61221765_-FA-1.pdf" (36754167), Constructie "8440599.out.pdf" (36754166), 6888581_1664266575691_61221765_-FA-1.36754167.pdf, 6888581_1664266575785_UO-600_wijziging_B.36754169.pdf, 8440599.out.36754166.pdf, 6888581_1664266575754_SB-600_berekening_fundering.36754168.pdf, Constructie (GG)-oplegger.36755638.pdf

In de bijlage(n) treft u een of meerdere documenten met constructieve gegevens aangaande de omgevingsvergunning voor het bij het onderwerp genoemde adres.
Mocht u vragen hebben dan verzoeken wij u contact op te nemen met de behandelend medewerker welke genoemd staat in het briefhoofd.

Dienst Stedelijke Ontwikkeling
Afdeling Vergunningen en Toezicht
Team Bouwconstructies

De disclaimer van toepassing op e-mail van de gemeente Den Haag vindt u op:
http://www.denhaag.nl/disclaimer

octatube
ENGINEERING BV

Rotterdamseweg 200
2628 AS Delft NL
T +31-(0)15 789 0000
F +31-(0)15 262 2300
www.octatube.nl

project	07454 - Fastned
plaats	Nederland
onderdeel	Detailberekeningen
rapport code	BR002
versie	1

gemaakt door:	gecontroleerd door:
5.1.2.e	5.1.2.e
5.1.2.e	5.1.2.e

Plaats en datum Delft, 15 juli 2016

Overzicht wijzigingen

Ten opzichte van eerdere versies zijn de volgende wijzigingen doorgevoerd.

Versie 1 15.07.2016

Status: extern vrijgegeven / vertrouwelijk

Versie	Hoofdstuk	Wijzigingen
2		

Inhoud

1	**Inleiding**	**4**
2	**Verwijzingen**	**5**
2.1	Normen	5
2.2	Materiaalgegevens	5
2.3	Gebruikte profielen	5
2.4	Belastingaanname (volgens Eurocode)	5
3	**Detailberekeningen**	**6**
3.1	Opbouw model	6
3.1.1	Model	6
3.2	Kolomvoet	14
3.2.1	Sterkte	14
3.2.2	Stijfheid	15
3.3	Kolomkop	16
3.4	Deling I-profiel	18
3.5	Bevestiging ladderframes	24
3.5.1	Deling randbalk	24
3.5.2	Randbalk_I-profiel, torsieverbinding	30
3.5.3	Boutverbinding frames aan I_profiel	32
3.6	Lassen	33
3.6.1	Kolom	33
3.6.2	I-ligger	33
3.6.3	Ladderframe	33
3.7	Aansluiting randzetwerk	34
4	**Gebruikte programma's & modellen**	**35**
4.1	Overzicht van modellen	35

1 Inleiding

Fastned wil ook snellaadstations bij de steden gaan plaatsen. Hiervoor is een nieuw ontwerp voor het station gemaakt. Een luifel van 5 bij 10 meter welk op één centrale kolom wordt gesteund. Octatube heeft het genoegen de engineering hiervan verder uit te werken. In dit rapport is zijn de details verwerkt.

Voor de hoofdberekening van de constructie en het glas wordt verwezen naar rapport:
7454_BR001_Belastingaannames & hoofdmodel_V04_vrijstaand

2 Verwijzingen

2.1 Normen

Voor een overzicht van de toegepaste normen wordt verwezen naar rapport: 07454_BR001_Belastingaannames & hoofdmodel_V04_vrijstaand.

2.2 Materiaalgegevens

Voor een overzicht van de toegepaste materialen en de materiaalgegevens wordt verwezen naar rapport 07454_BR001_Belastingaannames & hoofdmodel_V04_vrijstaand.

2.3 Gebruikte profielen

Voor een overzicht van de toegepaste profielen en ankers wordt verwezen naar rapport 07454_BR001_Belastingaannames & hoofdmodel_V04_vrijstaand.

2.4 Belastingaanname (volgens Eurocode)

Voor een overzicht van de belastingaannames en belastingscombinaties wordt verwezen naar rapport 07454_BR001_Belastingaannames & hoofdmodel_V04_vrijstaand.

3 Detailberekeningen

Dit hoofdstuk bevat de toetsingsberekeningen van de maatgevende details van dit project.

3.1 Opbouw model

3.1.1 Model

Aangehouden plaat diktes:

Top_I_profile	30 mm
Bottom_I_profile	25 mm
Web_I_profile	15 mm
Column CHS	20 mm
Column wing	20mm
Fott plate	40 mm
Lassen	20 mm

De voetplaat is met stijve BEAM elementen aan de opleggingen gemodelleerd.

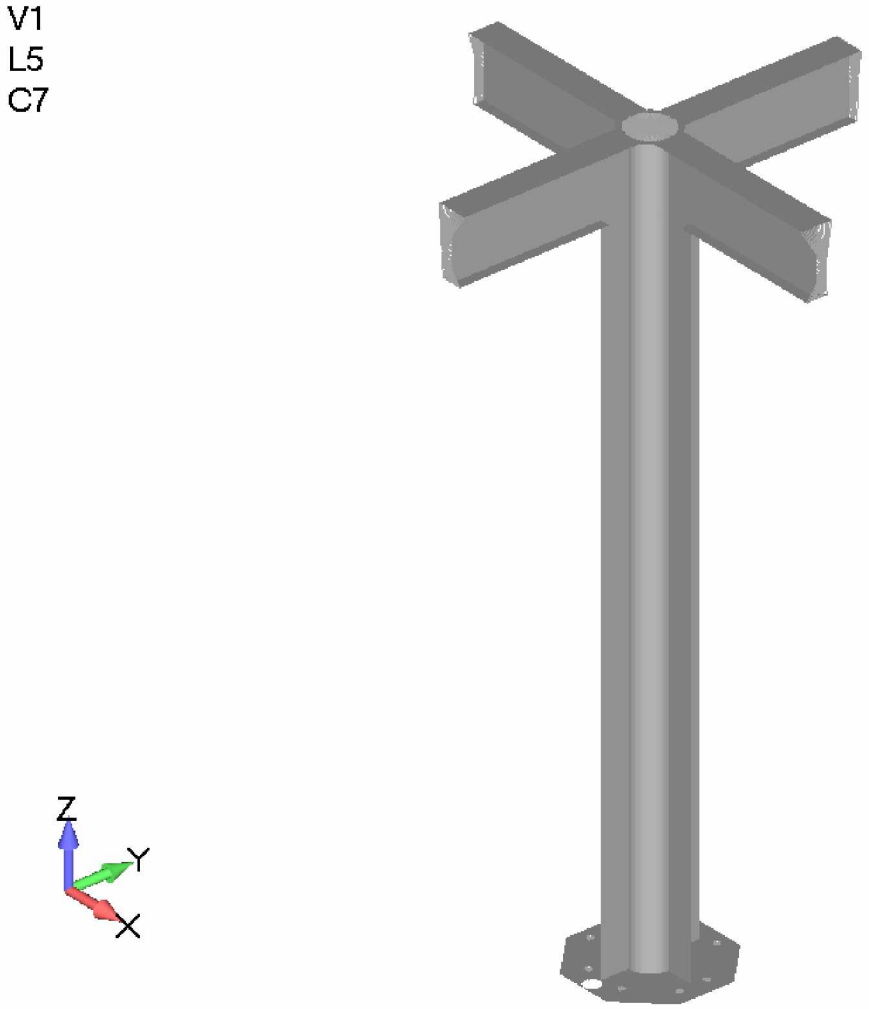

Figure 1 Set up of plate model

V4
L5
C7

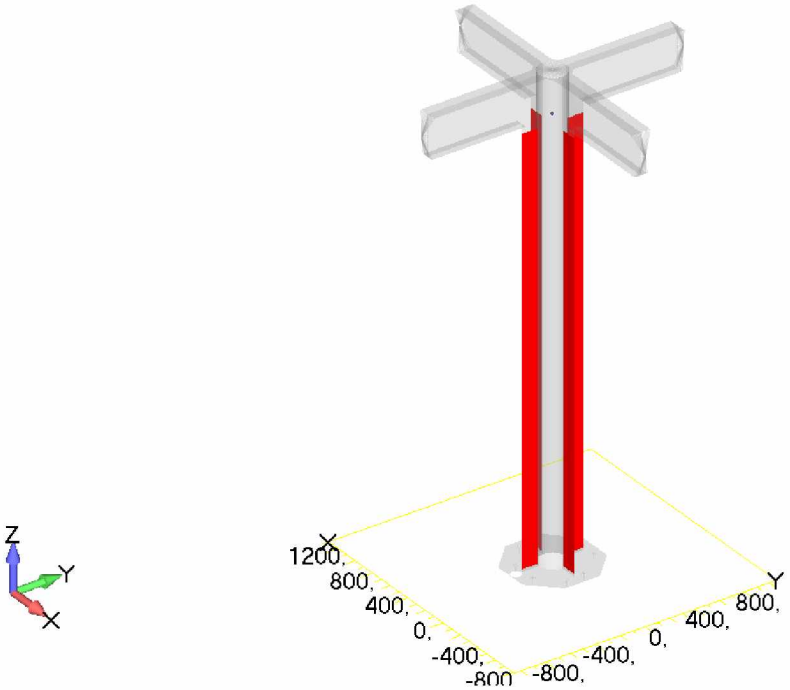

Figure 2 Column wing

V4
L5
C7

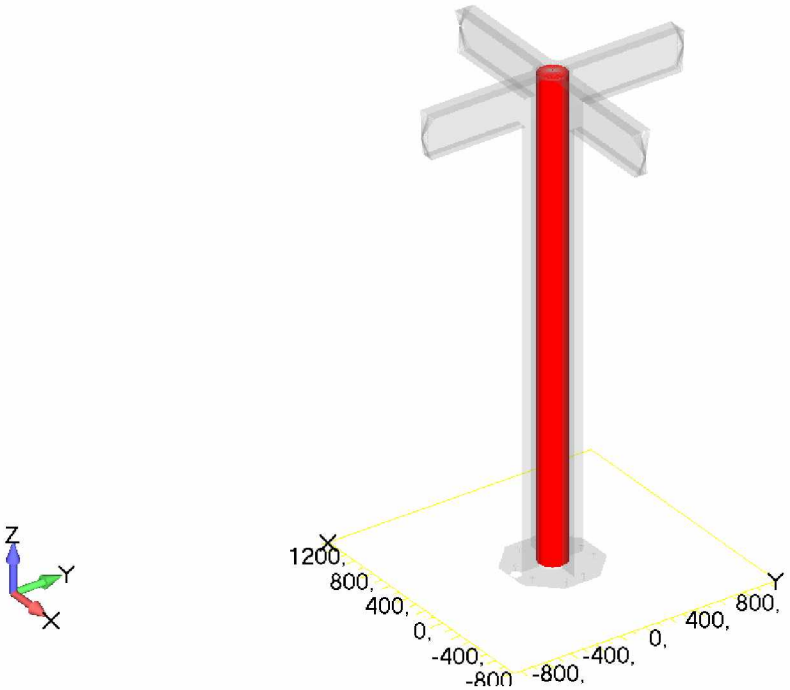

Figure 3 Column CHS

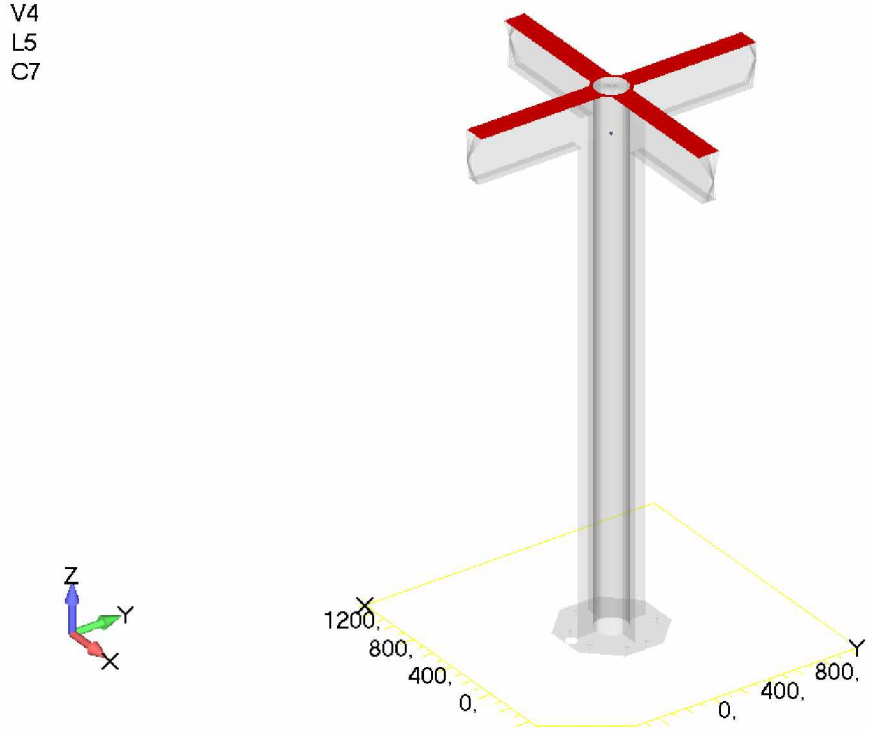

Figure 4 I flange top

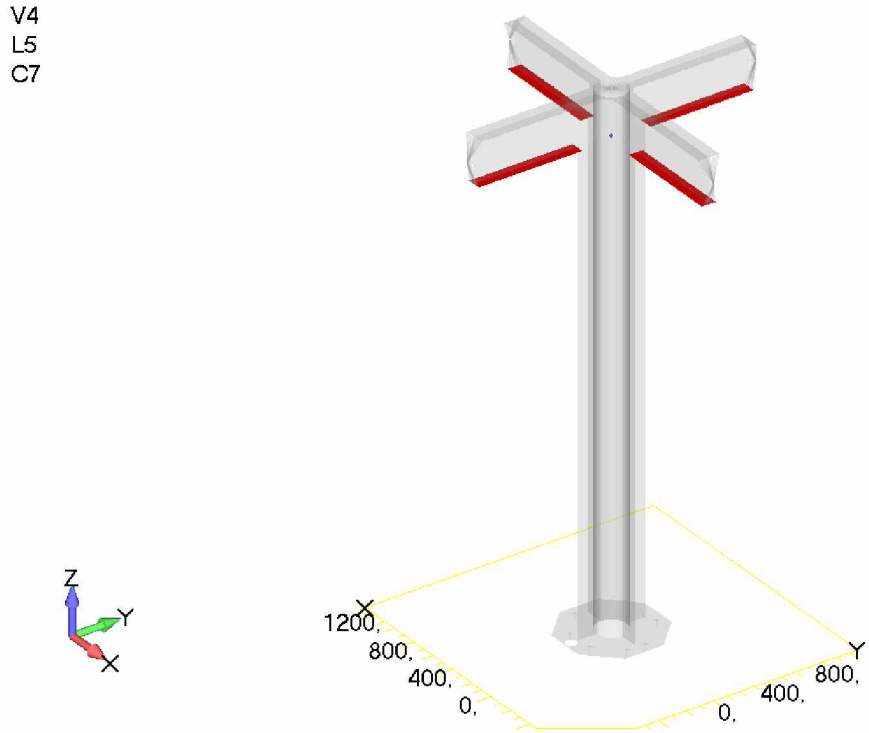

Figure 5 I flange bottom

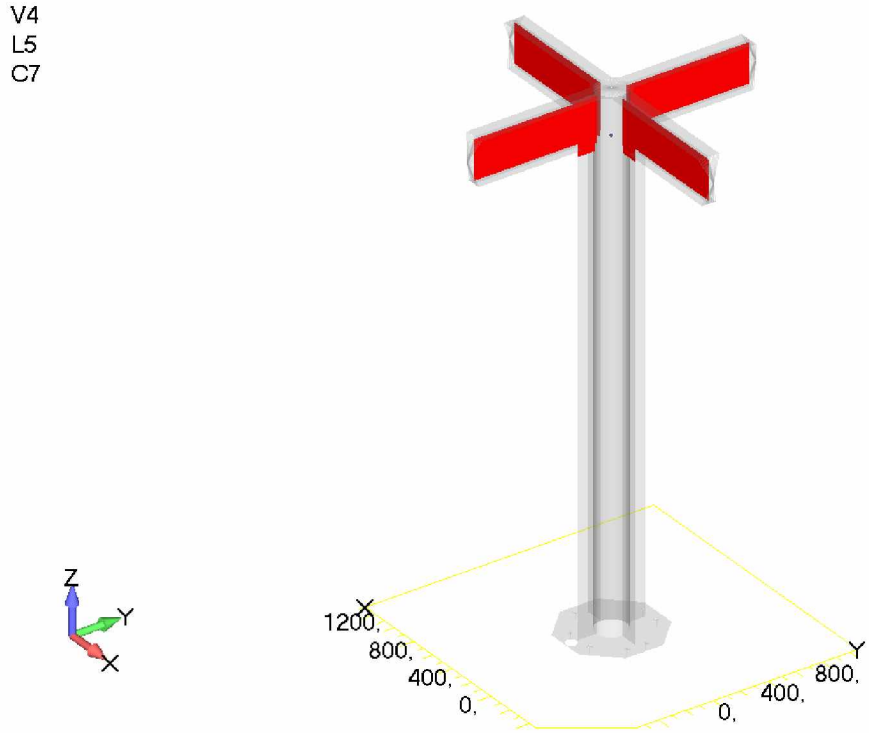

Figure 6 I web

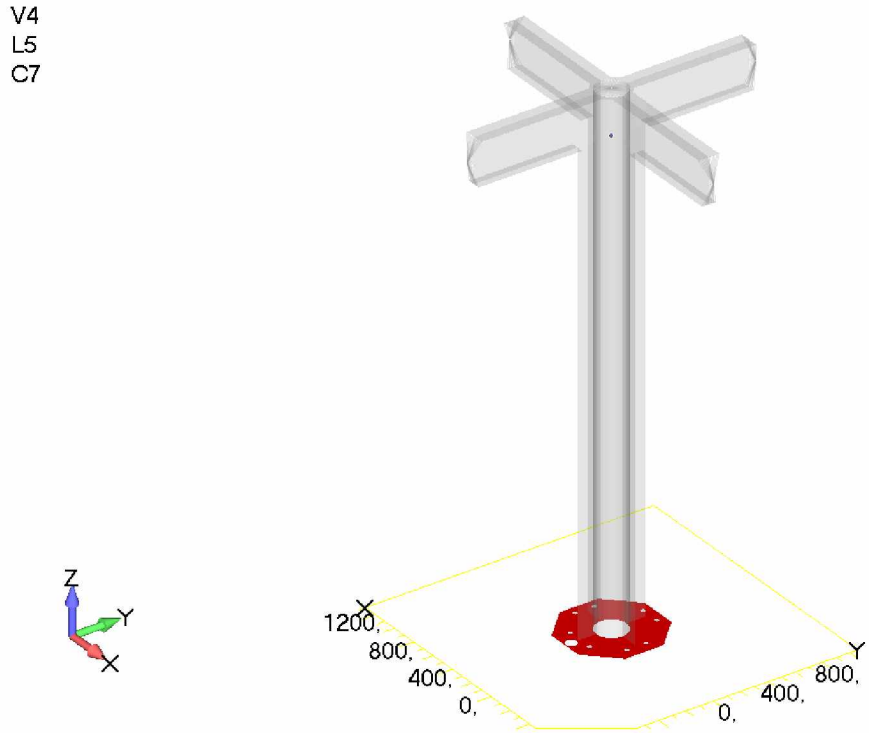

Figure 7 Foot plate

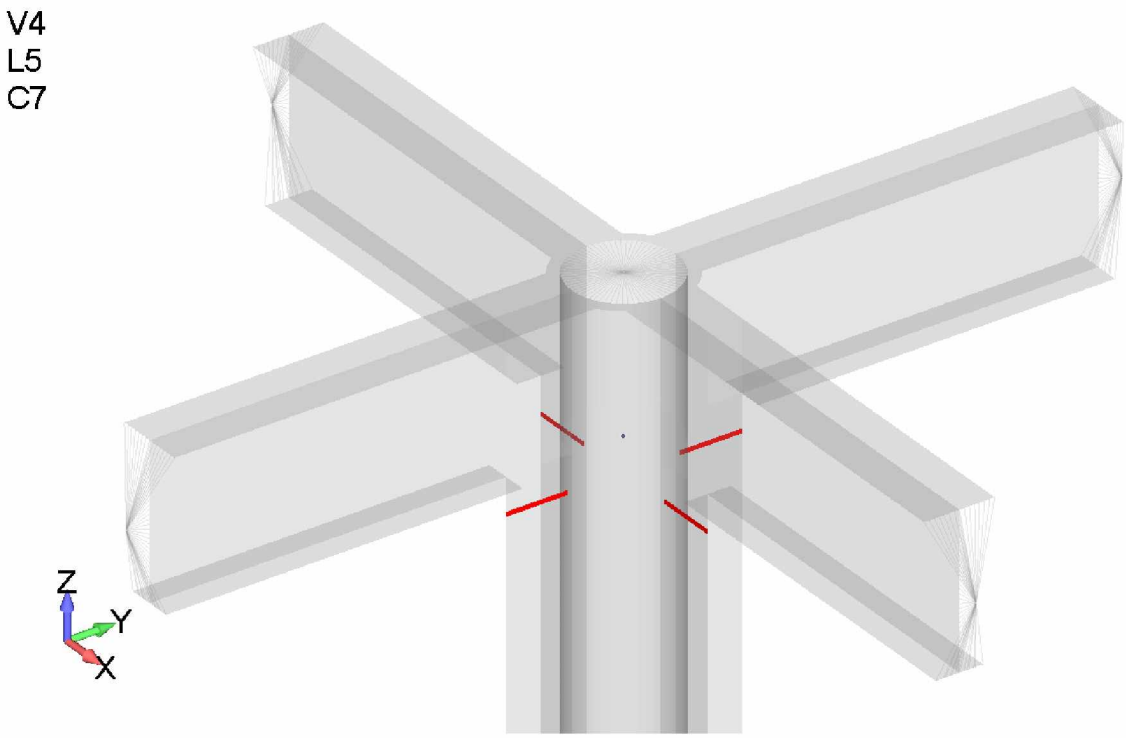

Figure 8 Weld 2 * a=7mm

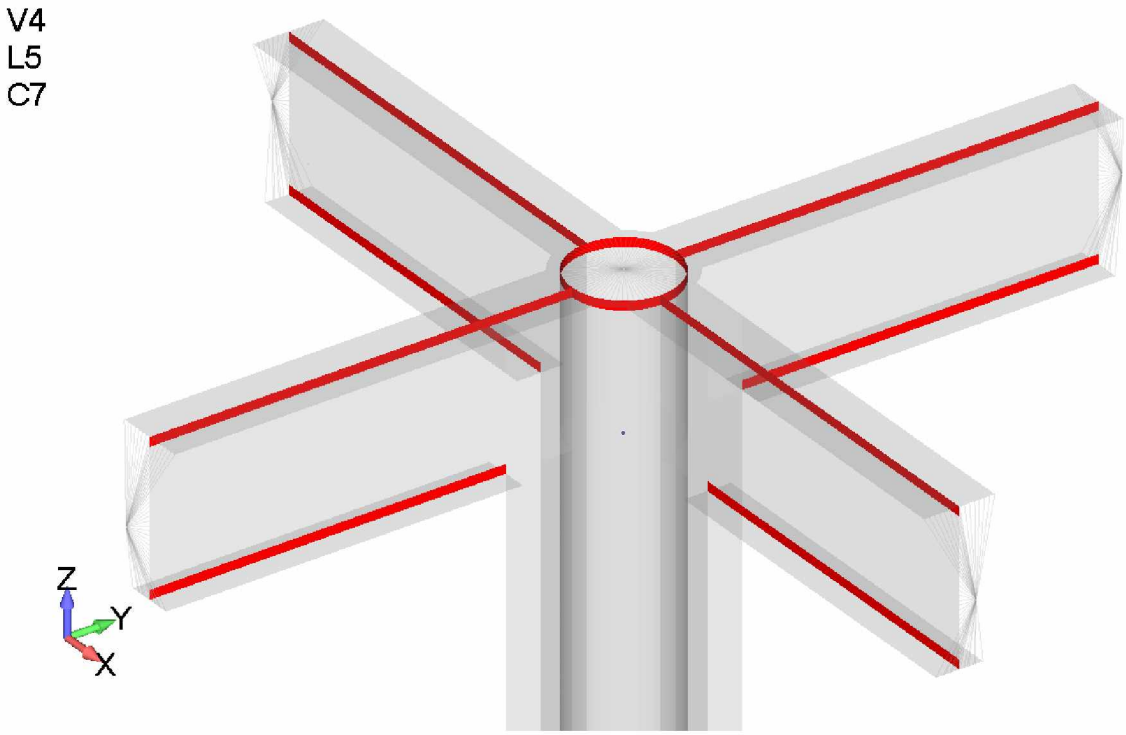

Figure 9 Weld 1 * a=10mm (or 2* 5mm)

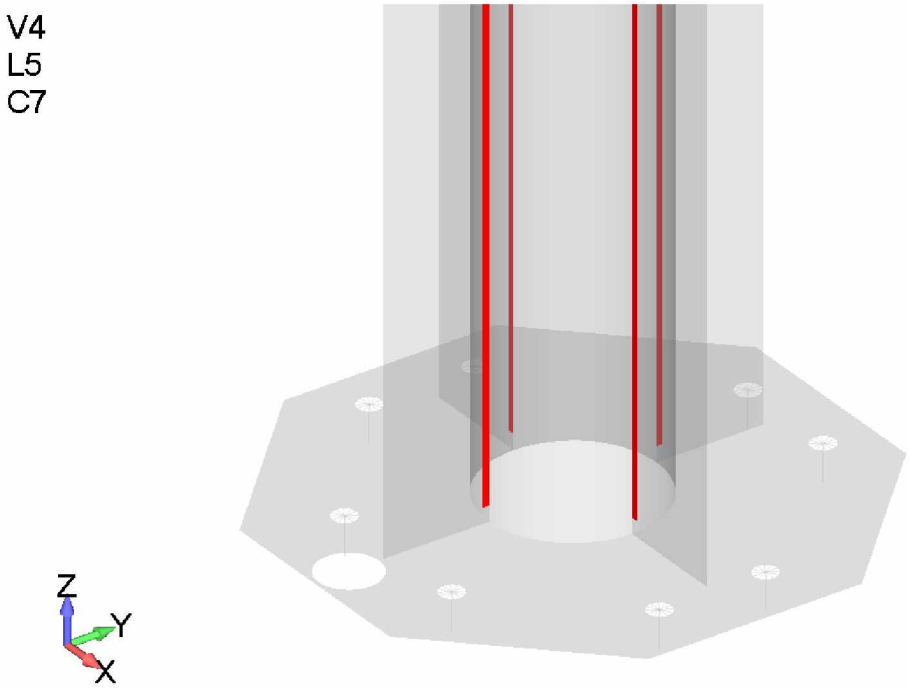

Figure 10 Weld 2 * a=5mm

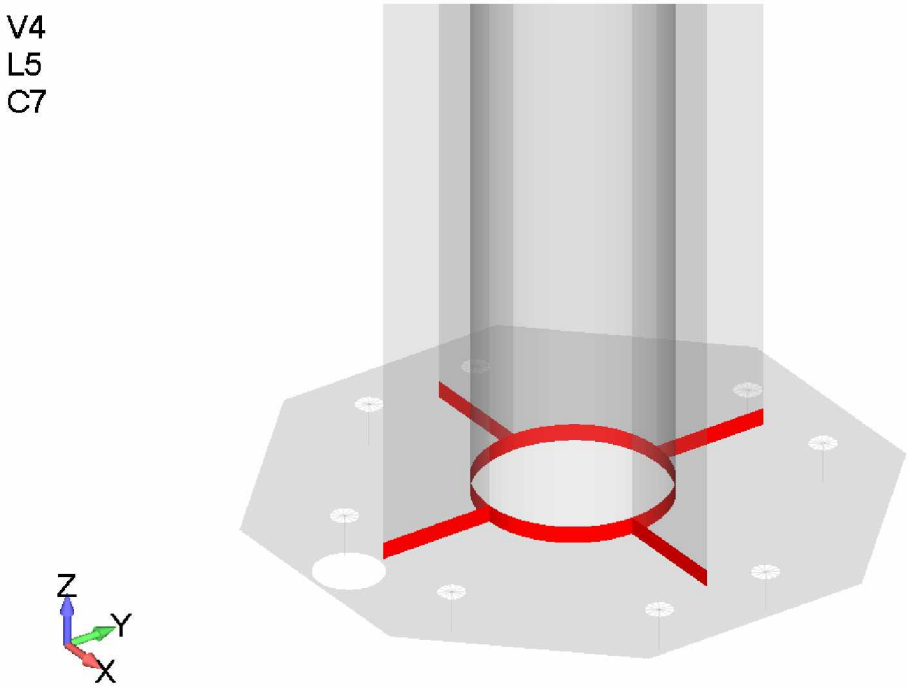

Figure 11 Weld 1 * a=20 mm (or 2*10mm)

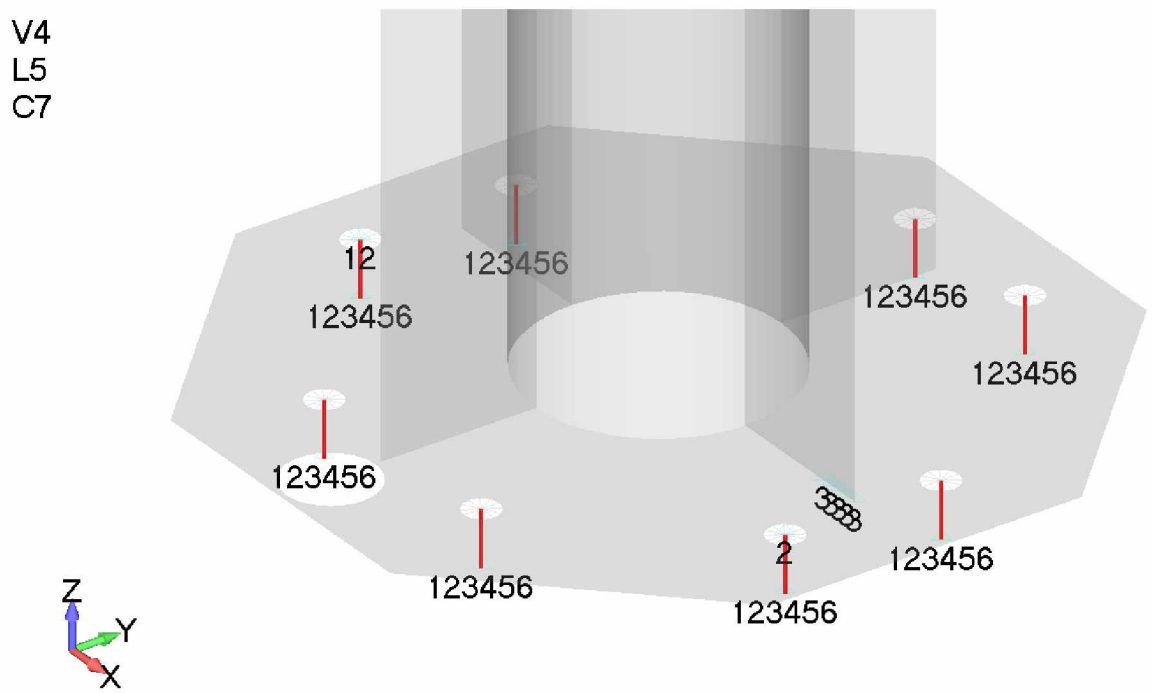

Figure 12 Anchors 50mm M30, and constraints

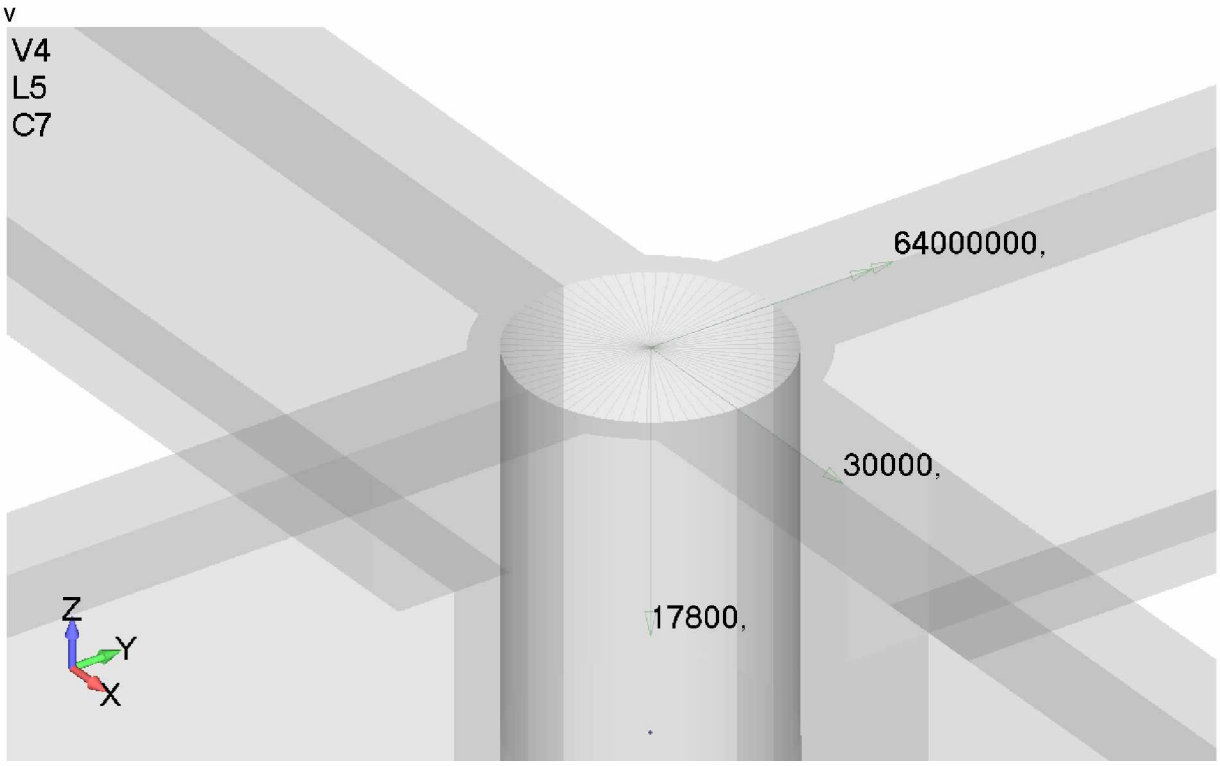

Figure 13 Applied loads, ULS 5

30 kN ➔ 110 kNm

64 + 110 = 175 kNm

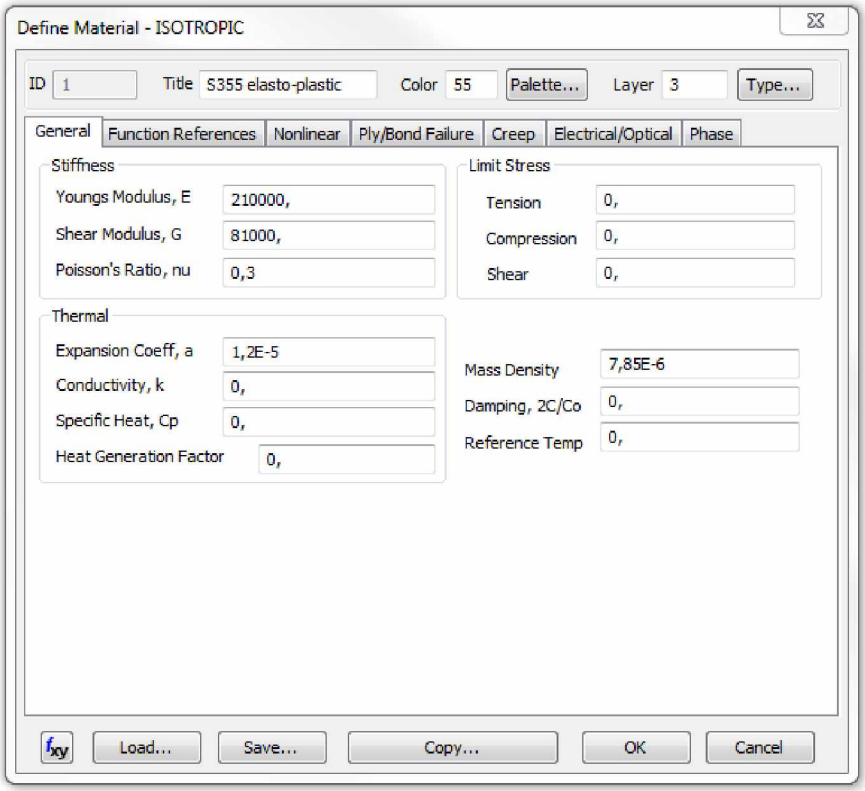

Figure 14 Material

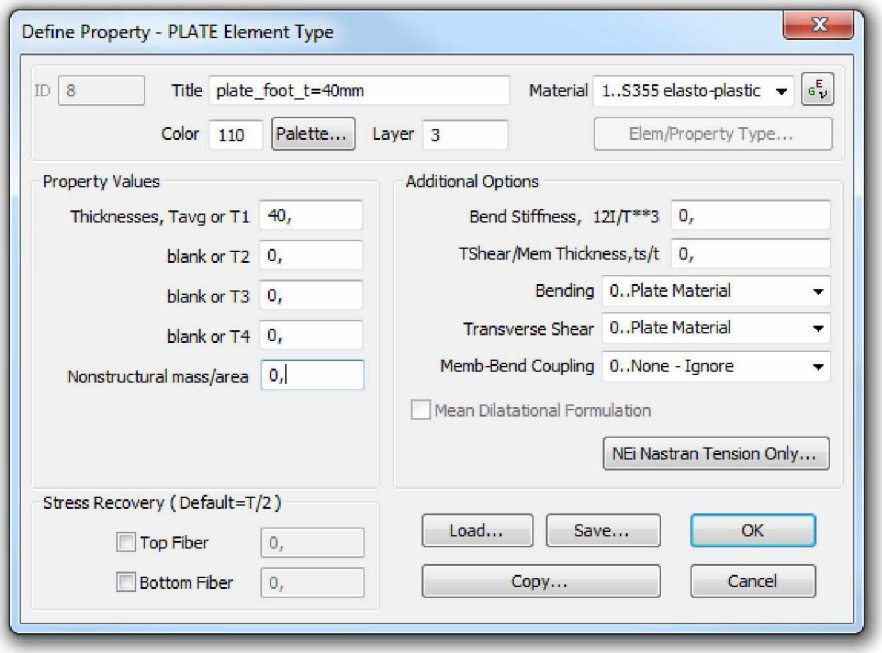

Figure 15 Plate element type

3.2 Kolomvoet

De kolomvoet wordt met ankers bevestigd aan een betonnen plaat. Deze verankering wordt meegestort met het beton of door en door aangebracht. Hier worden de ankers zelf getoetst, niet de aansluiting met het beton, dit gebeurt in een aparte rapportage.

3.2.1 Sterkte

Tabel 1 Krachten in kolomvoet hoofdmodel V15

Kolomvoet	eenheid	ULS 3	ULS 4	ULS 5	ULS ENV
Axial	kN	-133,9	-105,0	-100,8	-133,9
Shear PL1	kN	0,0	16,0	0,0	16,0
Shear PL2	kN	0,0	0,0	29,3	29,3
Moment PL1	kNm	0,0	-149,9	0,0	-149,9
Moment PL2	kNm	0,0	0,0	-173,3	-173,3
Torque	kNm	0,0	0,0	0,0	0,0

ULS5 ASYM II is maatgevend voor de voetaansluiting, deze is verder berekend.

Voor de toetsing is er een plaatmodel gemodelleerd. Hierin is de gehele kolom ingezet.

Hieronder de resultaten van een niet lineaire berekening.

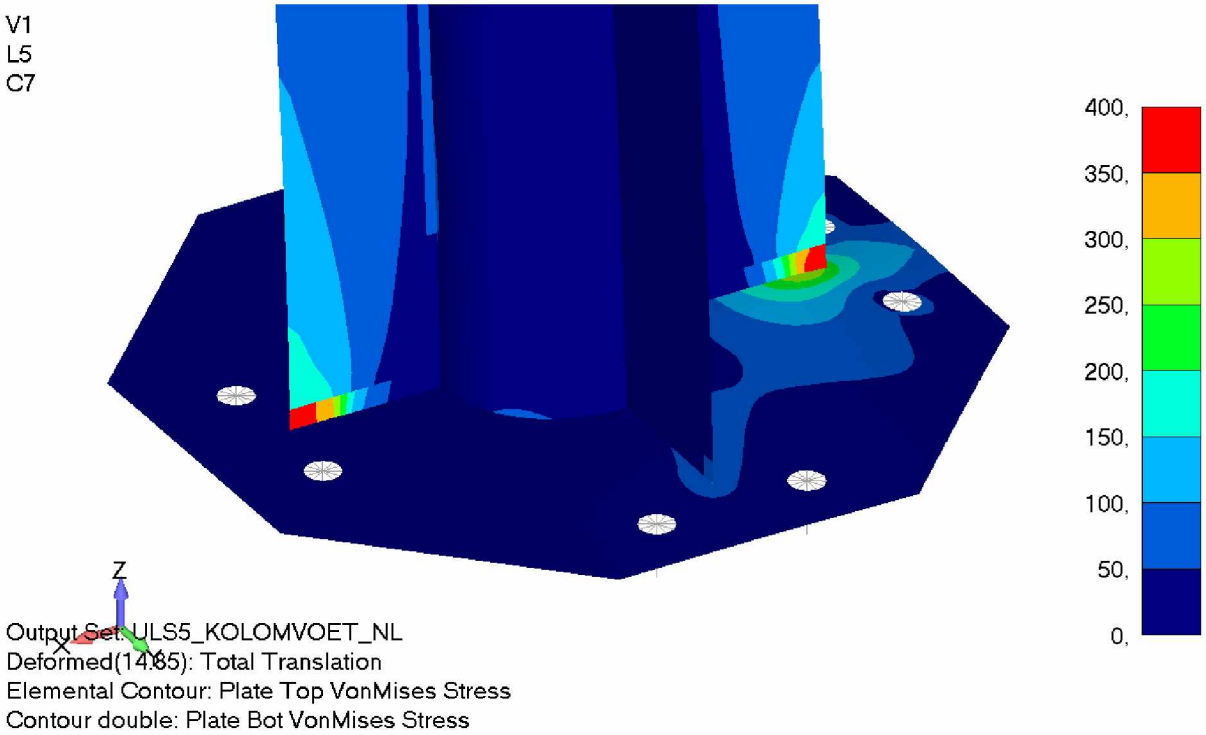

Figure 16 Von Mises stress

Globaal zijn de spanningen erg laag. Er zijn enkele piekspanningen in de lassen. De rekken zijn met 0,5 % < 5%. Detail voldoet.

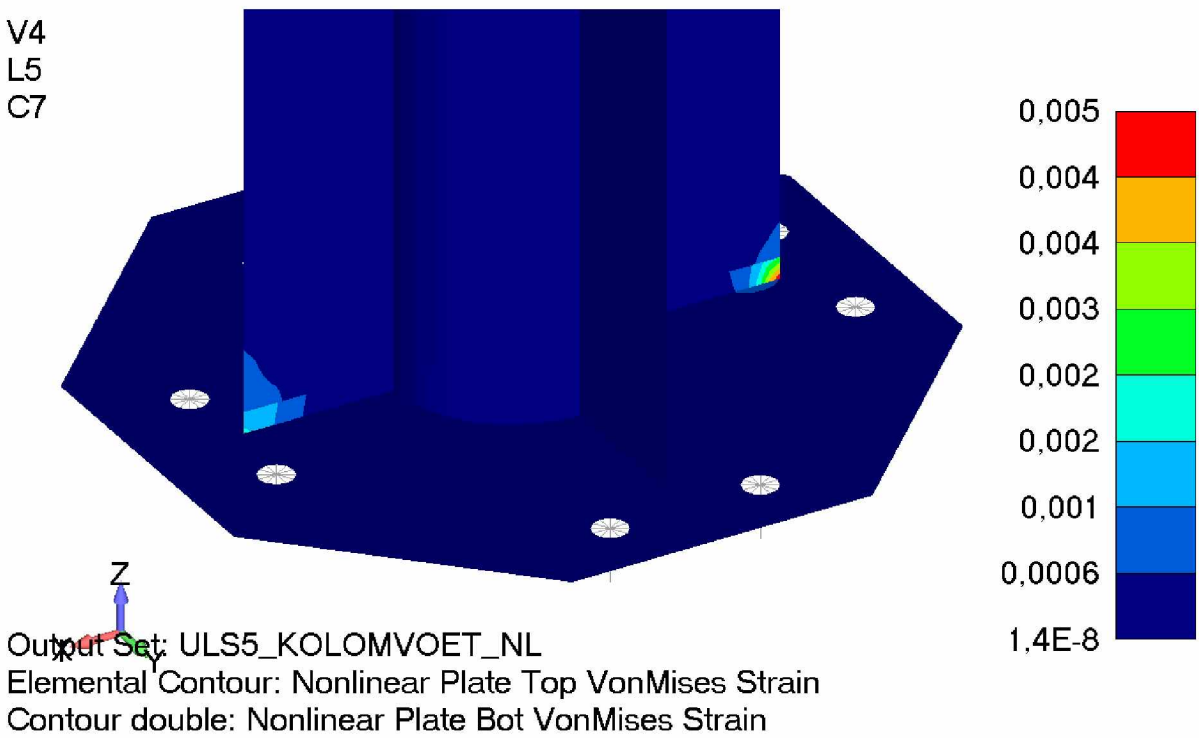

Figure 17 Strain

3.2.2 Stijfheid

De voetplaat is 40 mm dik en is dicht tegen de kolom verankerd. Er treedt een kleine extra rotatie op in dit detail in vergelijking met een volledige stijve aansluiting.

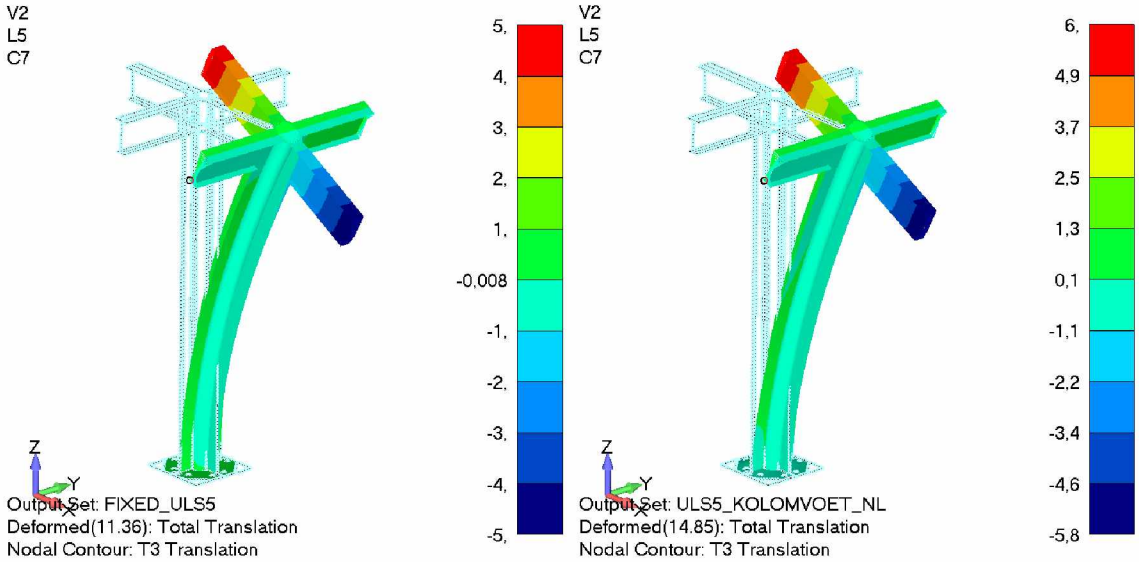

Figure 18 Vervormingen. Links: volledig moment vast, rechts: voetplaat met verankering

3.3 Kolomkop

De krachten uit het hoofdmodel zijn hieronder weergegeven. Maatgevende belastingcombinatie voor de kolomkop is ULS4_ASYM_I.

Hoofdmodel V15 - kolomkop					
ULS3_WIND_DOWN		lange ligger I	lange ligger II	korte ligger I	korte ligger II
Axial	kN	-7,2	-7,2	-3,7	-3,7
Shear PL1	kN	34,8	34,8	25,3	25,3
Shear PL2	kN	0,0	0,0	0,0	0,0
Moment PL1	kNm	119,0	119,0	57,0	57,0
Moment PL2	kNm	0,0	0,0	0,0	0,0
Torque	kNm	0,0	0,0	0,0	0,0

Hoofdmodel V15 - kolomkop					
ULS4_WIND ASYM_I		lange ligger I	lange ligger II	korte ligger I	korte ligger II
Axial	kN	-5,0	-6,8	-3,1	-3,1
Shear PL1	kN	38,3	12,7	20,0	20,0
Shear PL2	kN	0,0	0,0	2,7	2,7
Moment PL1	kNm	132,7	40,0	43,1	43,1
Moment PL2	kNm	0,0	0,0	3,9	3,9
Torque	kNm	0,0	0,0	0,3	0,3

Hoofdmodel V15 - kolomkop					
ULS5_WIND ASYM_II		lange ligger I	lange ligger II	korte ligger I	korte ligger II
Axial	kN	-5,9	-5,9	-5,3	-0,8
Shear PL1	kN	-25,5	-25,5	-5,7	-30,1
Shear PL2	kN	-6,1	-6,1	0	0
Moment PL1	kNm	-86,3	-86,3	-7,9	-72,2
Moment PL2	kNm	11	11	0	0
Torque	kNm	0,3	0,3	0	0

Figure 19 Belastingen kolomkop en kolomvoet

Voor de toetsing is hetzelfde hoofdmodel gebruik als voor de kolomvoet

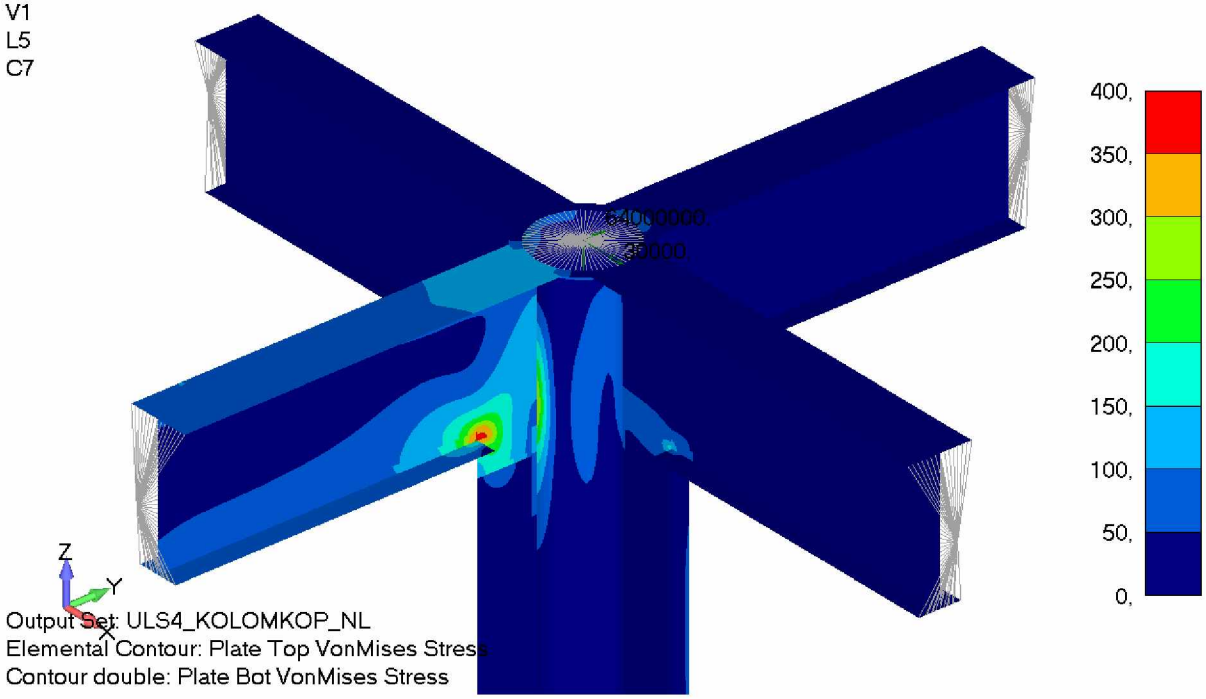

Figure 20 ULS 4 Von Mises stresses

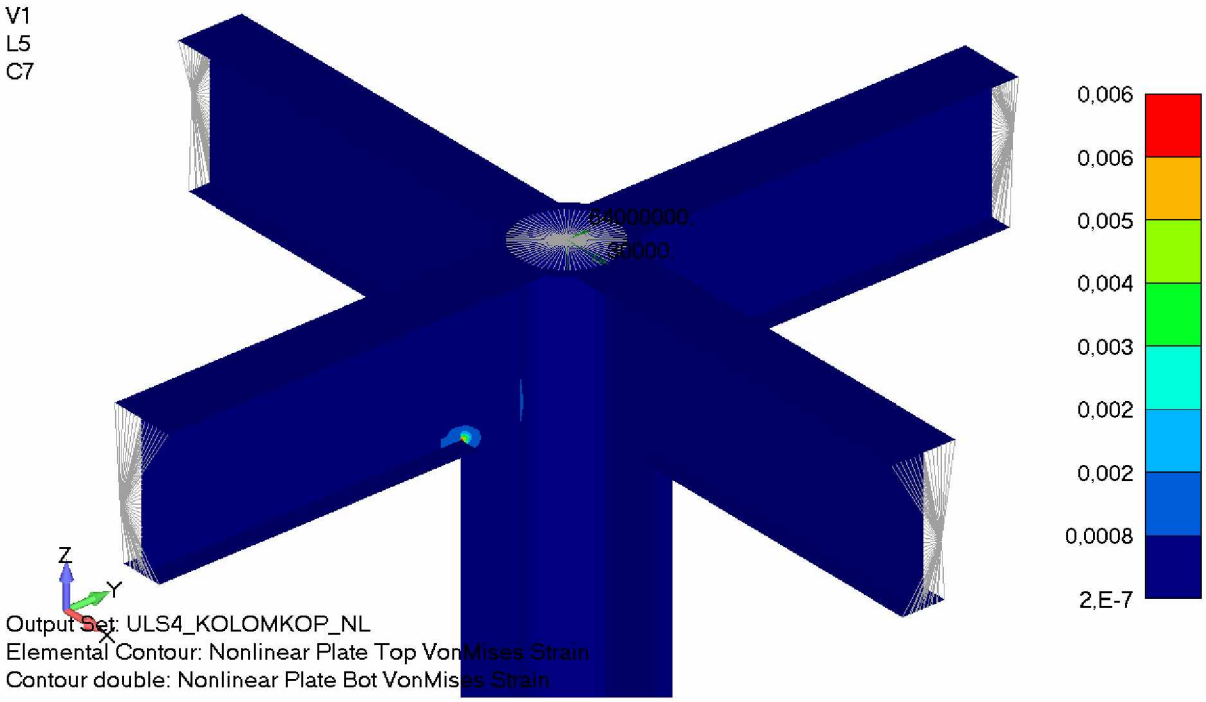

Figure 21 ULS 4 Von Mises strain

Er is een piekspanning in de oksel van de uitkraging. De rek is 0,6 < 5,0% en het betreft bovendien een drukkracht, VOLDOET.

3.4 Deling I-profiel

Voor het vervoer is de staalconstructie opgedeeld. De I-profielen worden op de bouw met kopplaten en bouten gekoppeld. Voor het modeleren is de balk recht aangenomen. Getoetst is op:

V_z = Shear PL1 = 40,0 kN

M_y = Moment PL1 = 135,0 kNm

M_z = Moment PL2 = 3,0 kNm

Detail is berekend met het programma IDEA Connection.

Materiaal

Staal	S 355

CON1

Verbinding

Onderdeel	
Naam	CON1
Omschrijving	Deling I profiel
Berekening	Spanning, rek/ gesimplificeerde belasting

Balken en kolommen

Naam	Doorsnede	β – Richting [°]	γ - Rol [°]	α - Rotatie [°]	Offset ey [mm]	Offset ez [mm]
B1	Iwn375x(150/100)	0,0	0,0	0,0	0	0
B2	Iwn375x(150/100)	180,0	0,0	0,0	0	0

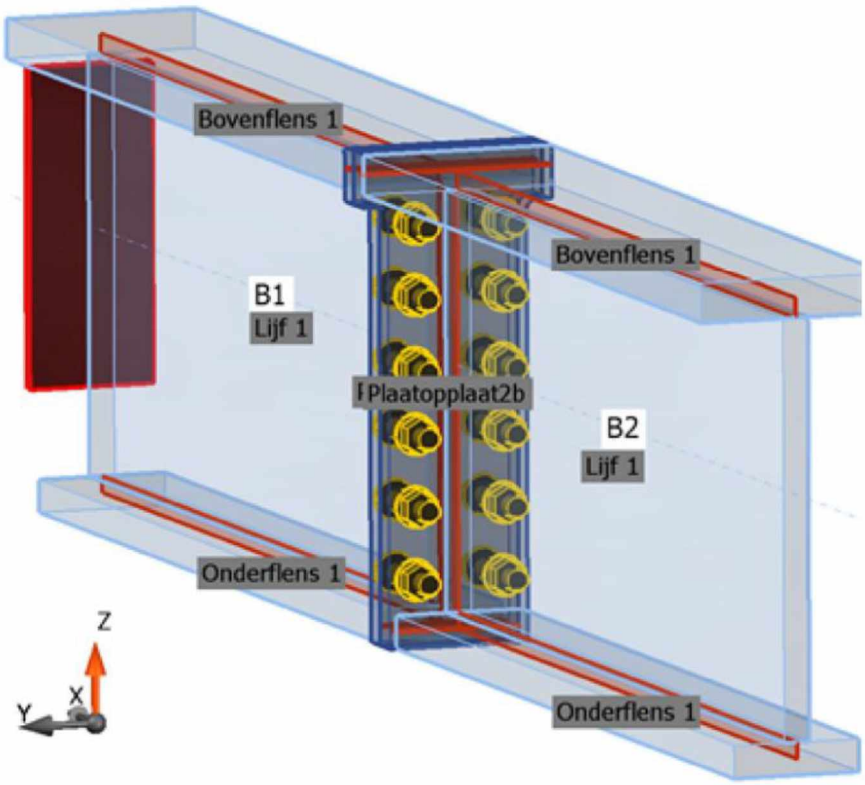

P20,0 / 150,0 - 375,0

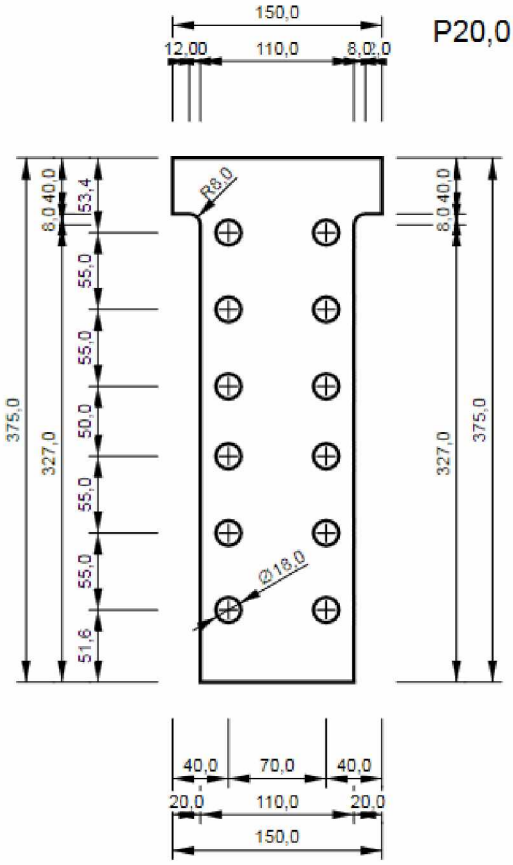

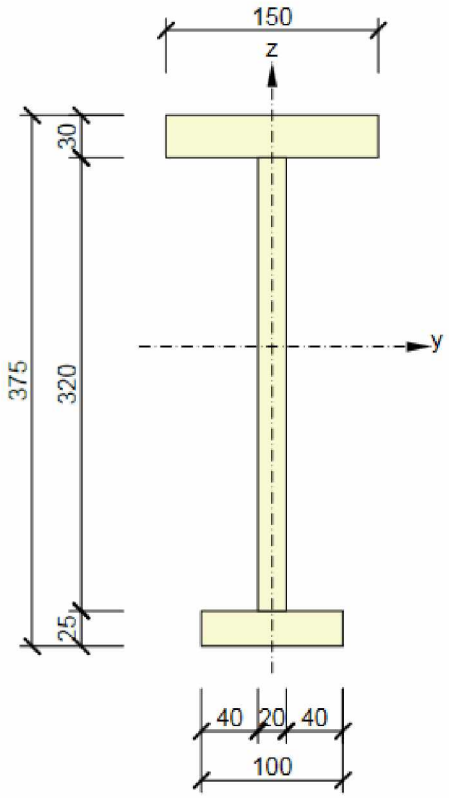

Doorsneden

Naam	Materiaal
Iwn375x(150/100)	S 355
Iwn375x(150/100)	S 355

Materiaal

Staal	S 355 (EN)
Bouten	M16 8.8

Bouten / Ankers

Naam	Boutsamenstelling	Diameter [mm]	fu [MPa]	Bruto oppervlak [mm^2]
M16 8.8	M16 8.8	16	800,0	201

Lasteffecten

Naam	Staaf	Pos.	N [kN]	Vy [kN]	Vz [kN]	Mx [kNm]	My [kNm]	Mz [kNm]
LE1	B2	Einde	0,0	0,0	45,0	0,0	135,0	4,0
LE2	B2	Einde	0,0	0,0	0,0	0,0	-50,0	0,0

Resultaten

Opsomming

Naam	Waarde	Controle status
Berekening	Toegepaste belastingen : 100,0%	Oké
Platen	0,0 < 5%	Oké
Bouten	98,6 < 100%	Oké
Lassen	81,1 < 100%	Oké

Platen

Naam	Dikte [mm]	Belastingsgeval	σ_{Ed} [MPa]	ε_{Pl} [1e-4]	Controle status
B1-tfl 1	30	LE1	85,7	0,0	Oké
B1-bfl 1	25	LE1	254,0	0,0	Oké
B1-w 1	20	LE1	166,2	0,0	Oké
B2-tfl 1	30	LE1	124,5	0,0	Oké
B2-bfl 1	25	LE1	244,9	0,0	Oké
B2-w 1	20	LE1	164,0	0,0	Oké
Plaatopplaat2a	20	LE1	319,6	0,7	Oké
Plaatopplaat2b	20	LE1	320,7	0,8	Oké

Ontwerpgegevens

Materiaal	fy [MPa]	ε_{lim} [1e-4]
S 355	355,0	500,0

Verklaring symbool

Symbool	Verklaring symbool
ε_{Pl}	Rek
σ_{Ed}	Equi.span.

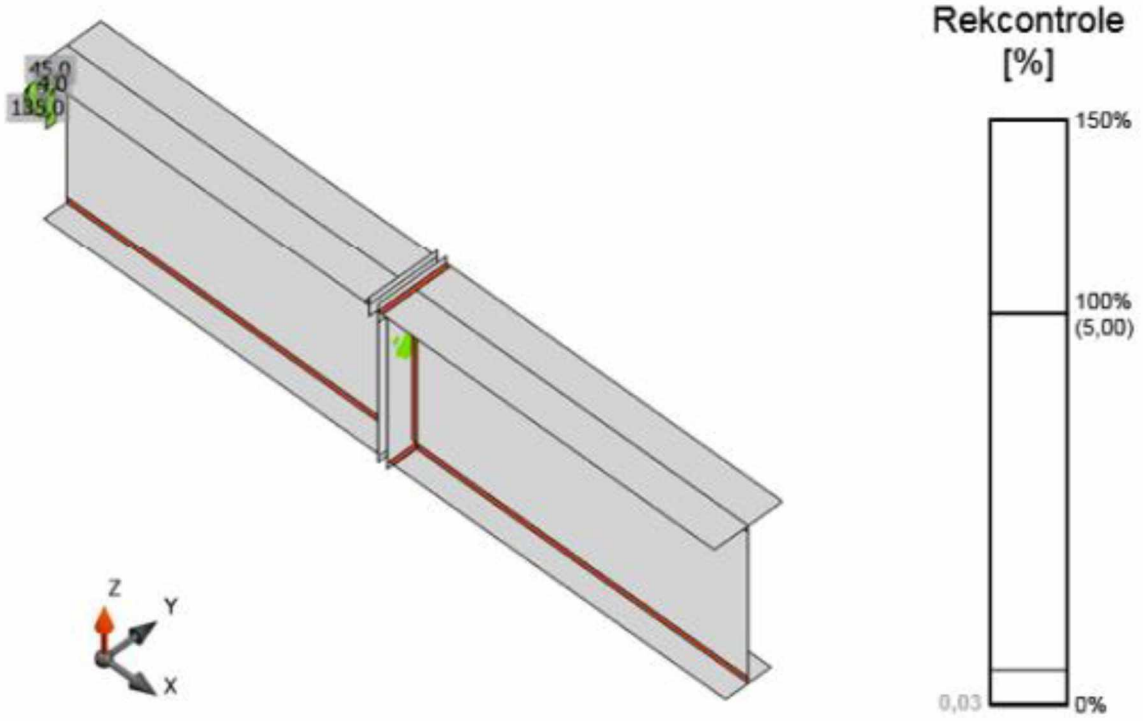

Rekcontrole, LE1

16

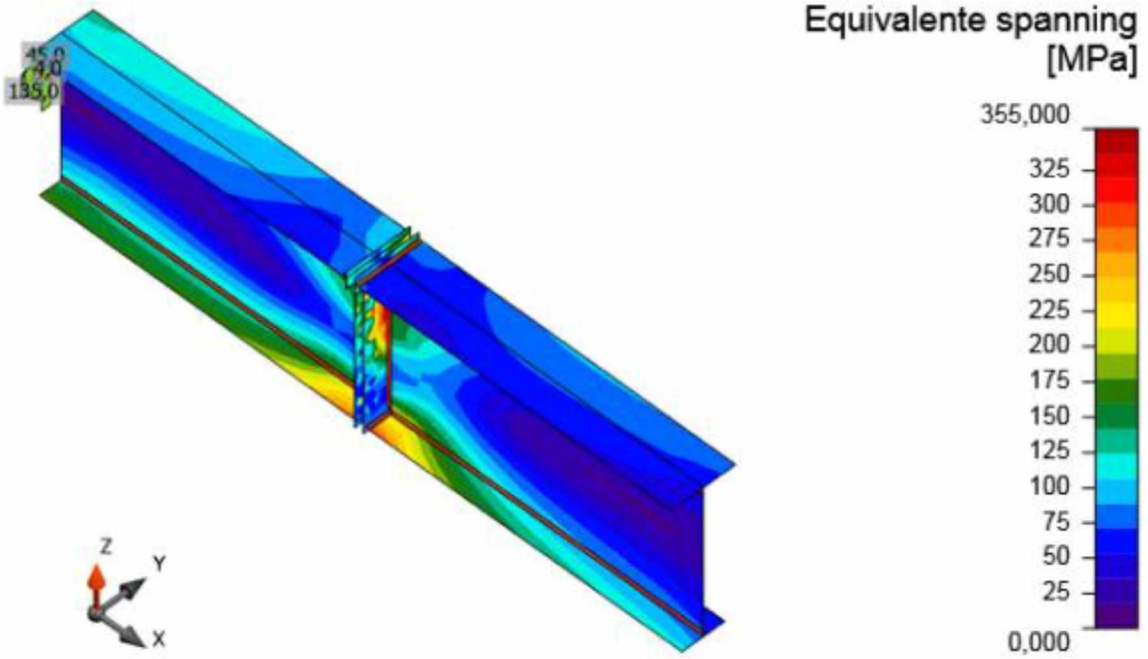

Equivalente spanning, LE1

Bouten

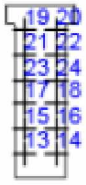

	Naam	Belastingsgeval	$F_{t,Ed}$ [kN]	V [kN]	Ut_t [%]	Ut_s [%]	Ut_{ts} [%]	Controle status
	B13	LE2	55,6	0,0	61,4	0,0	43,9	Oké
	B14	LE2	55,8	0,0	61,7	0,0	44,1	Oké
	B15	LE2	22,8	0,0	25,2	0,0	18,0	Oké
	B16	LE2	22,8	0,0	25,3	0,0	18,0	Oké
	B17	LE1	50,2	3,5	55,5	4,5	44,1	Oké
	B18	LE1	55,4	3,6	61,2	4,6	48,4	Oké
	B19	LE1	83,1	4,1	91,9	5,3	70,9	Oké
	B20	LE1	89,2	4,0	98,6	5,2	75,7	Oké
	B21	LE1	76,1	3,7	84,1	4,8	64,9	Oké
	B22	LE1	79,7	3,7	88,1	4,8	67,7	Oké
	B23	LE1	73,0	3,5	80,7	4,5	62,2	Oké
	B24	LE1	74,1	3,6	81,9	4,6	63,1	Oké

Ontwerpgegevens

Naam	$F_{t,Rd}$ [kN]	$B_{p,Rd}$ [kN]	$F_{v,Rd}$ [kN]	$F_{b,Rd}$ [kN]
M16 8.8 - 1	90,4	354,7	77,2	313,6

Verklaring symbool

Symbool	Verklaring symbool
$F_{t,Rd}$	Bouttrekweerstand EN 1993-1-8 tab. 3.4
$F_{t,Ed}$	Voorspankracht
$B_{p,Rd}$	Ponsweerstand
V	Resultante van de afschuifkrachten Vy, Vz in de bout.
$F_{v,Rd}$	Boutafschuifweerstand EN_1993-1-8 tabel 3.4
$F_{b,Rd}$	Plaatbuigweerstand EN 1993-1-8 tab. 3.4, Aanname αb = 1
Ut_t	U.C.-waarde onder trek
Ut_s	U.C.-waarde onder afschuiving
Ut_{ts}	U.C.-waarde onder trek en afschuiving volgens EN 1993-1-8 tabel 3.4

Lassen

Naam	Rand	Keeldoorsnede [mm]	Lengte [mm]	Type	Belastingsgeval	$\sigma_{w,Ed}$ [MPa]	$\sigma_{\perp}$ [MPa]	$\tau_{\parallel}$ [MPa]	$\tau_{\perp}$ [MPa]	Ut [%]	Controle status
Plaatopplaat2a	B1-tfl 1	10,0	150	Dubbele hoeklas	LE1	55,3	15,0	-3,1	-30,6	12,7	Oké
Plaatopplaat2a	B1-bfl 1	10,0	100	Dubbele hoeklas	LE1	322,3	-149,1	1,1	165,0	74,0	Oké
Plaatopplaat2a	B1-w 1	5,0	320	Dubbele hoeklas	LE1	284,7	138,1	-7,1	-143,6	65,4	Oké
Plaatopplaat2b	B2-tfl 1	10,0	150	Dubbele hoeklas	LE1	78,5	-25,2	3,0	42,8	18,0	Oké
Plaatopplaat2b	B2-bfl 1	10,0	100	Dubbele hoeklas	LE1	353,4	167,0	-1,0	-179,8	81,1	Oké
Plaatopplaat2b	B2-w 1	5,0	320	Dubbele hoeklas	LE1	263,0	-124,4	-32,0	-129,9	60,4	Oké

Ontwerpgegevens

	β_w [-]	$\sigma_{w,Rd}$ [MPa]	0.9 $\sigma_{w,Rd}$ [MPa]
S 355	0,90	435,6	352,8

Ontwerpgegevens

	β_w [-]	$\sigma_{w,Rd}$ [MPa]	0.9 $\sigma_{w,Rd}$ [MPa]
S 355	0,90	435,6	352,8

Verklaring symbool

Symbool	Verklaring symbool
$\sigma_{w,Ed}$	Equivalente spanning
$\sigma_{w,Rd}$	Grenswaarde equivalente spanning
$\sigma_{\perp}$	Loodrechte spanning
$\tau_{\parallel}$	Afschuifspanning parallel aan de las-as
$\tau_{\perp}$	Afschuifspanning loodrecht op de las-as
0.9 $\sigma_{w,Rd}$	Weerstand tegen loodrechte spanning
β_w	Correlatiefactor EN 1993-1-8 tab. 4.1
Ut	Uitnutting

Knik

Belastingsgeval	Vorm	Factor [-]
LE1	1	25,06
	2	43,02
	3	70,80
	4	91,87
	5	112,46
LE2	1	191,21

Materialenstaat

Werkplaats bewerkingen

Naam	Platen [mm]	Vorm	No.	Lassen [mm]	Lengte [mm]	Bouten	No.
Plaatopplaat2	P20,0 150,0x375,0 (S 355)	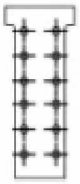	2	Dubbele hoeklas: a = 10,0 Dubbele hoeklas: a = 5,0	500,0 640,0	M16 8.8	12

Lassen

Type	Materiaal	Dikte [mm]	Lengte [mm]
Dubbele hoeklas	S 355	10,0	500,0
Dubbele hoeklas	S 355	5,0	640,0

Materialenstaat

Bouten

Naam	Aantal
M20 8.8	0
M16 8.8	12
M24 8.8	0

Norminstelling

Onderdeel	Waarde	Eenheid	Referentie
γ_{M0}	1,00	-	EN 1993-1-1: 6.1
γ_{M1}	1,00	-	EN 1993-1-1: 6.1
γ_{M2}	1,25	-	EN 1993-1-1: 6.1
γ_{C}	1,50	-	EN 1992-1-1: 2.4.2.4
γ_{Inst}	1,20	-	ETAG 001-C: 3.2.1
Verbindingscoëfficiënt βj	0,67	-	EN 1993-1-8: 6.2.5
Effectief oppervlak - coëfficiënt van max spanning	0,10	-	
Wrijvingscoëfficiënt	0,25	-	EN 1993-1-8
Grenswaarde plastische rek	0,05	-	EN 1993-1-5
Lasspanning beschouwing	Gemiddelde spanning		
Detaillering	Nee		
Afstand tussen bouten [d]	2,20	-	EN 1993-1-8: tab 3.3
Afstand tussen bouten en de rand [d]	1,20	-	EN 1993-1-8: tab 3.3
Betonkegel uitbreekweerstand	Ja		ETAG 001-C
Gebruik berekening αb in de oplegcontrole.	Nee		EN 1993-1-8: tab 3.4

3.5 Bevestiging ladderframes

Het dak wordt gedeeld in 4 frames de details uit die frames worden in dit hoofdstuk behandeld.

3.5.1 Deling randbalk

Voor transport is de randbalk gedeeld precies op de locatie waar het het I-profiel ontmoet. De randbalk is 4 keer gedeeld, twee keer op de korte zijde en twee keer op de lange zijde.

3.5.1.1 Deling korte zijde

Belasting op deling randbalk korte zijde

Hoofdmodel V16 deling randligger Lange zijde					
Kolomvoet	eenheid	ULS 3	ULS 4	ULS 5	ULS ENV
Axial	kN	1,3	1,3	-1,3	1,3
Shear PL1	kN	9,0	7,9	10,9	10,9
Shear PL2	kN	1,2	-0,4	-0,4	1,2
Moment PL1	kNm	15,3	10,8	20,8	20,8
Moment PL2	kNm	1,5	0,0	-1,3	1,5
Torque	kNm	-1,1	-0,4	-0,8	1,1

ULS5 is beschouwd:

Balken en kolommen

Naam	Doorsnede	β – Richting [°]	γ - Rol [°]	α - Rotatie [°]	Offset ey [mm]	Offset ez [mm]
B1	VHP150/75x8.0	5,0	-20,0	0,0	0	0
B2	VHP150/75x8.0	180,0	0,0	0,0	0	0

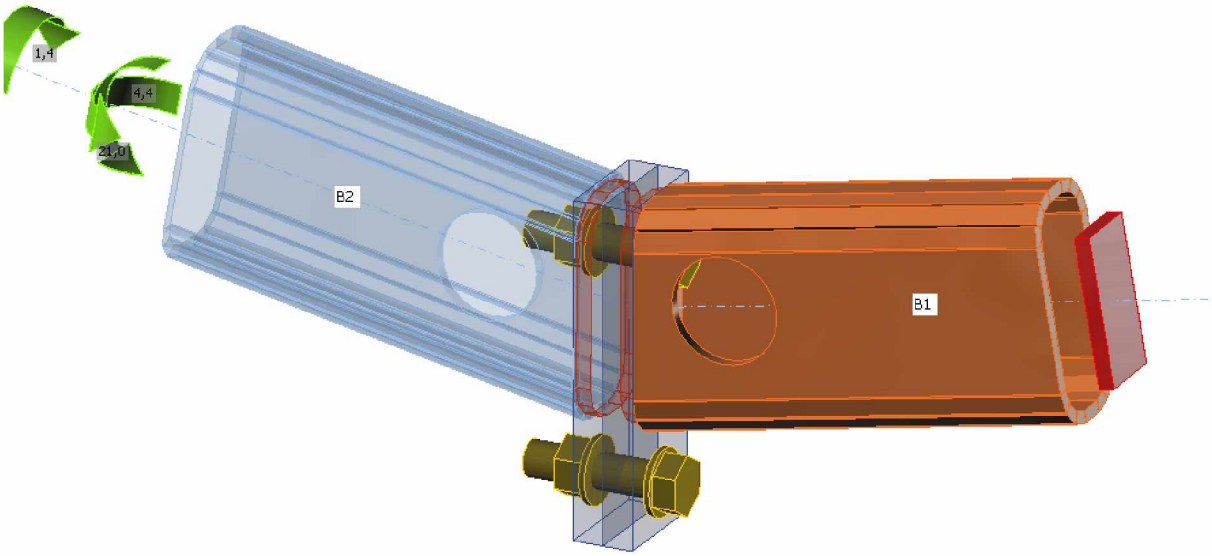

Doorsneden

Naam	Materiaal
VHP150/75x8.0	S 355
VHP150/75x8.0	S 355

Materiaal

Staal	S 355 (EN)
Bouten	M24 8.8

Bouten / Ankers

Naam	Boutsamenstelling	Diameter [mm]	fu [MPa]	Bruto oppervlak [mm^2]
M24 8.8	M24 8.8	24	800,0	452

Lasteffecten

Naam	Staaf	Pos.	N [kN]	Vy [kN]	Vz [kN]	Mx [kNm]	My [kNm]	Mz [kNm]
LE1	B2	Einde	13,0	4,0	-10,9	0,8	20,8	1,3

Resultaten

Opsomming

Naam	Waarde	Controle status
Berekening	Toegepaste belastingen : 100,0%	Oké
Platen	0,4 < 5%	Oké
Bouten	91,6 < 100%	Oké
Lassen	86,9 < 100%	Oké

Platen

Naam	Dikte [mm]	Belastingsgeval	σ_{Ed} [MPa]	ε_{Pl} [1e-4]	Controle status
B1	8	LE2	355,9	40,5	Oké
B2	8	LE2	355,4	18,6	Oké
Plaatopplaat1a	20	LE2	255,7	0,9	Oké
Plaatopplaat1b	20	LE2	281,2	1,0	Oké

Materiaal	fy [MPa]	ε_{lim} [1e-4]
S 355	355,0	500,0

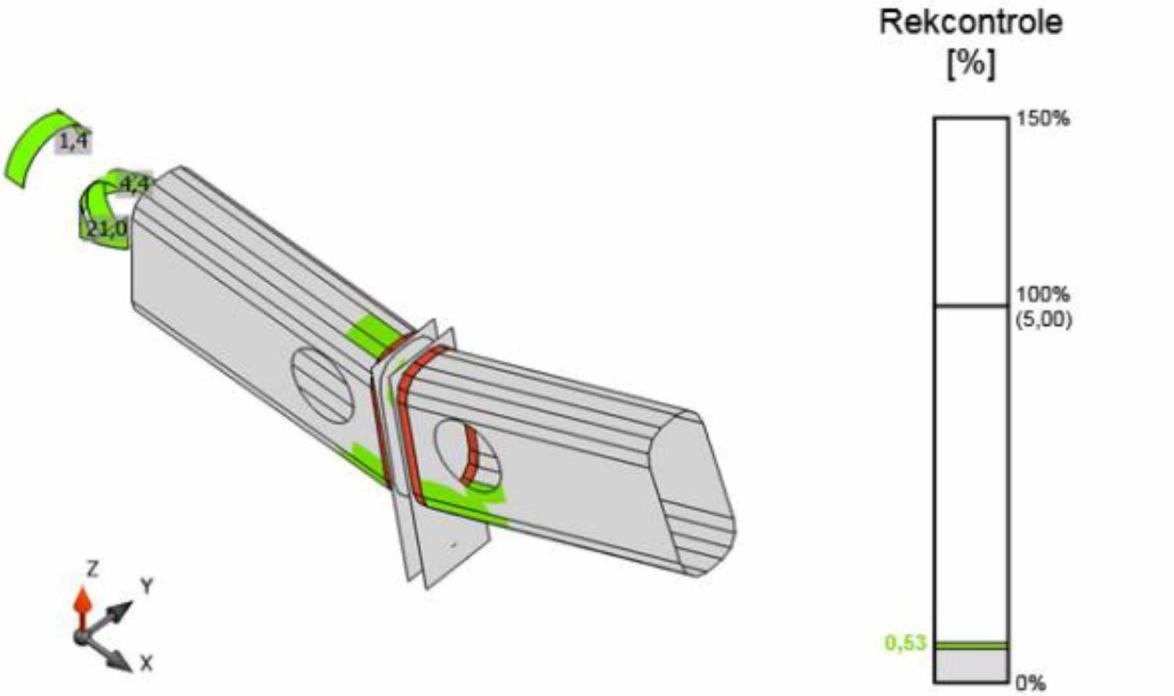

Rekcontrole, LE2

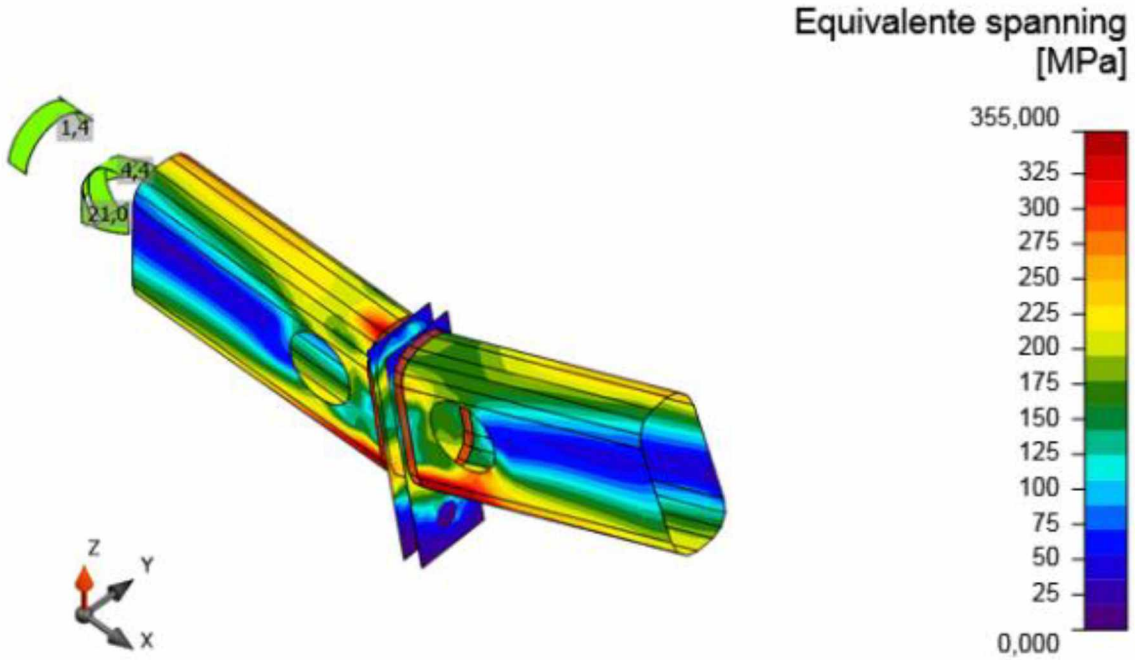

Equivalente spanning, LE2

Bouten

	Naam	Belastingsgeval	$F_{t,Ed}$ [kN]	V [kN]	Ut_t [%]	Ut_s [%]	Ut_{ts} [%]	Controle status
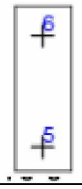	B5	LE1	0,0	10,9	0,0	6,3	6,3	Oké
	B6	LE2	186,3	9,5	91,6	5,5	70,9	Oké

Naam	$F_{t,Rd}$ [kN]	$B_{p,Rd}$ [kN]	$F_{v,Rd}$ [kN]	$F_{b,Rd}$ [kN]
M24 8.8 - 1	203,3	532,0	173,6	470,4

Lassen

Naam	Rand	Keeldoorsnede [mm]	Lengte [mm]	Type	Belastingsgeval	$\sigma_{w,Ed}$ [MPa]	$\sigma_{\perp}$ [MPa]	$\tau_{\parallel}$ [MPa]	$\tau_{\perp}$ [MPa]	Ut [%]	Controle status
Plaatopplaat1a	B1-1	6,0	379	Hoeklas	LE2	378,7	-256,8	-39,3	-155,8	86,9	Oké
Plaatopplaat1b	B2-1	6,0	379	Hoeklas	LE1	331,7	275,8	-14,0	105,5	78,2	Oké

Ontwerpgegevens

	β_w [-]	$\sigma_{w,Rd}$ [MPa]	0.9 $\sigma_{w,Rd}$ [MPa]
S 355	0,90	435,6	352,8

Verbinding Voldoet.

3.5.1.2 Deling lange zijde

Hoofdmodel V16 deling randligger Korte zijde					
Kolomvoet	eenheid	ULS 3	ULS 4	ULS 5	ULS ENV
Axial	kN	1,8	1,4	0,4	1,8
Shear PL1	kN	6,6	7,6	5,6	7,6
Shear PL2	kN	-2,3	-1,2	-0,3	2,3
Moment PL1	kNm	11,4	13,9	8,2	13,9
Moment PL2	kNm	-3,3	-2,2	-0,3	3,3
Torque	kNm	0,4	0,7	-0,9	0,9

ULS4 is beschouwd:

Balken en kolommen

Naam	Doorsnede	β – Richting [°]	γ - Rol [°]	α - Rotatie [°]	Offset ey [mm]	Offset ez [mm]
B1	VHP150/75x8.0	5,0	-10,0	0,0	0	0
B2	VHP150/75x8.0	180,0	0,0	0,0	0	0

Materiaal	fy [MPa]	ε_{lim} [1e-4]
S 355	355,0	500,0

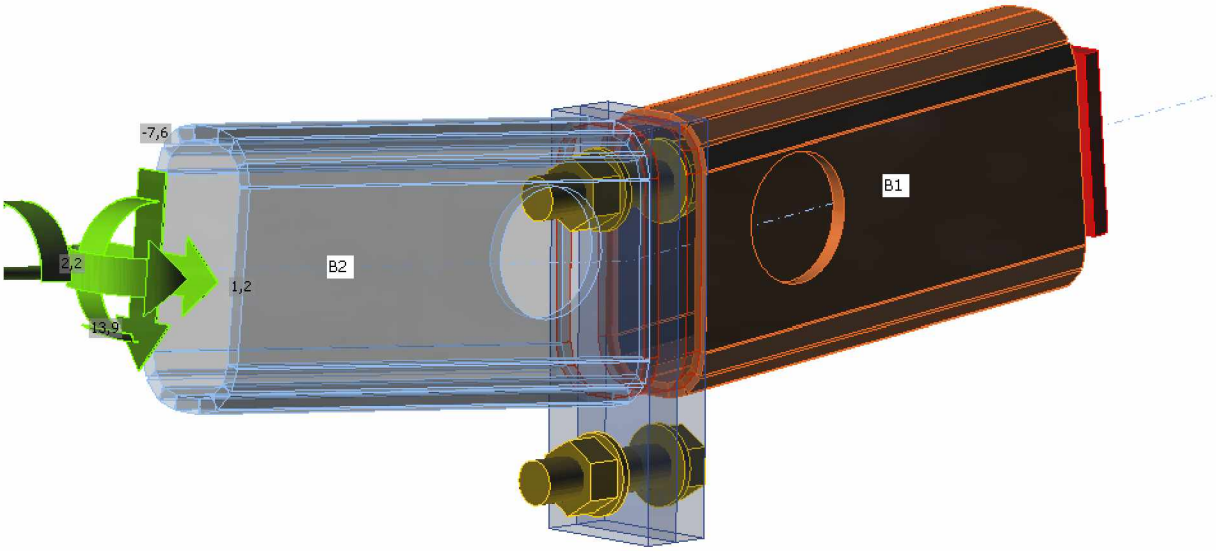

Doorsneden

Naam	Materiaal
VHP150/75x8.0	S 355
VHP150/75x8.0	S 355

Materiaal

Staal	S 355 (EN)
Bouten	M24 8.8

Bouten / Ankers

Naam	Boutsamenstelling	Diameter [mm]	fu [MPa]	Bruto oppervlak [mm^2]
M24 8.8	M24 8.8	24	800,0	452

Lasteffecten

Naam	Staaf	Pos.	N [kN]	Vy [kN]	Vz [kN]	Mx [kNm]	My [kNm]	Mz [kNm]
LE1	B2	Einde	1,4	1,2	-7,6	0,7	13,9	2,2

Resultaten

Opsomming

Naam	Waarde	Controle status
Berekening	Toegepaste belastingen : 100,0%	Oké
Platen	0,0 < 5%	Oké
Bouten	68,2 < 100%	Oké
Lassen	47,9 < 100%	Oké

Platen

Naam	Dikte [mm]	Belastingsgeval	σ_{Ed} [MPa]	ε_{Pl} [1e-4]	Controle status
B1	8	LE1	265,6	0,5	Oké
B2	8	LE1	243,8	0,0	Oké
Plaatopplaat1a	20	LE1	181,1	0,0	Oké
Plaatopplaat1b	20	LE1	177,7	0,0	Oké

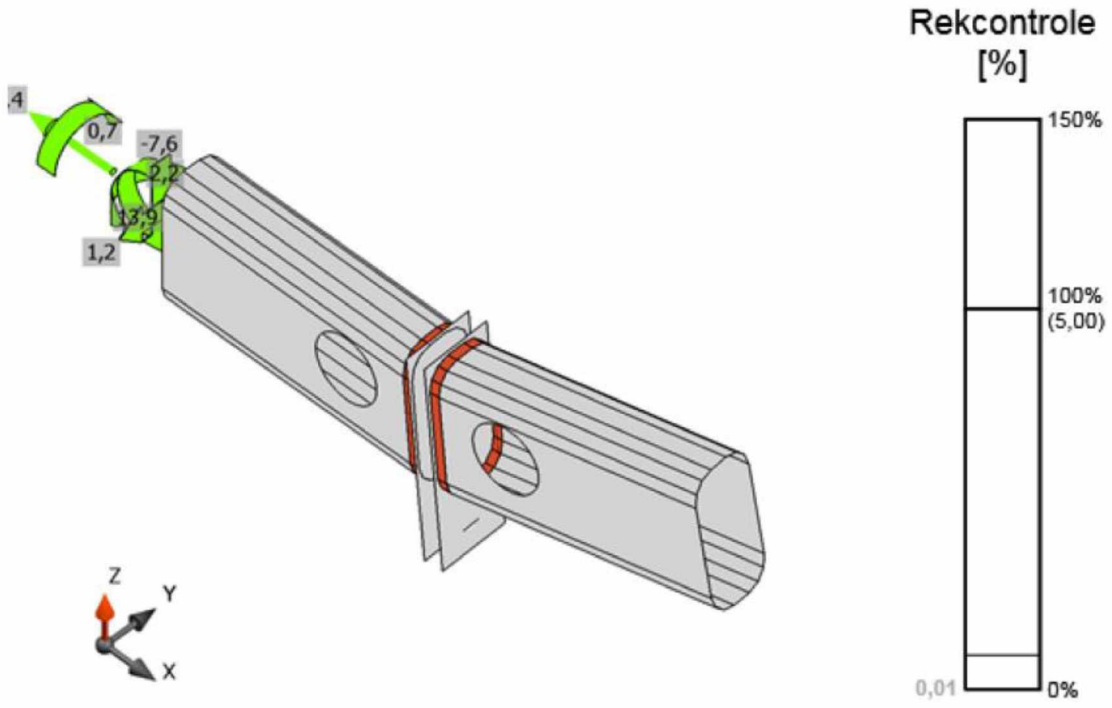

Rekcontrole, LE1

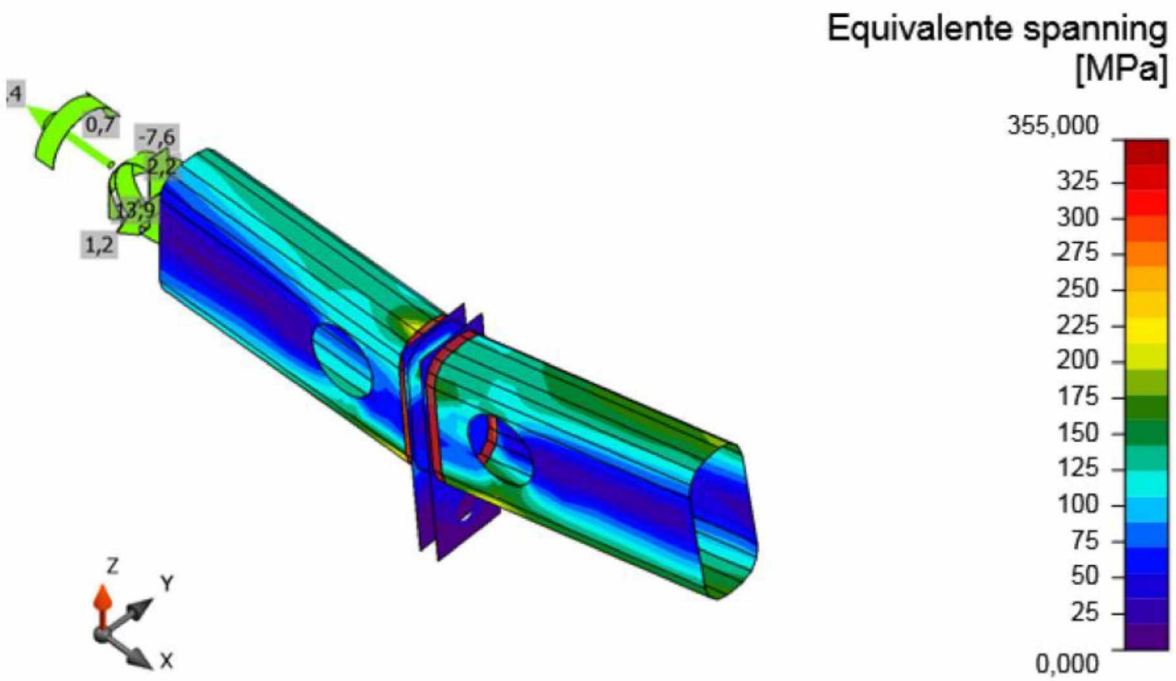

Equivalente spanning, LE1

Bouten

	Naam	Belastingsgeval	$F_{t,Ed}$ [kN]	V [kN]	Ut_t [%]	Ut_s [%]	Ut_{ts} [%]	Controle status
	B5	LE1	0,0	8,1	0,0	4,6	4,6	Oké
	B6	LE1	138,8	6,7	68,2	3,9	52,6	Oké

Ontwerpgegevens

Naam	$F_{t,Rd}$ [kN]	$B_{p,Rd}$ [kN]	$F_{v,Rd}$ [kN]	$F_{b,Rd}$ [kN]
M24 8.8 - 1	203,3	532,0	173,6	470,4

Lassen

Naam	Rand	Keeldoorsnede [mm]	Lengte [mm]	Type	Belastingsgeval	$\sigma_{w,Ed}$ [MPa]	$\sigma_{\perp}$ [MPa]	$\tau_{\parallel}$ [MPa]	$\tau_{\perp}$ [MPa]	Ut [%]	Controle status
Plaatopplaat1a	B1-1	6,0	376	Hoeklas	LE1	208,6	-127,0	-20,0	-93,5	47,9	Oké
Plaatopplaat1b	B2-1	6,0	376	Hoeklas	LE1	208,7	142,7	-7,3	87,6	47,9	Oké

Ontwerpgegevens

	β_w [-]	$\sigma_{w,Rd}$ [MPa]	0.9 $\sigma_{w,Rd}$ [MPa]
S 355	0,90	435,6	352,8

Verbinding voldoet.

3.5.2 Randbalk_I-profiel, torsieverbinding

Aan de randbalken (CHS 150*75*8mm) worden 8mm gezette lijven gelast (stomp). De hoeklijnen zijn op het I-profiel gebout M16 8.8. Er zijn twee types, de aansluiting op de lange zijde is maatgevend.

Vanuit de randbalk moeten de torsie, moment en afschuifkrachten worden overgedragen.

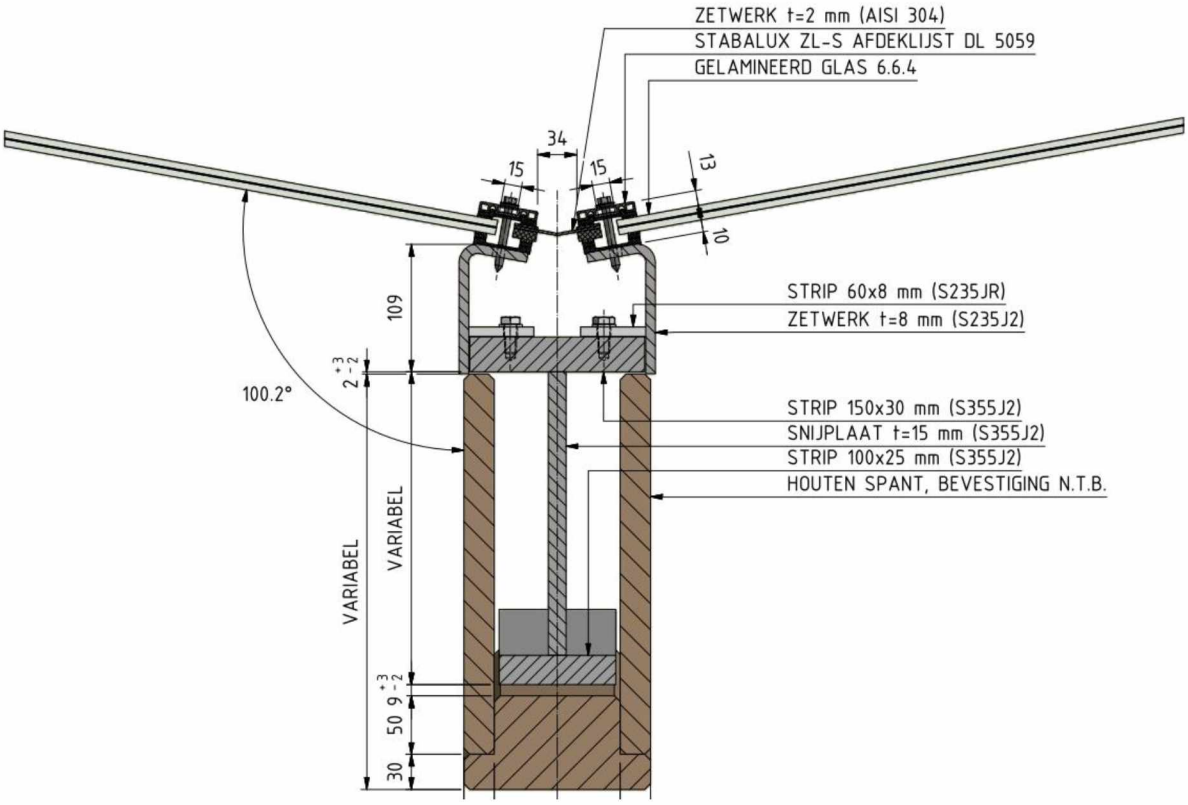

Figure 22 Aansluiting I_profiel op lange zijde.

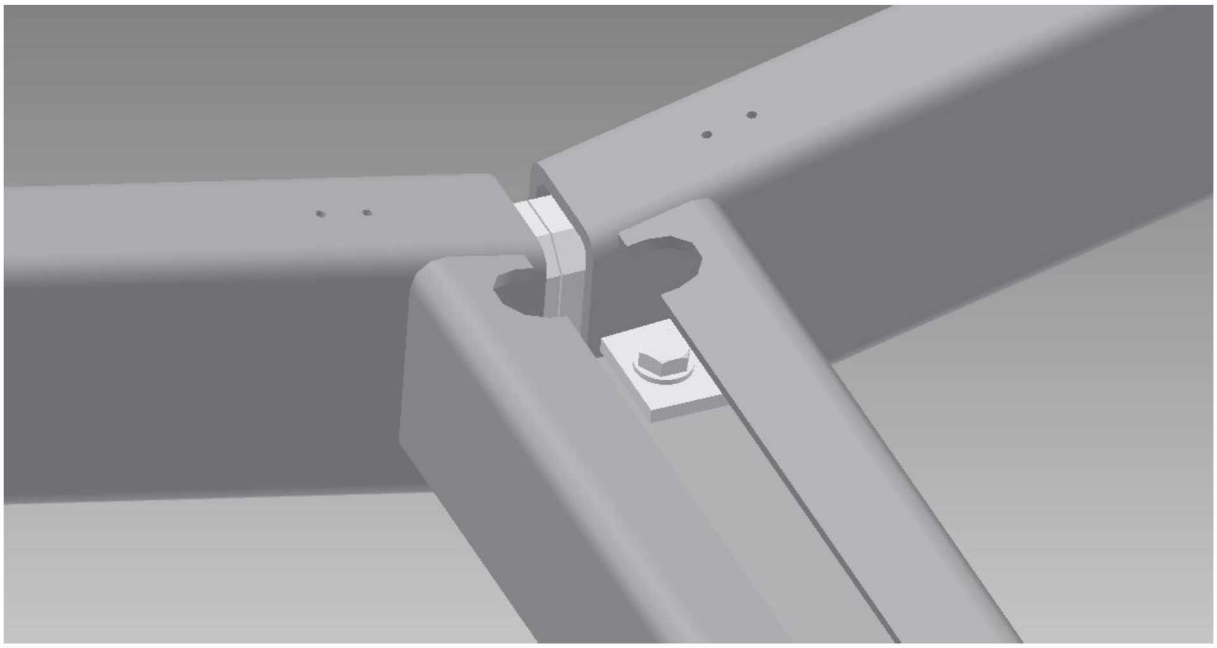

Figure 23 3D impressie, hoeklijn op randbalk.

Belastingen van randbalk op I-profiel (via gezette hoeklijnen)

Hoofdmodel V16 randligger-I-profiel					
Kolomvoet	eenheid	ULS 3	ULS 4	ULS 5	ULS ENV
Axial	kN	-4,2	-4,2	-3,9	4,2
Shear PL1	kN	-17,7	-13,5	-22,5	22,5
Shear PL2	kN	0,0	-1,7	0,0	1,7
Moment PL1	kNm	1,7	1,4	1,8	1,8
Moment PL2	kNm	0,0	2,1	3,1	3,1
Torque	kNm	0,0	0,3	0,3	0,3

De gezette profielen dienen de schuifkrachten de momenten over te dragen. Doorsnede gezette plaat: hoeklijn 100x60x8mm S235

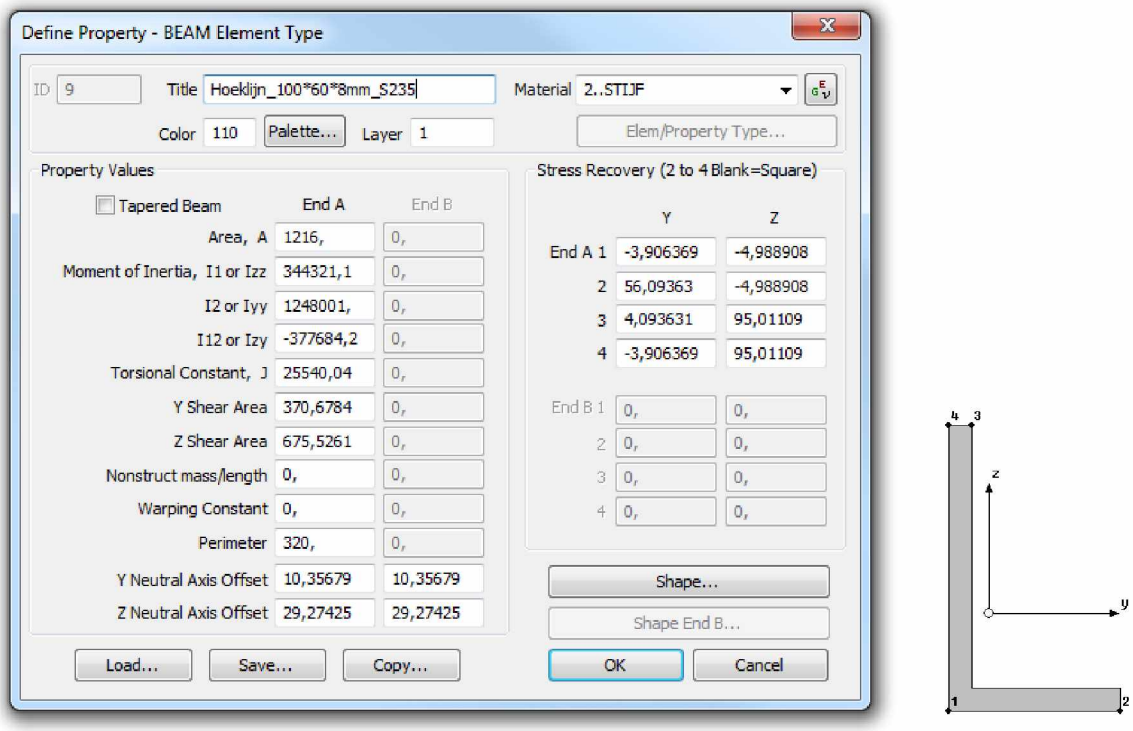

Figure 24 Hoeklijn 100*60*8mm S235

<u>Overdracht Shear PL1</u>

➔ 22,5 kN, A=1216 mm ➔ 2 N/mm^2

<u>Overdracht Moment PL2 sterke richting</u>

➔ buiging op hoeklijn ➔ 1,8 kNm, 2 * Wzz = 2 * 20800 mm^3 ➔ 43 < 235 N/mm^2

<u>Overdacht Moment PL1 zwakke richting</u>

➔ arm tussen twee hoeklijnen: 80 mm ➔ 3,1 kNm ➔ 3,1 * 10^6 / 80 = 38,8 kN afschuiving

Bout M16 8.8 ➔ 38,8 < 60,3 kN Voldoet

Hoeklijn ➔ 38800/1216 = 32 N/mm^2

Spanningen in de hoeklijn opgeteld ➔ 2 + 43 + 32 = 77 N/mm^2 < 235 N/mm^2. Voldoet.

3.5.3 Boutverbinding frames aan I_profiel

De frames worden gebout aan de I_profielen. Dit detail kan worden beschouwd als scharnier. Maatgevend is de opwaartse windbelasting

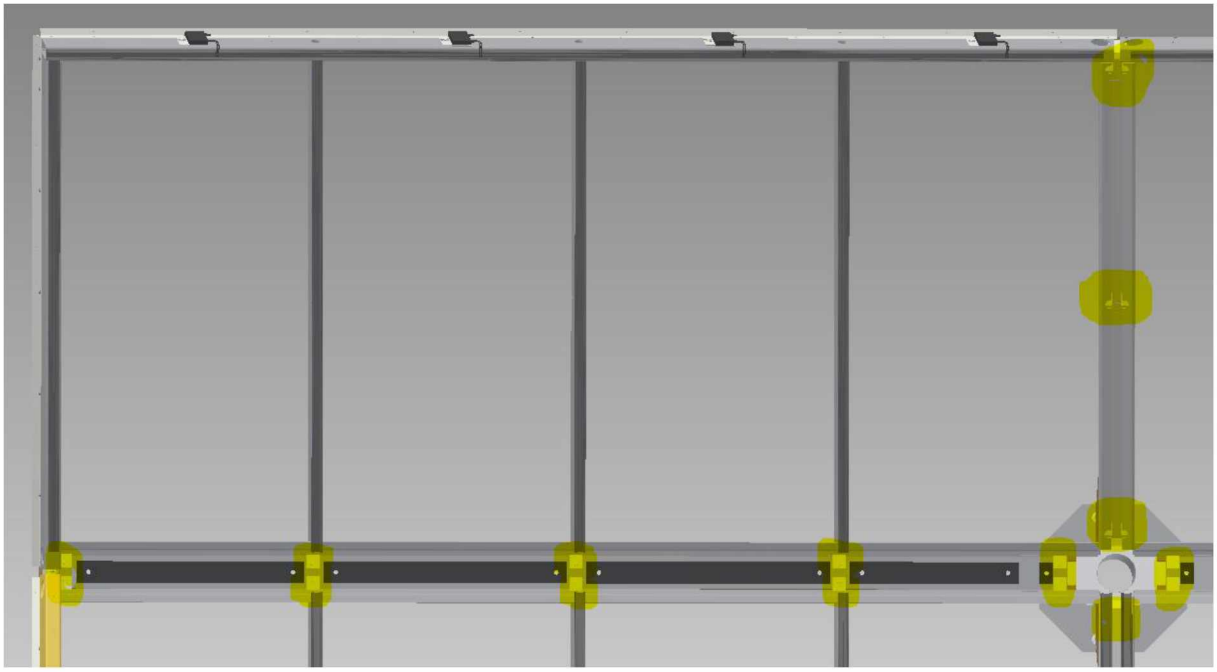

Figure 25 Boutverbinding aangegeven in geel.

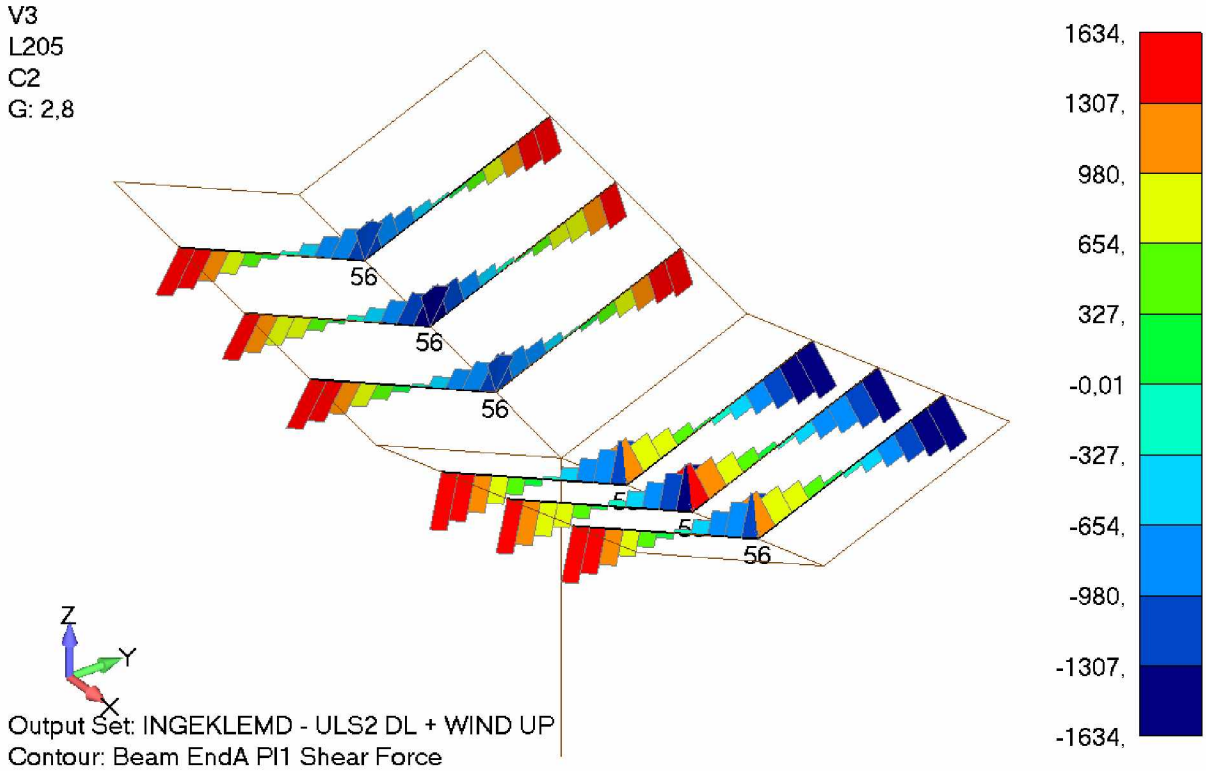

Figure 26 Shear force PL1, vertical op RHS 100x50x5mm

Maximale opwaartse windbelasting op bout 1,6 kN ➔ M12 8.8 voldoet. Lip t=8 mm voldoet ook gezien de lage krachten.

3.6 Lassen

3.6.1 Kolom

De lassen van de kolom zijn weergegeven in 3.3

3.6.2 I-ligger

De lassen van de kolom zijn weergegeven in 3.3

3.6.3 Ladderframe

In de lasdetails zijn de spanningen van de profielen niet hoger dan 78 N/mm^2

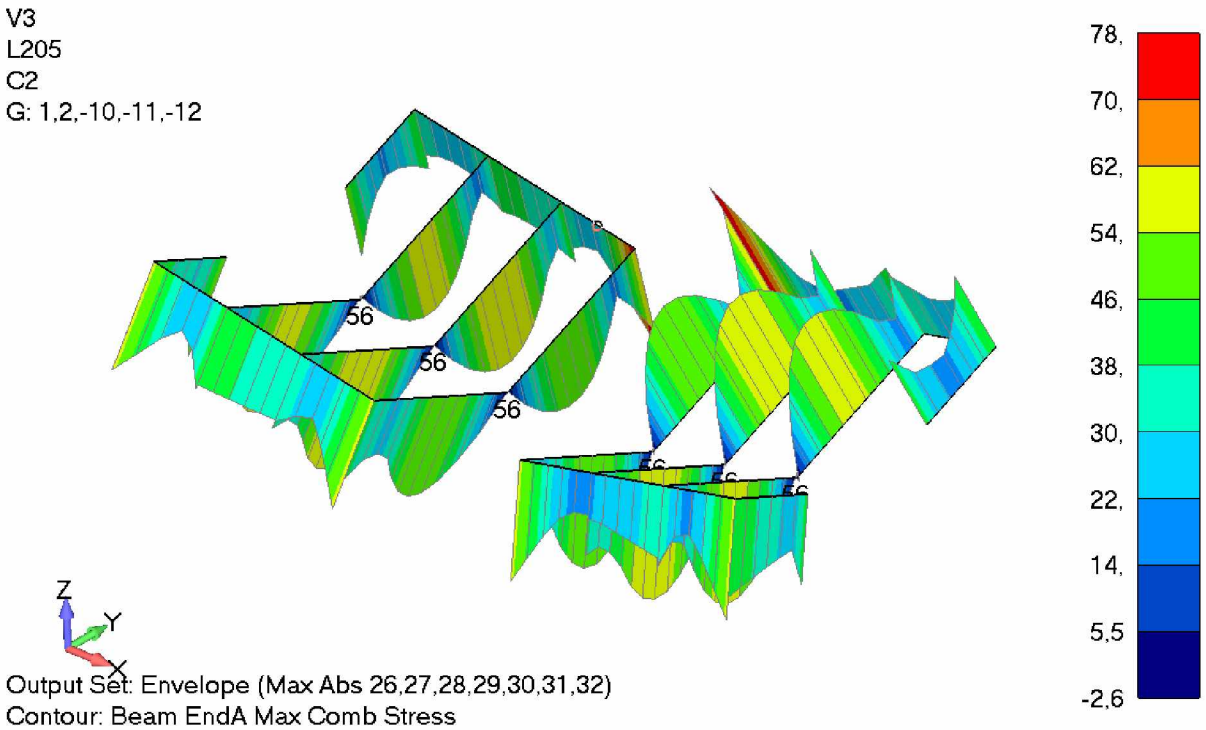

Figure 27 Von Mises Stress ULS ENV, details frames

De RHS 100x50x5 mm worden met een las a=4 mm rondom afgelast.

De hoeken van de randbalk 150*75*8mm worden met een hoeklas a=5 mm rondom gelast.

3.7 Aansluiting randzetwerk

Het randzetwerk wordt geklemd in het glasprofiel aan de bovenzijde en om de 500 mm met M5 draadstiften vastgezet aan de onderzijde. Gezien de lage krachten hierop wordt dit niet verder uitgewerkt.

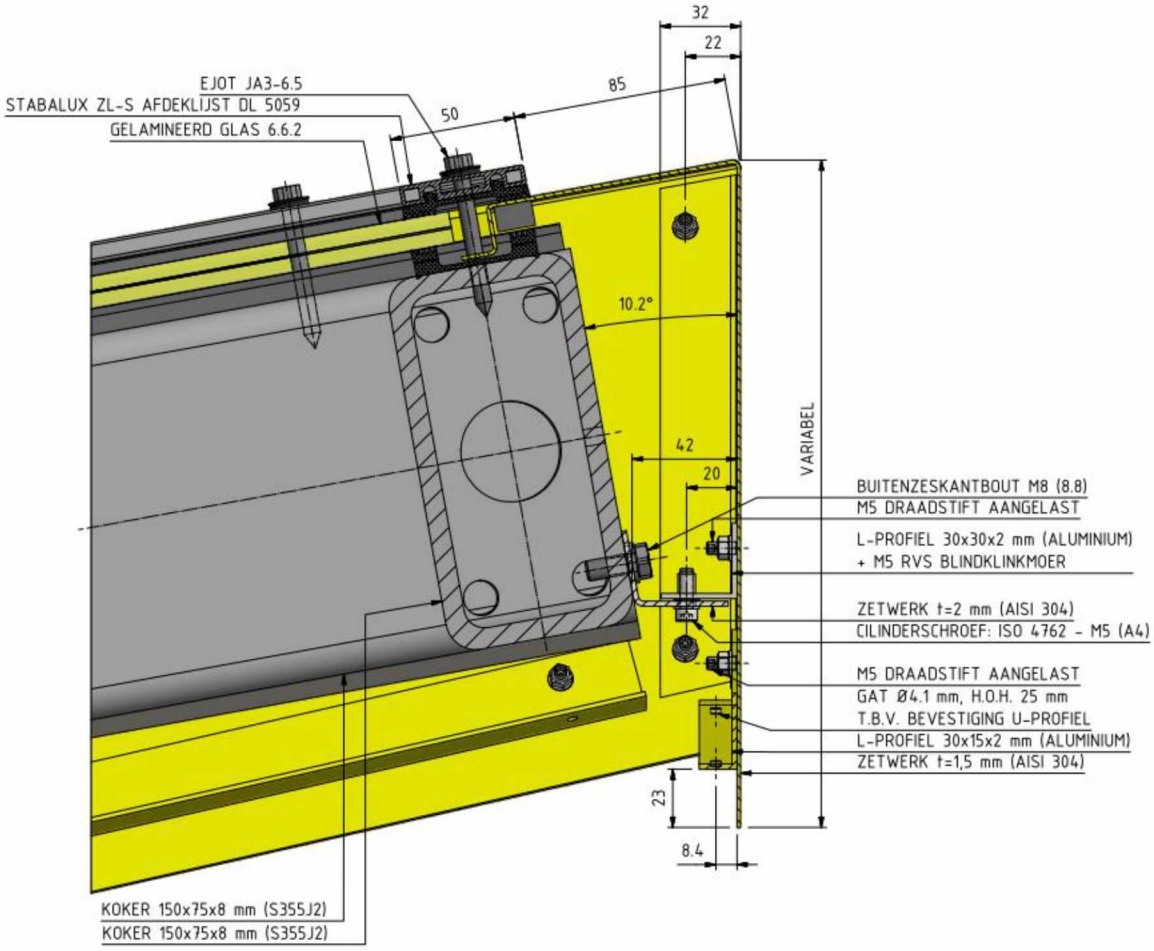

4 Gebruikte programma's & modellen

Hoofdberekening FEMAP v11.2 - invoer en uitvoer
NASTRAN - processor
Details IDEA StatiCa CONNECTION v6

4.1 Overzicht van modellen

De volgende modellen zijn in dit rapport gebruikt:

Detail	Naam	Datum
1	07454_verbinding staander - uitkrager_V02_PR_M16.ideaCon	08-07-2016
2	07454_kolom_kop-en-voet_V04.modfem (FEMAP)	14-07-2016
3	07454_deling_randligger_V03_korte_zijde.ideaCon (IDEA)	15-07-2016
4	07454_deling_randligger_V03_lange_zijde.ideaCon (IDEA)	15-07-2016
5	07454_kolomvoet.ideaCon (IDEA)	14-07-2016

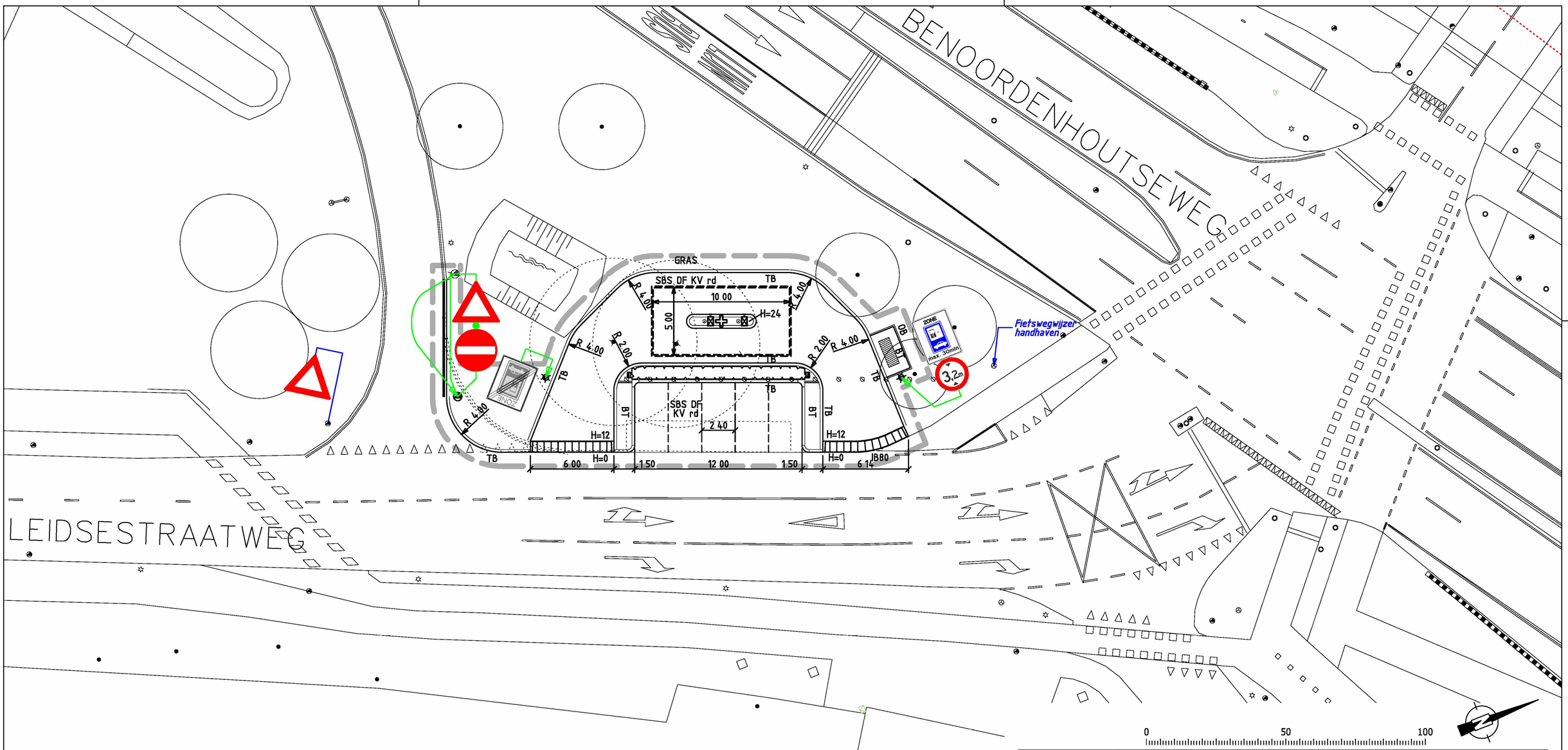

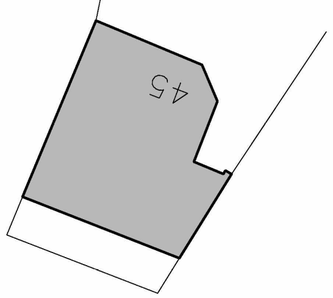

LEGENDA:

- BESTAANDE SITUATIE
- NIEUWE SITUATIE
- INRITBLOKKEN
- TE VERWIJDEREN SITUATIE
- BESTAANDE HAGENAAR
- BESTAANDE / TE PLAATSEN / TE VERWIJDEREN LICHTMAST
- BESTAAND VERKEERSLICHT
- BESTAANDE / TE PLAATSEN / TE VERWIJDEREN VERKEERSBORD
- BESTAANDE / TE PLAATSEN / TE VERWIJDEREN KOLK
- BESTAANDE BOOM
- INSPECTIEPUT
- HEK, SCHUTTING
- ANWB-MAST
- BRANDKRAAN
- C.A.I.-KAST
- VERKEERSLICHTINSTALLATIE KAST
- BESTAANDE BANK
- WERKGRENS

asf	ASFALT
sbs df	STRAATBAKSTEEN DIKFORMAAT
bt	BETONTEGEL
hv	HALFSTEENSVERBAND
kv	KEPERVERBAND
ev	ELLEBOOGVERBAND
rd/gr/zw/w	ROOD/GRIJS/ZWART/WIT
tb	TROTTOIRBAND
ob	OPSLUITBAND

Wijz.	Datum	Status	Opmerkingen
0	16-02-16	Concept	Blad is ongewijzigd

Contr.	Tekenaar	Projectleider	Afdelingshoofd	Project e.v.
Naam				
Datum				

Gemeente Den Haag
Ingenieursbureau Den Haag

OPLAADPUNTEN 3DE TRANCHE

Snellaadstation Leidsestraatweg

Voorontwerp

Opdrachtgever: GDH DSB Milieu & Vergunningen

Project e.v.: 5.1.2.e
Projectleider: 5.1.2.e
Ontwerper: 5.1.2.e
Tekenaar: 5.1.2.e
Projectnummer: 95015767
Documentnummer: 95015767-OPLP3T-VER-VO-001

Besteknummer:
Schaal: 1:200
Formaat: A2
Maten in: m
Hoogtematen in meters t.o.v. -

Afdeling	Blad	Wijz.
VER	01/01	0

FASTNED //ARTIST IMPRESSION. //FASTNED CITY STATION

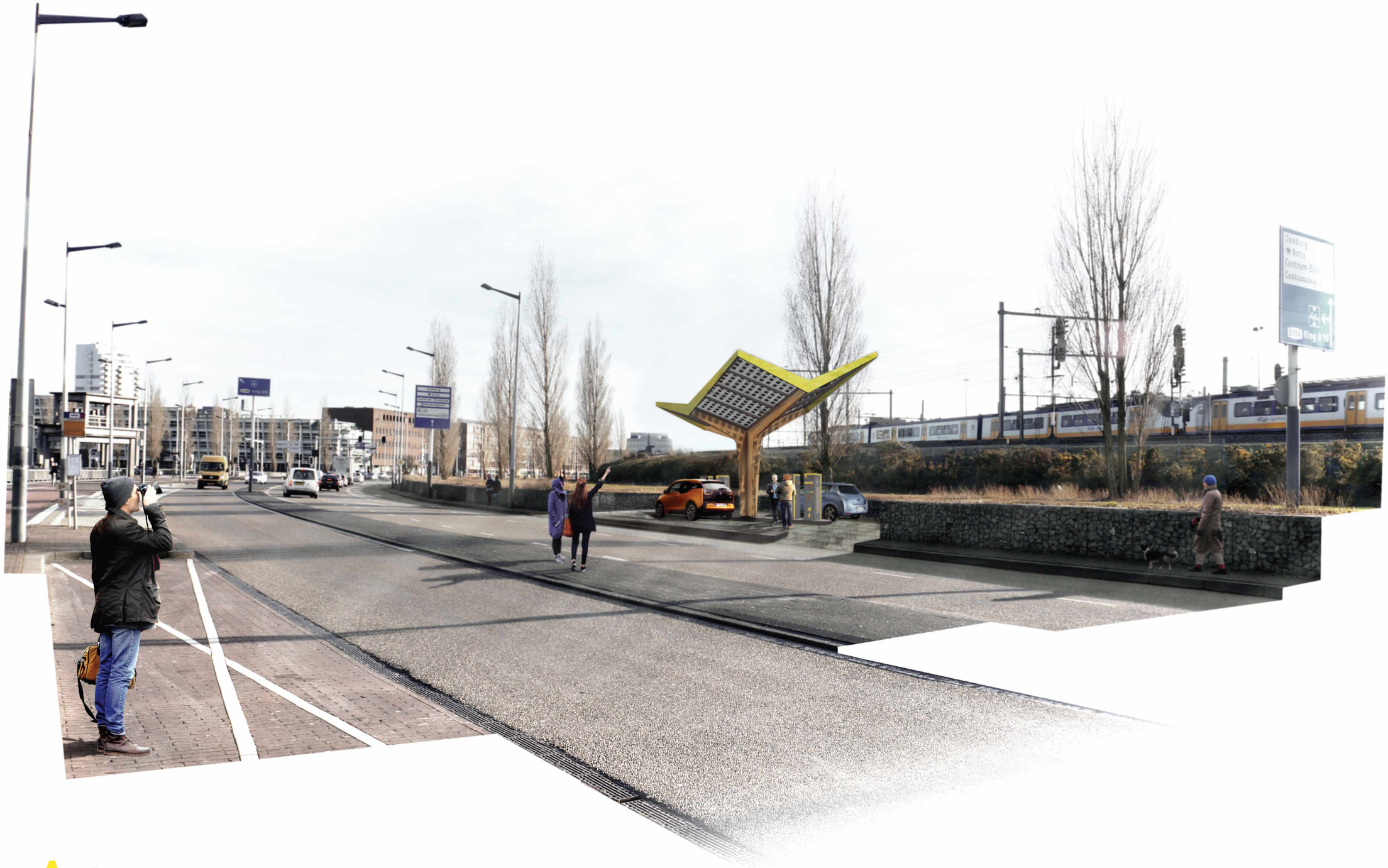

FASTNED //ARTIST IMPRESSION. //FASTNED PANAMALAAN, AMSTERDAM

octatube
ENGINEERING BV

Rotterdamseweg 200
2628 AS Delft NL
T +31-(0)15 789 0000
F +31-(0)15 262 2300
www.octatube.nl

project	07454 - Fastned
plaats	Nederland
onderdeel	Belastingaannames & Voorlopig Hoofdmodel
rapport code	BR001
versie	2

gemaakt door:	gecontroleerd door:
5.1.2.e	5.1.2.e
_____	_____

Plaats en datum Delft, 16 maart 2016

Overzicht wijzigingen

Ten opzichte van eerdere versies zijn de volgende wijzigingen doorgevoerd.

Versie 1 03.03.2016

Versie 2 16.03.2016

Status: extern vrijgegeven / vertrouwelijk / voorlopig

Versie	Hoofdstuk	Wijzigingen
2		Algemene update profielen
2	8.2	Betonplaat toegevoegd voor controle fundering en stabiliteit
2	7	Glas berekening toegevoegd.

Inhoud

1 Inleiding 4

2 Toegepaste normen en materialen 5
2.1 Normen 5
2.2 Materiaalgegevens 6

3 Belastingaanname (volgens Eurocode) 7
3.1 Gevolgklasse en referentieperiode 7
3.2 Eigen gewicht 7
3.3 Wind 7
3.3.1 Bepaling stuwdruk 7
3.3.2 Drukcoëfficiënten 8
3.4 Sneeuw 11
3.5 Water 11
3.6 Vrije belastingen 11
3.7 Thermische belasting 11
3.8 Brandbelasting 12
3.9 Belastingscombinaties 13
3.9.1 Staal 13
3.9.2 Glas 14

4 Model 15
4.1 Materialen 17
4.2 Elementen 18
4.2.1 Massa_elementen (voor eigenfrequentie berekening) 26
4.3 Belastingen 29
4.3.1 Dead Load / Eigen Gewicht Staal & Glas 29
4.3.2 Wind 30
4.3.3 Wind ASYM richting I 31
4.3.4 Wind ASYM richting II 31
4.4 Constraints / Opleggingen 32
4.5 Puntlast - onderhoud 33

5 Sterkte, Stijfheid & Stabiliteit 34
5.1 Resultaten 34
5.2 Toetsing sterkte per onderdeel 38
5.2.1 Hoofdliggers 38
5.2.2 Kolom 39
5.2.3 Randbalk 40
5.2.4 Secundaire balken 41
5.3 Stijfheid constructie 42
5.3.1 Vervormingen per REP belasting 43
5.3.2 SLS bijkomend 47

6 Eigenfrequenties 49

7 Glas 54
7.1 Berekeningsmethodiek 54
7.2 Uiterste grenstoestand: eisen t.a.v. spanningen volgens NEN2608:2014 55
7.3 Bruikbaarheidsgrenstoestand: eisen t.a.v. doorbuiging volgens NEN 2608: 2014 56
7.4 Berekening ruiten 56
7.4.1 Ruit 1274x2693 mm 56

8 Reactiekrachten 59
8.1 Voet kolom 59
8.2 Oplegreacties betonplaat 61

Bijlage A: Overzicht van modellen 63

1 Inleiding

Fastned wil ook snellaadstations bij de steden gaan plaatsen. Hiervoor is een aangepast ontwerp voor het station ontworpen. Een luifel van 5 bij 10 meter welk op één centrale kolom wordt gesteund. Octatube heeft het genoegen de engineering hiervan verder uit te werken. In dit rapport is zijn de belastingaannames en het voorlopige hoofdberekeningsmodel verwerkt.

2 Toegepaste normen en materialen

In dit hoofdstuk worden normen en algemene gegevens genoemd die van toepassing zijn op de berekende onderdelen.

2.1 Normen

ALGEMEEN

NEN-EN 1990:2002/+NB:2007	Eurocode - Grondslagen van het constructief ontwerp

BELASTINGEN

NEN-EN 1991 Eurocode 1	Belastingen op constructies
NEN-EN 1991-1-1:2002/+NB:2007	Deel 1-1: Algemene belastingen - Volumieke gewichten, eigen gewicht en opgelegde belastingen voor gebouwen
NEN-EN 1991-1-2:2002/+NB:2007	Deel 1-2: Algemene belastingen - Belasting bij brand
NEN-EN 1991-1-3:2003/+NB:2007	Deel 1-3: Algemene belastingen - Sneeuwbelasting
NEN-EN 1991-1-4:2005/+NB:2007	Deel 1-4: Algemene belastingen - Windbelasting
NEN-EN 1991-1-5:2003/+NB:2007	Deel 1-5: Algemene belastingen - Thermische belasting
NEN-EN 1991-1-7:2006/+NB:2007	Deel 1-7: Algemene belastingen - Buitengewone belastingen: stootbelastingen en ontploffingen

STAAL

NEN-EN 1993 Eurocode 3	Ontwerp en berekening van staalconstructies
NEN-EN 1993-1-1:2006+C1:2006/+NB:2007	Deel 1-1: Algemene regels en regels voor gebouwen (inclusief C1:2006)
NEN-EN 1993-1-8:2006+C1:2006/+NB:2007	Deel 1-8: Ontwerp en berekening van verbindingen (inclusief C1:2006)
NEN-EN 1993-1-10:2006+C1:2006/+NB:2007	Deel 1-10: Materiaaltaaiheid en eigenschappen in de dikterichting (inclusief C1:2006)
NEN-EN 1090	Het vervaardigen van staal- en aluminiumconstructies
NEN-EN 1090-1:2009+A1:2011	Deel 1: Eisen voor het vaststellen van de conformiteit van constructieve onderdelen
NEN-EN 1090-2+A1:2011	Deel 2: Technische eisen voor staalconstructies

2.2 Materiaalgegevens

In dit hoofdstuk zijn materiaalgegevens te vinden die voor het project van toepassing zijn.

Tabel 1: Metalen

Metaal	Vloeigrens	Treksterkte	Elasticiteitsmodulus
Staal S 235	f_y = 235 N/mm²	f_u = 360 N/mm²	E = 210.000 N/mm²
Staal S 275	f_y = 275 N/mm²	f_u = 430 N/mm²	E = 210.000 N/mm²
Staal S 355	f_y = 355 N/mm²	f_u = 510 N/mm²	E = 210.000 N/mm²

NB let op bij plaatdiktes van meer dan 40 mm! In dit geval reduceert de vloeigrens en treksterkte. Zie NEN-EN 1993-1-1:2006, tabel 3.1.

3 Belastingaanname (volgens Eurocode)

Dit hoofdstuk beschrijft de belastingen waarmee de constructie is getoetst.

3.1 Gevolgklasse en referentieperiode

Gevolgklasse hoofdconstructie : CC1

Gevolgklasse ruiten: CC1

Referentieperiode: 50 jaar

Betrouwbaarheidsklasse RC1, vermenigvuldigingsfactor voor partiële factoren K_{FI} = 0,9

3.2 Eigen gewicht

Het eigen gewicht kan direct berekend worden in het EEM programma. De volgende dichtheden zijn voor de bepaling van het eigen gewicht gebruikt:

Staal: ρ_{staal} = 7800 kg/m^3

Glas: ρ_{glas} = 2500 kg/m^3

3.3 Wind

De luifels zullen uiteindelijk door heel Nederland vrijstaand worden geplaatst. In dit rapport is de maximale windlast voor gebied/zone twee, onbebouwd aangehouden. De huidige berekening geeft dus geen landelijke dekking.

3.3.1 Bepaling stuwdruk

Locatie: Nederland (let op:kustlijn en windgebied I uitgesloten)
Windgebied: II
Omgeving: onbebouwd
Hoogte: 5,5 m

Stuwdruk: $q_p(h)$ = 0,68 kN/m²

$q_p(b)$ = 0,68 kN/m²

NEN-EN 1991-1-4+A1+C2:2011/NB:2011

Tabel NB.5 — Extreme stuwdruk in kN/m^2 als functie van de hoogte

Hoogte	Gebied I			Gebied II			Gebied III	
m	kust	onbebouwd	bebouwd	kust	onbebouwd	bebouwd	onbebouwd	bebouwd
1	0,93	0,71	0,69	0,78	0,60	0,58	0,49	0,48
2	1,11	0,71	0,69	0,93	0,60	0,58	0,49	0,48
3	1,22	0,71	0,69	1,02	0,60	0,58	0,49	0,48
4	1,30	0,71	0,69	1,09	0,60	0,58	0,49	0,48
5	1,37	0,78	0,69	1,14	0,66	0,58	0,54	0,48
6	1,42	0,84	0,69	1,19	0,71	0,58	0,58	0,48

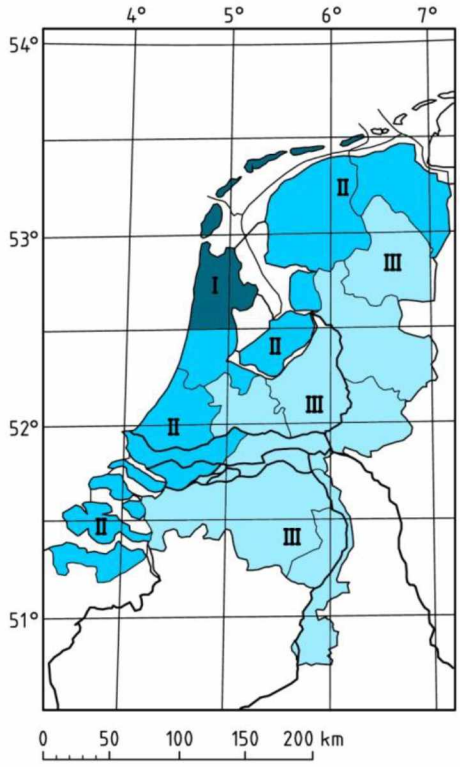

Figuur NB.1 — Indeling van Nederland in windgebieden

3.3.2 Drukcoëfficiënten

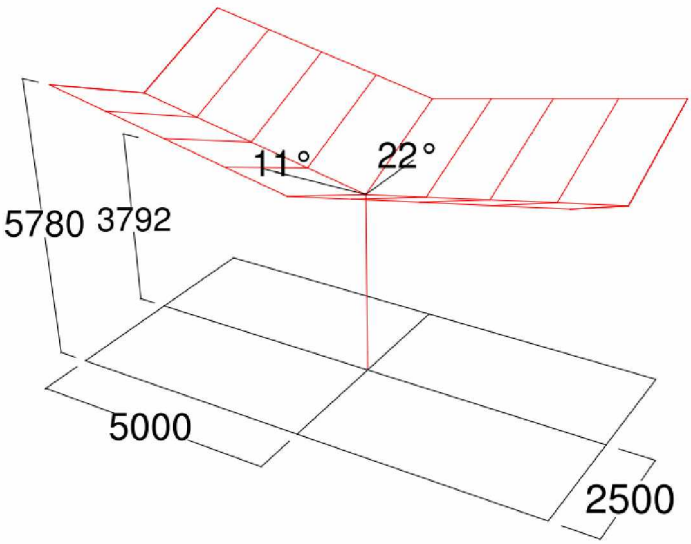

Figuur 1 Hellingshoeken luifel

Hellingshoek dak (negatief),

Lange zijde	➔ 22 graden	➔ c_f = -1,3	➔ 0,88 kN/m^2
Korte zijde	➔ 11 graden	➔ c_f = -1,4	➔ 0,95 kN/m^2

De hellingshoek van het dak is totaal 23 graden. Voor beide richtingen is 0,88 kN/m^2 aangehouden. Bij een blokkering van φ = 1,0 (zie volgende pagina).

Tabel 7.7 — Waarden voor $c_{p,net}$ en c_f voor tweezijdig hellende overkappingen

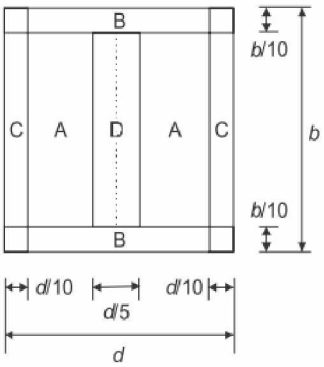

Dakhelling α [°]	Blokkering φ	Globale kracht-coëfficiënt c_f	Nettodrukcoëfficiënten $c_{p,net}$ Zone A	Zone B	Zone C	Zone D
- 20	Maximaal voor alle φ	+ 0,7	+ 0,8	+ 1,6	+ 0,6	+ 1,7
	Minimaal voor $\varphi = 0$	- 0,7	- 0,9	- 1,3	- 1,6	- 0,6
	Minimaal voor $\varphi = 1$	- 1,3	- 1,5	- 2,4	- 2,4	- 0,6
- 15	Maximaal voor alle φ	+ 0,5	+ 0,6	+ 1,5	+ 0,7	+ 1,4
	Minimaal voor $\varphi = 0$	- 0,6	- 0,8	- 1,3	- 1,6	- 0,6
	Minimaal voor $\varphi = 1$	- 1,4	- 1,6	- 2,7	- 2,6	- 0,6
- 10	Maximaal voor alle φ	+ 0,4	+ 0,6	+ 1,4	+ 0,8	+ 1,1
	Minimaal voor $\varphi = 0$	- 0,6	- 0,8	- 1,3	- 1,5	- 0,6
	Minimaal voor $\varphi = 1$	- 1,4	- 1,6	- 2,7	- 2,6	- 0,6

OPMERKING Positieve waarden duiden op een netto neerwaartse windbelasting, negatieve waarden duiden op een netto opwaartse windbelasting.

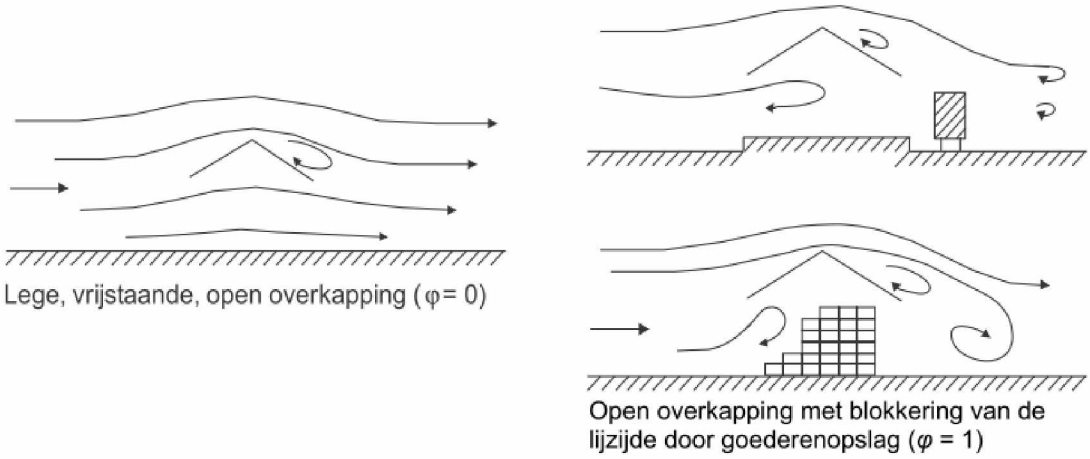

Figuur 7.15 — Luchtstroming over overkappingen

Figuur 2 NEN-EN 1991-1-4+A1+C2:2011

De blokkering komt voor uit auto's. Het laadstation is voor elektrische personenauto's. Wat een blokkering tot gevolg heeft van φ < 0,5.

Sporadisch zal er een vrachtwagen dichtbij de luifel worden geplaatst, bijvoorbeeld bij onderhoudswerkzaamheden. Een blokkering van φ = 1,0 wordt aangehouden.

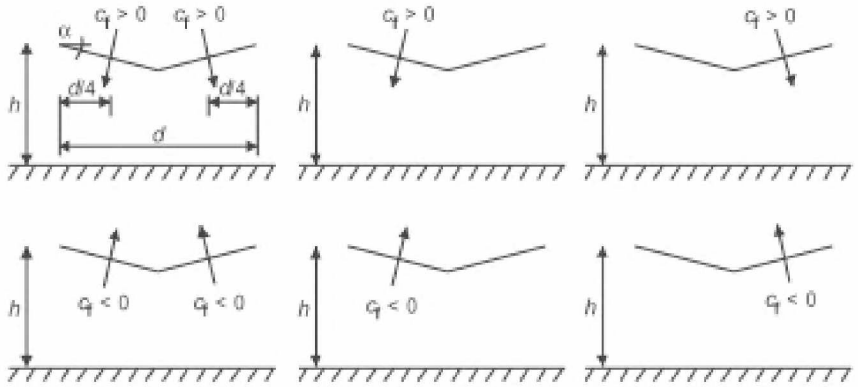

Figuur 7.17 — Belastingscombinaties afgeleid van de krachtcoëfficiënten voor tweezijdig hellende overkappingen

Figuur 3 Belastingcombinaties, NEN_EN 1991-1-4+A1+C2:2011

— Voor een tweezijdig hellende overkapping (tabel 7.7) behoort het aangrijpingspunt van de kracht te zijn genomen in het midden van elke dakhelling (figuur 7.17). Aanvullend behoort een tweezijdig hellende overkapping de minimale of maximale belasting op één hellend dakdeel te kunnen weerstaan, met het andere dakdeel onbelast.

— Voor een tweezijdig hellende overkapping met meer overspanningen mag elke belasting op een dubbel dakdeel zijn berekend door toepassing van de reductiefactoren gegeven in tabel 7.8 op de $c_{p,net}$ -waarden gegeven in tabel 7.7.

Tabel 2 Reductie factoren voor geschakelde overkappingen

(9) Belastingen op elke helling van geschakelde overkappingen zoals in figuur 7.18 zijn bepaald door toepassing van de factoren ψ_{mc} gegeven in tabel 7.8 voor de globale kracht- en nettodrukcoëfficiënten voor afzonderlijke tweezijdig hellende overkappingen.

Tabel 7.8 — Reductiefactoren ψ_{mc} voor geschakelde overkappingen

Over-kapping	Locatie	ψ_{mc}-factor voor alle φ	
		Op maximale (neerwaartse) kracht- en drukcoëfficiënten	Op minimale (opwaartse) kracht- en drukcoëfficiënten
1	Eerste overkapping	1,0	0,8
2	Tweede overkapping	0,9	0,7
3	Derde en volgende overkapping	0,7	0,7

Wrijvingskrachten zijn verwaarloosbaar.

3.3.2.1 Lokale vormfactoren

De lokale vormfactoren volgen uit de nettodrukcoëfficiënten. Het betreft hier dan kleinere onderdelen en haar bevestigingen.

$C_{p,net}$ = -2,7 opwaarts ➔ -1,84 kN/m^2

$C_{p,net}$ = +1,4 neerwaarts ➔ +1,16 kN/m^2

3.4 Sneeuw

In het geval dat er slechts een luifel staat is er geen sprake van bijzondere sneeuwverstuiving. Bij het schakelen van de luifels is er sprake van daken met meer dan een overspanning. Echter in Nederland hoeven de uitzonderlijke sneeuwverstuivingen niet te beschouwen.

Indien de daken worden gekoppeld spreken van **daken met meer dan één overkapping**. Er kan dan sprake zijn van herverdeelde sneeuwbelasting.

μ_2 = 0,8 + 0,8 * α/30

α = 11 graden

μ_2 = 0,98

Voor de blijvende / tijdelijke ontwerpsituaties is de sneeuwbelasting op het dak:

s = $\mu_i * C_e * C_t * s_k$

sneeuwbelastingsvormcoëfficiënt:	μ_i = 0,80 - 0,98
blootstellingscoëfficiënt:	C_e = 1,0
warmtecoëfficiënt:	C_t = 1,0
karakteristieke waarde van sneeuwbelasting op de grond:	s_k = 0,7 kN/m^2

s_{enkel} = 0,56 kN/m^2

$s_{schakel}$ = 0,69 kN/m^2

Globaal zijn de sneeuwbelastingen niet maatgevend.

3.5 Water

Er komt een noodoverloop in het midden van de luifel. Er is niet verder gerekend met wateraccumulatie.

3.6 Vrije belastingen

Het dak(glas) van dit project dient beloopbaar te zijn voor schoonmaak en onderhoud (klasse H). De glaspanelen / ruiten worden belast met: (NEN_EN 1991-1-1:2002/NB:2007)

q_k = 1.0 kN/m^2	($0 \leq \alpha \leq 15°$; op elk afzonderlijk element tot een maximumoppervlakte van 10 m^2), dakhelling >20 graden, belasting niet toepassen
q_k = 2.0 kN/m	(werkend over een lengte van 1 m en breedte van 0.1 m, zie NB §6.3.4.2), niet maatgevend
Q_k = 1.5 kN	(op glas, vrije belasting op 0.1 x 0.1 m)
Q_k = 2.0 kN	(op gordingen), niet maatgevend

3.7 Thermische belasting

Temperatuur buitenomgeving T_{out} is te vinden in Tabel 3.

Tabel 3: Temperaturen buitenomgeving volgens NEN-EN 1991-1-5 Tabel 5.2

Seizoen	Significante factor		Temperatuur T_{out} in °C
Zomer	Relatief absorberend vermogen afhankelijk van de kleur van de buitenzijde	0,5 helder licht	50
		0,7 licht gekleurd	60
		0,9 donker	75
Winter			-25

De thermische uitzetting en belasting worden bepaald met:

$\Delta L = \alpha * L * \Delta T$

$F = \Delta L * E * A / L$

De luifel kan naar alle zijden vrij uitzetten onder temperatuursbelastingen. De temperatuursbelasting is verder niet meegenomen in berekeningen.

3.8 Brandbelasting

Brandbelasting is niet verder beschouwd.

3.9 Belastingscombinaties

3.9.1 Staal

Dit hoofdstuk bevat de belastingscombinaties waaraan de verschillende onderdelen van de constructie zijn getoetst.

REP Representatieve belasting
SLS Bruikbaarheidsgrenstoestand
ULS Uiterste grenstoestand

Voor de toetsing van de stalen onderdelen worden de volgende belastingscombinaties aangehouden:

SLS: 1,0 x eigen gewicht + 1,0 x veranderlijke belasting
ULS: 1,1 x eigen gewicht + 1,35 x veranderlijke belasting
ULS: 0,9 x eigen gewicht + 1,35 x veranderlijke belasting, indien het eigen gewicht gunstig is.

Tabel 4: Belastingscombinaties staalconstructie

			body_load	glas_0,40kN/m2	wind_haaks_1,0kN/m2	wind_haaks_0,88kN/m2_opwaarts	wind_haaks_0,88kN/m2_neerwaarts	wind_haaks_0,88kN/m2_ASYM_I	wind_haaks_0,88kN/m2_ASYM_II	wind_haaks_0,88N/m2_ASYM_I_50/100	wind_haaks_0,0,88kN/m2_ASYM_II_50/100	wind_haaks_0,88kN/m2_ASYM_III_50/100	wind_hor_I_0,68kN/m2	wind_hor_II_0,68kN/m2
			1	2	3	4	5	6	7	8	9	10	11	12
SLS	101	SLS1 DL	1,00	1,00										
SLS	102	SLS2 DL + WIND UP	1,00	1,00		1,00								
SLS	103	SLS3 DL + WIND DOWN	1,00	1,00			1,00							
SLS	104	SLS4 DL + WIND ASYM_I	1,00	1,00				1,00					1,00	
SLS	105	SLS5 DL + WIND ASYM_II	1,00	1,00					1,00					1,00
SLS	106	SLS6 DL + WIND ASYM_I_50/100	1,00	1,00						1,00			1,00	
SLS	107	SLS7 DL + WIND ASYM_II_50/100	1,00	1,00							1,00			1,00
SLS	108	SLS8 DL + WIND ASYM_III_50/100	1,00	1,00								1,00		1,00
SLS	109	SLS9 WIND ASYM_I						1,00					1,00	
SLS	110	SLS10 WIND ASYM_II							1,00					1,00
SLS	111	SLS11 WIND ASYM_I_50/100								1,00			1,00	
SLS	112	SLS12 WIND ASYM_II_50/100									1,00			1,00
SLS	113	SLS13 WIND ASYM_III_50/100										1,00		1,00
ULS	201	ULS1 DL	1,20	1,20										
ULS	202	ULS2 DL + WIND UP	0,90	0,90		1,35								
ULS	203	ULS3 DL + WIND DOWN	1,10	1,10			1,35							
ULS	204	ULS4 DL + WIND ASYM_I	1,10	1,10				1,35					1,35	
ULS	205	ULS5 DL + WIND ASYM _II	1,10	1,10					1,35					1,35

3.9.2 Glas

Dit hoofdstuk bevat de belastingscombinaties waaraan de verschillende onderdelen van de constructie zijn getoetst.

REP Representatieve belasting
SLS Bruikbaarheidsgrenstoestand
ULS Uiterste grenstoestand

		REP Eigen gewicht	REP Permanente belasting p	REP Permanente belasting F	REP Permanente belasting q	REP Wind druk	REP Wind zuiging	REP Sneeuw	REP Variabele belasting p	REP Variabele belasting F
SLS 101	Glass	1,00								
SLS 102	Glass + Wind pressure	1,00				1,00				
SLS 103	0	1,00								
SLS 104	Glass + Wind suction	1,00					1,00			
SLS 105	Glass + Snow	1,00						1,00		
SLS 106	Glass + Imposed load	1,00								1,00
ULS 201	Glass + Wind pressure + Snow	1,35								
ULS 202	0									
ULS 203	Glass + Snow + Wind pressure	1,20				1,50				
ULS 204	Glass + Wind suction	0,90					1,50			
ULS 205	Glass + Snow	1,20						1,50		
ULS 206	Glass + Imposed load	1,20								1,50

5.1.1.c

5.1.1.c

5.1.1.c

4.2 Elementen

5.1.1.c

5.1.1.c

5.1.1.c

5.1.1.c

5.1.1.c

5.1.1.c

5.1.1.c

5.1.1.c

5.1.1.c

5.1.1.c

5.1.1.c

5.1.1.c

5.1.1.c

5.1.1.c

5.1.1.c

5.1.1.c

5 Sterkte, Stijfheid & Stabiliteit

De constructies wordt aan de voet ingeklemd en verleent hier ook haar stabiliteit uit. De NEN_EN 1990 geeft geen scherpe afbakening van de toelaatbare vervormingen, onderstaand zijn richtlijnen.

De eigenfrequentie is bij dergelijke luifels belangrijk voor de bepaling van de eventuele vergrotingsfactoren voor vervormingen en belastingen.

5.1 Resultaten

In deze paragraaf zijn de maximale absolute krachten in de luifel weergegeven.

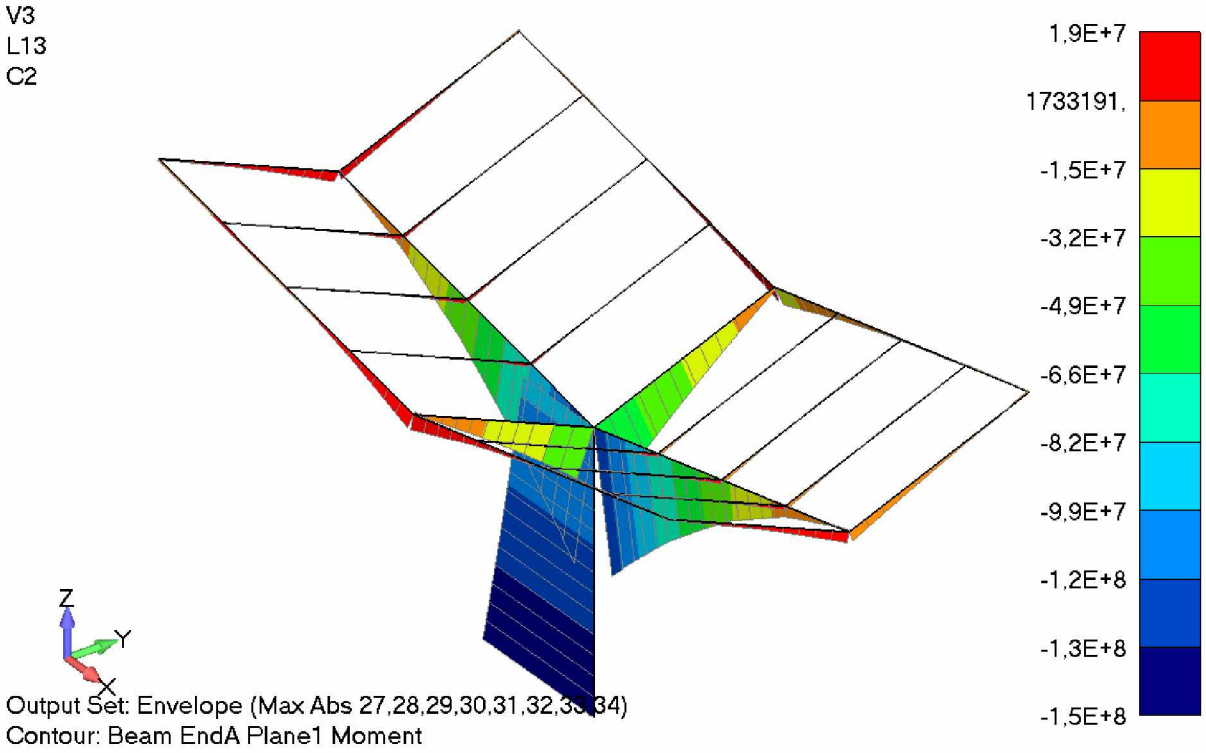

Figuur 17 BEAM PL1 Moment

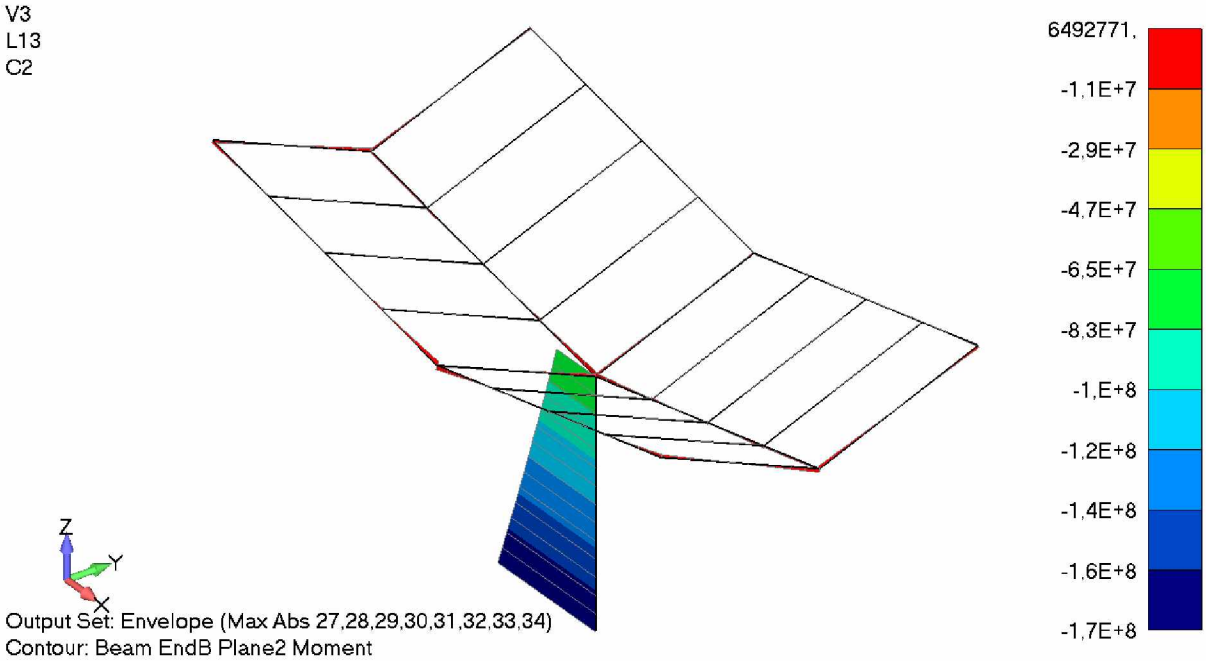

Figuur 18 BEAM PL2 Moment

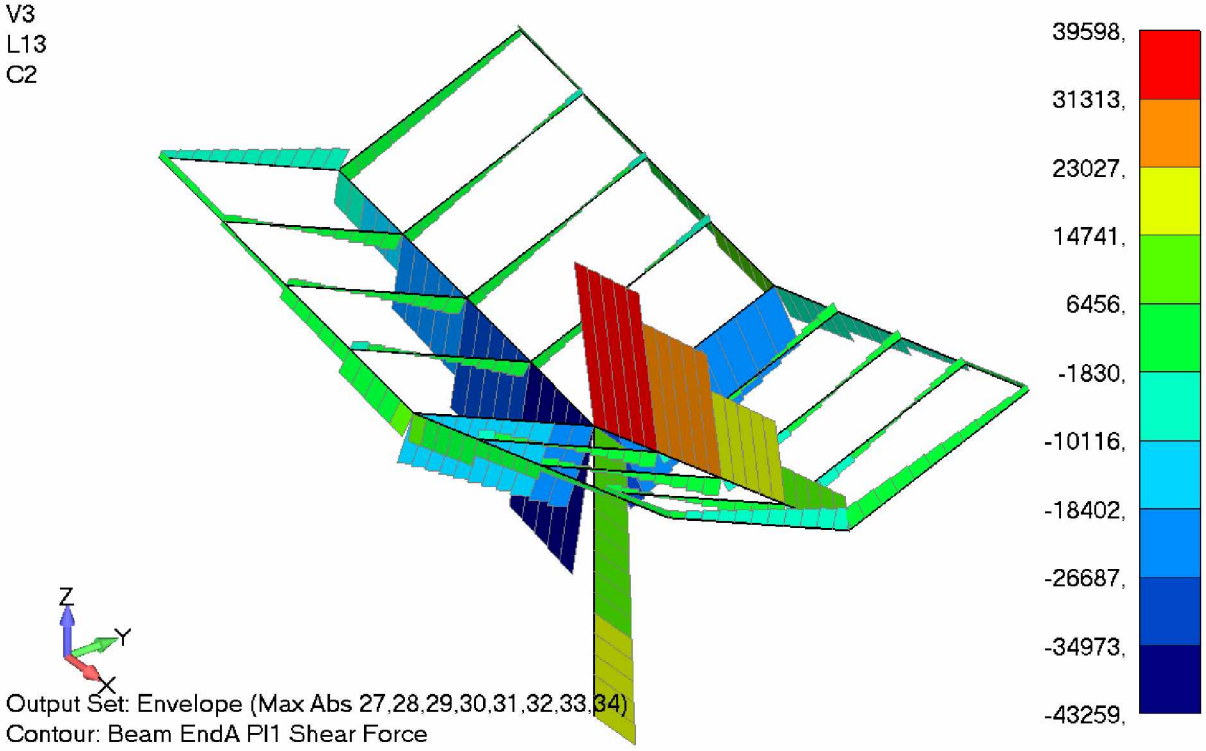

Figuur 19 Beam Shear Force PL1

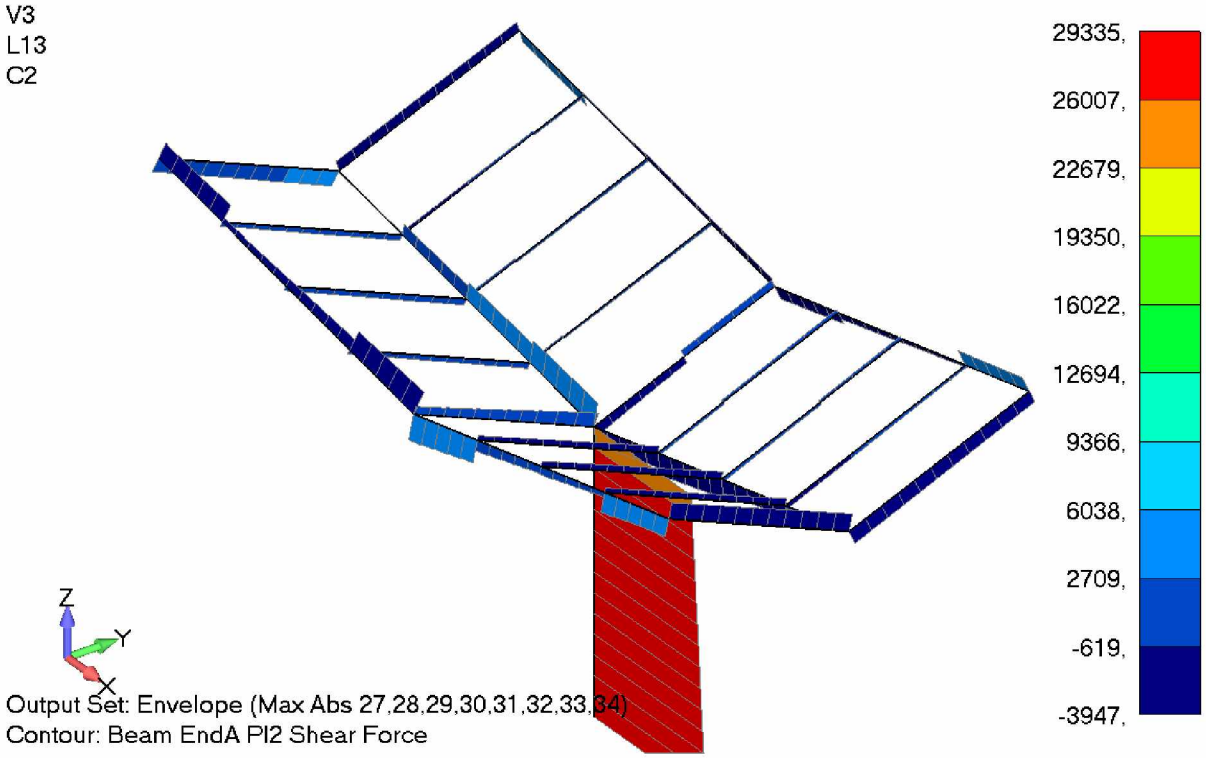

Figuur 20 Beam Shear Force PL2

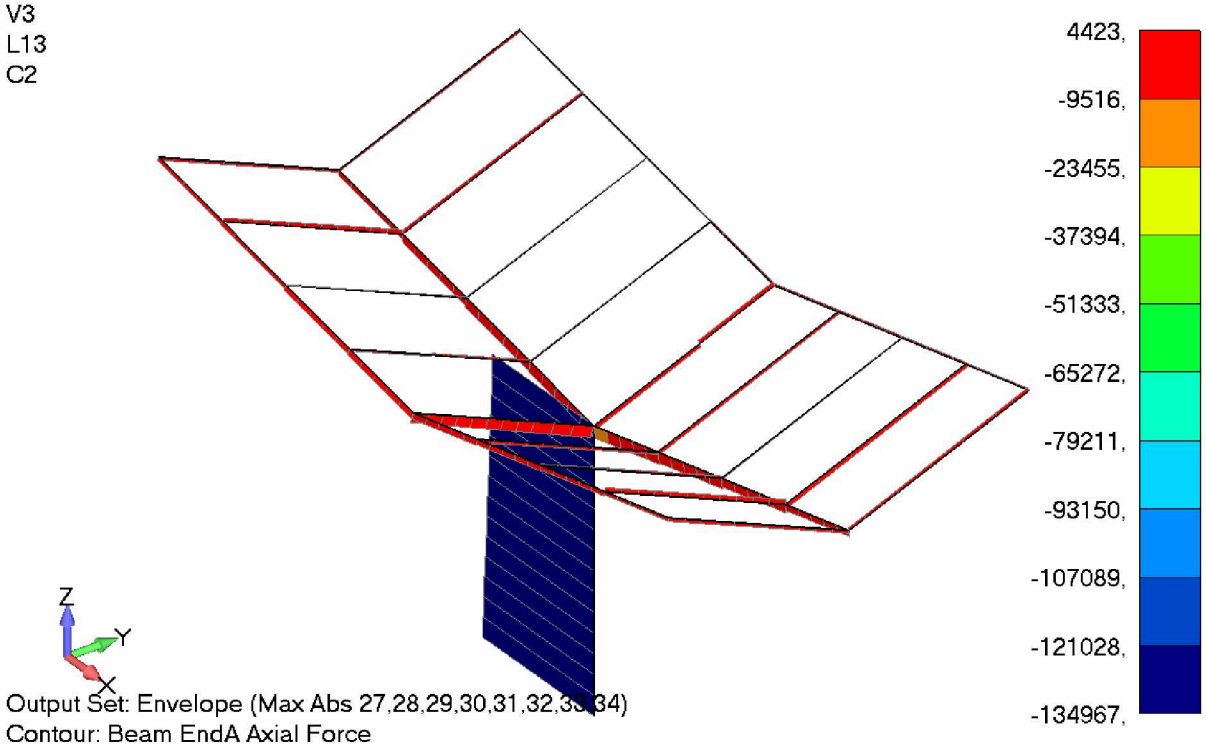

Figuur 21 Beam axial force

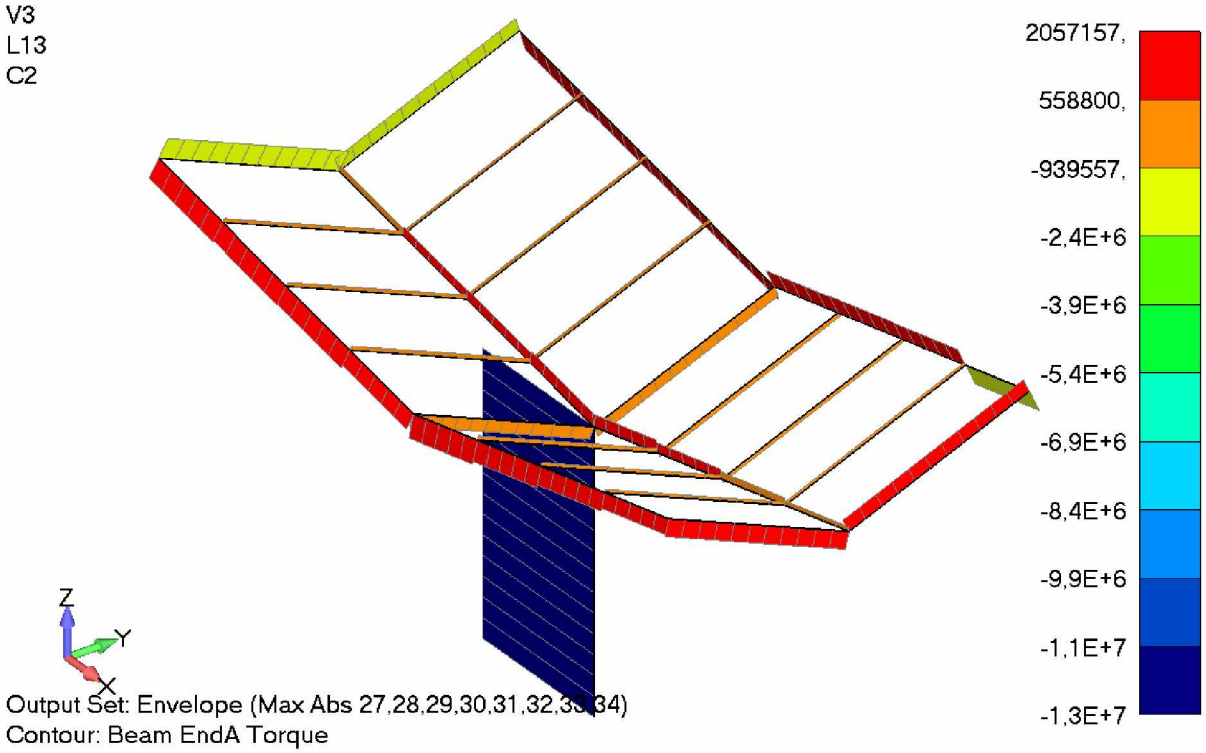

Figuur 22 Torque

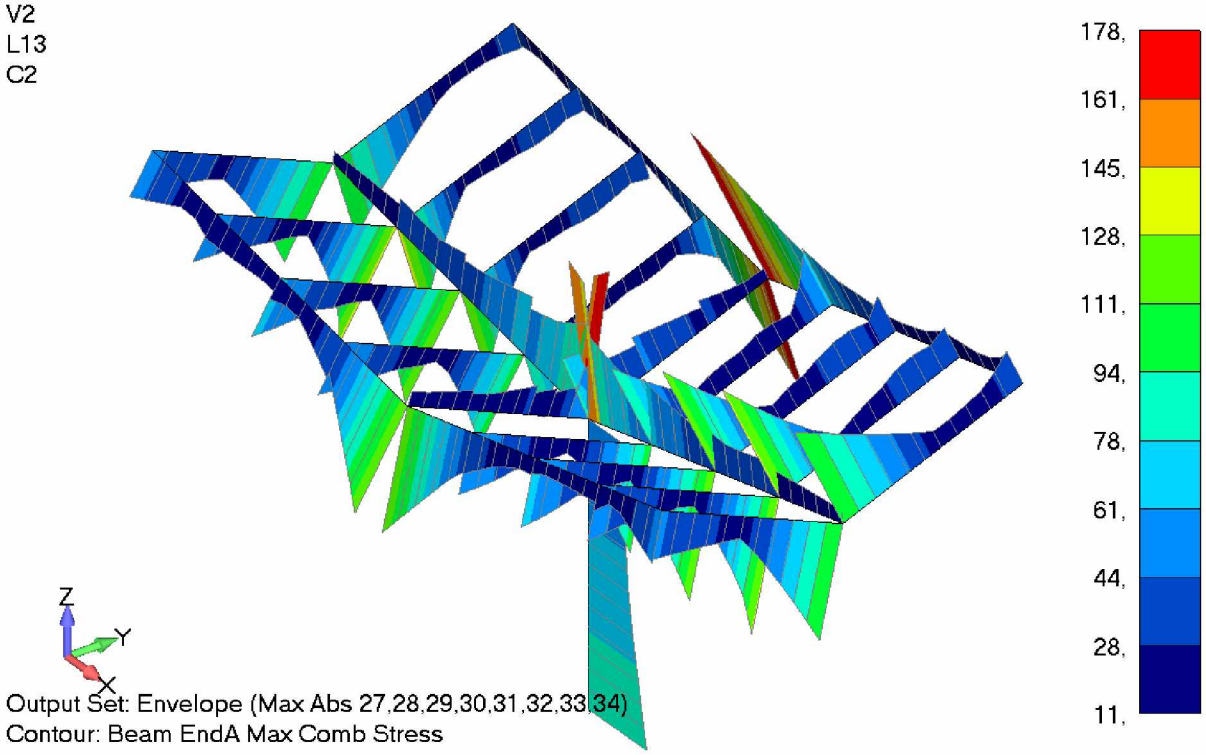

Figuur 23 Beam Max Comb Stress

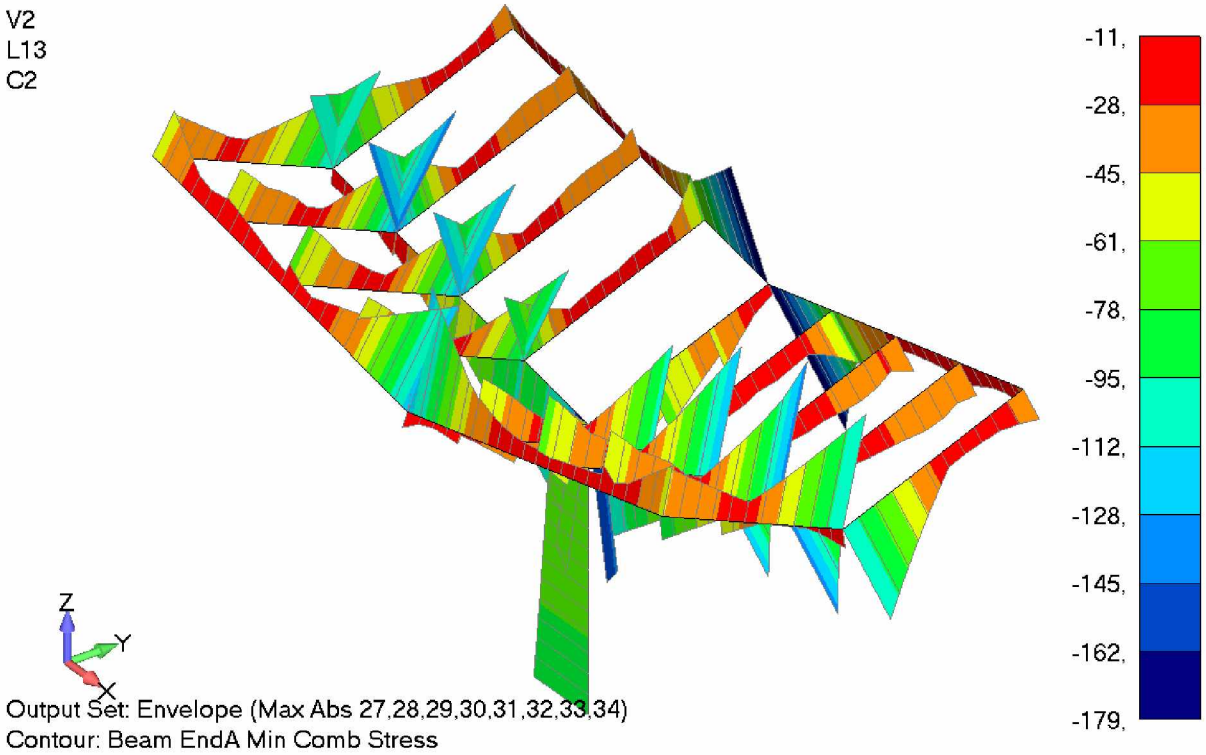

Figuur 24 Beam Min Comb Stress

De spanningen zijn maximaal 179 N/mm^2 < 235 N/mm^{2-} OK.

5.2 Toetsing sterkte per onderdeel

5.2.1 Hoofdliggers

De spanningen zijn maximaal 177 N/mm^2 < 235 N/mm^2

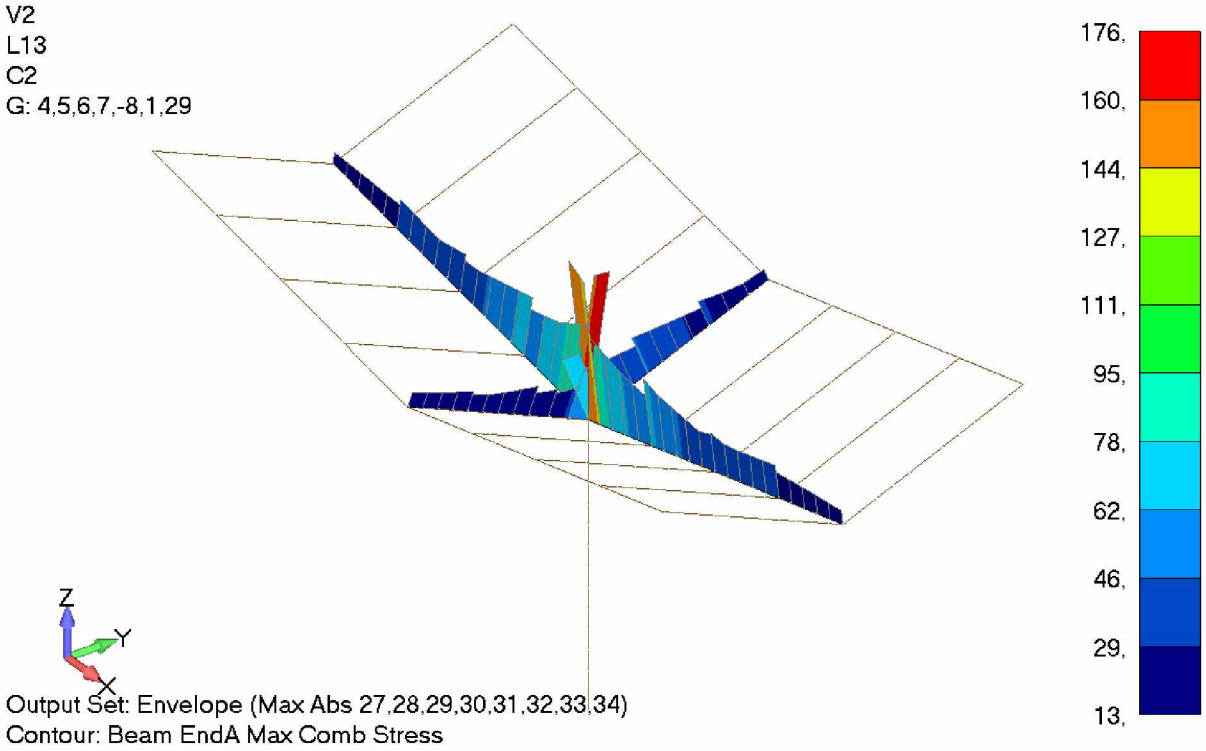

Figuur 25 Beam Max Comb Stress

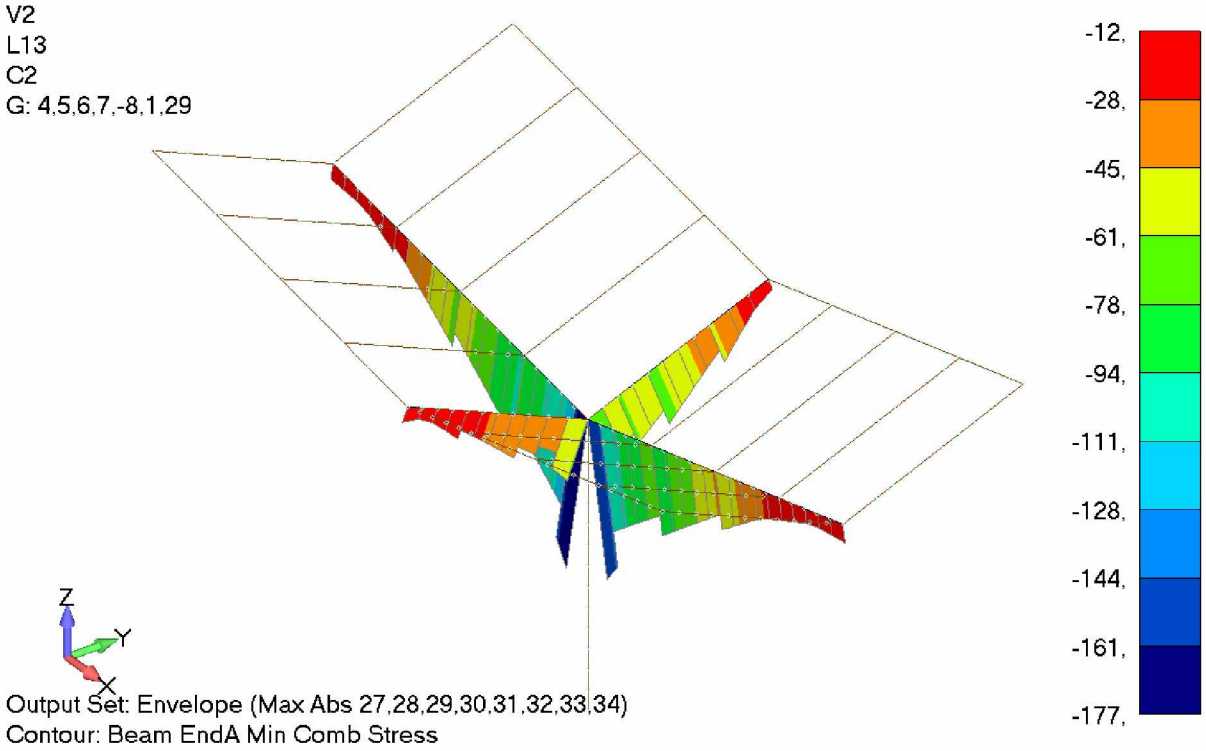

Figuur 26 Beam Min Comb Stress

5.2.2 Kolom

De spanningen zijn maximaal 94 N/mm^2 < 235 N/mm^2

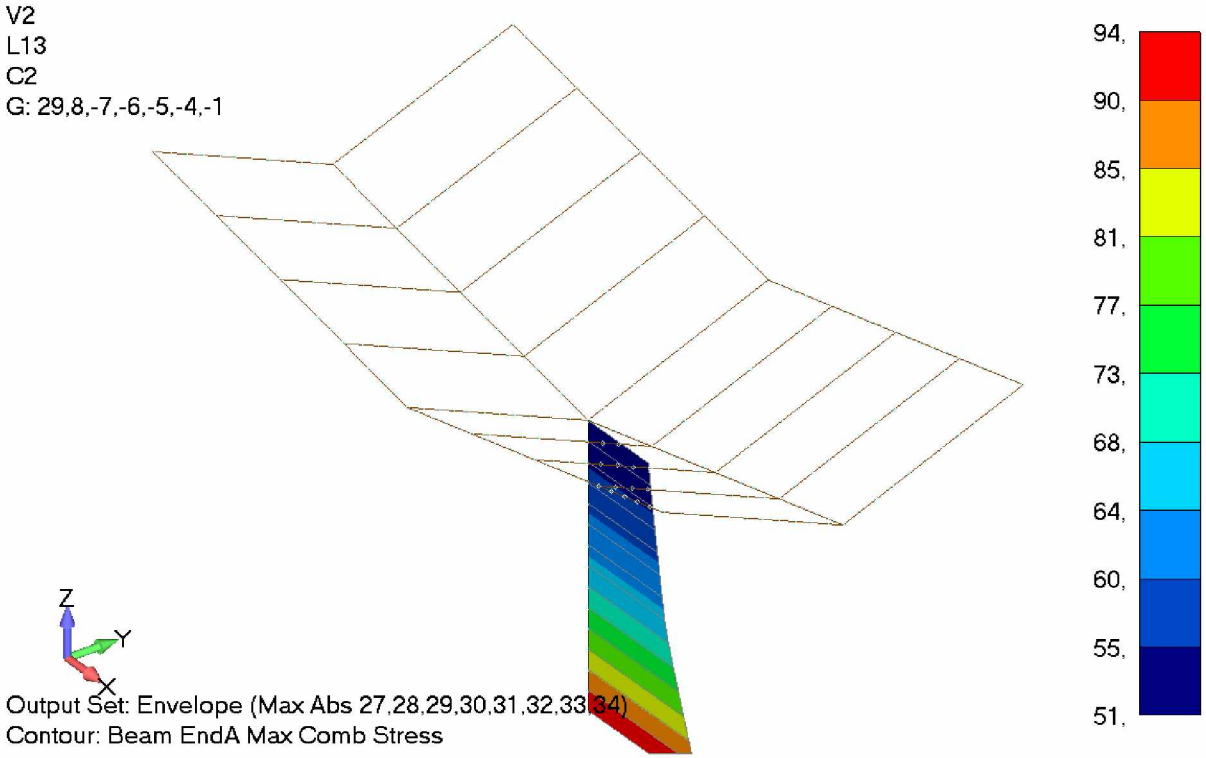

Figuur 27 Beam Max Comb Stress

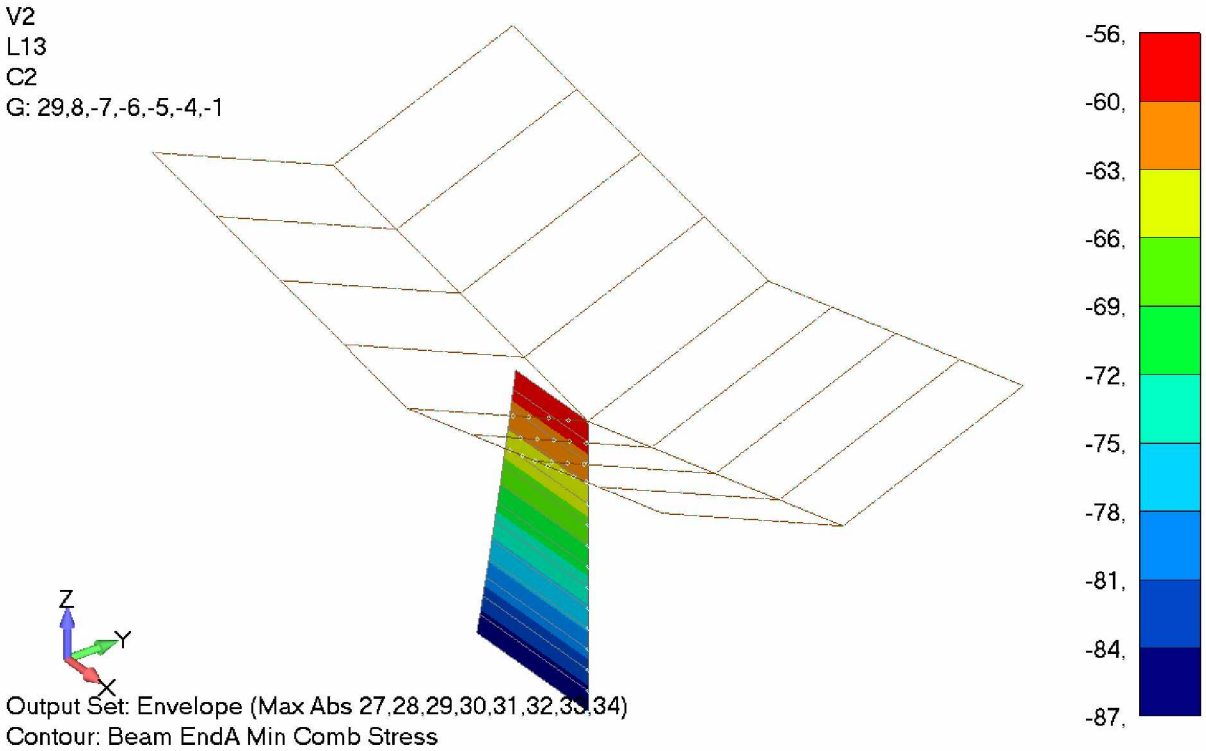

Figuur 28 Beam Min Comb Stress

5.2.3 Randbalk

De spanningen zijn maximaal 179 N/mm^2 < 235 N/mm^2

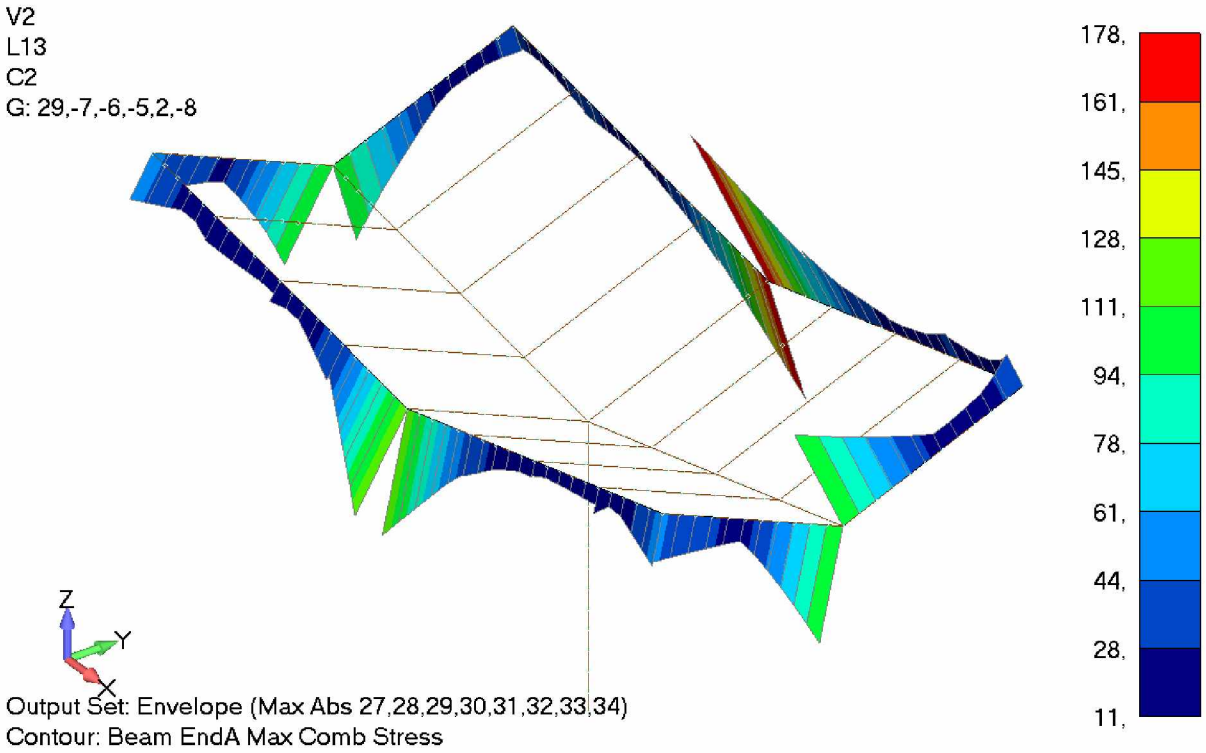

Figuur 29 Beam Max Comb Stress

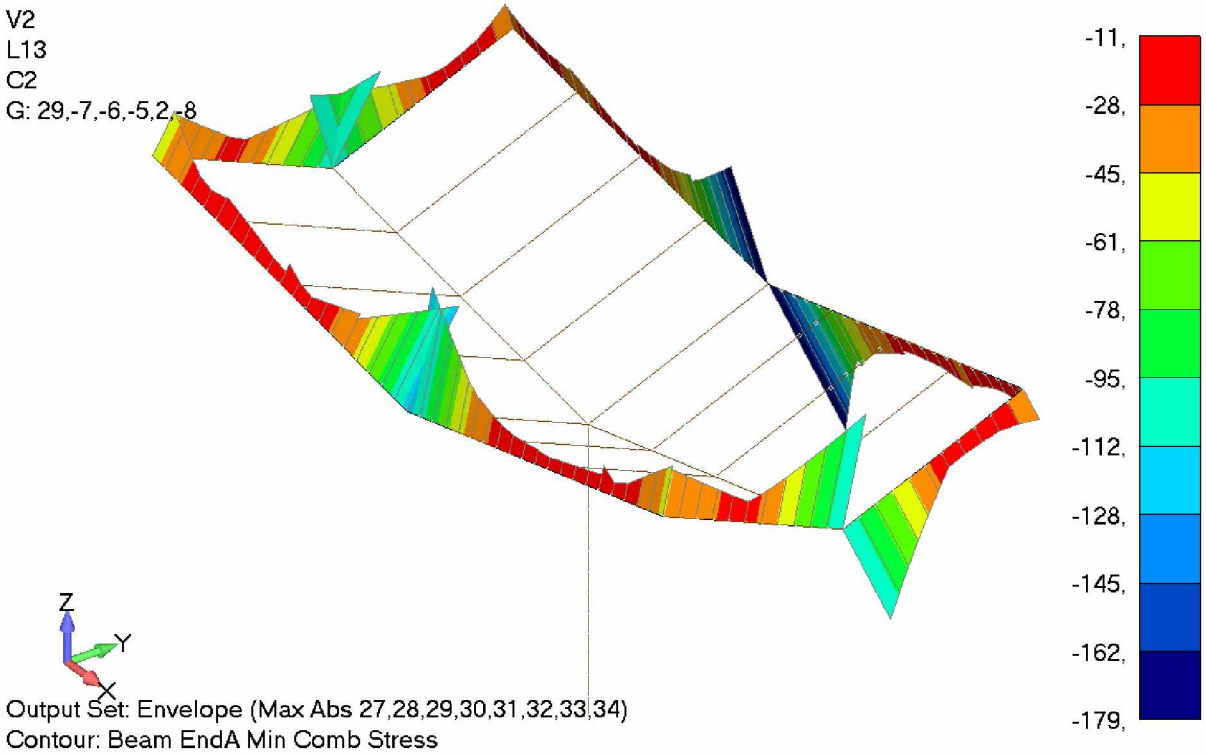

Figuur 30 Beam Max Comb Stress

5.2.4 Secundaire balken

De spanningen zijn maximaal 137 N/mm^2 < 235 N/mm^2

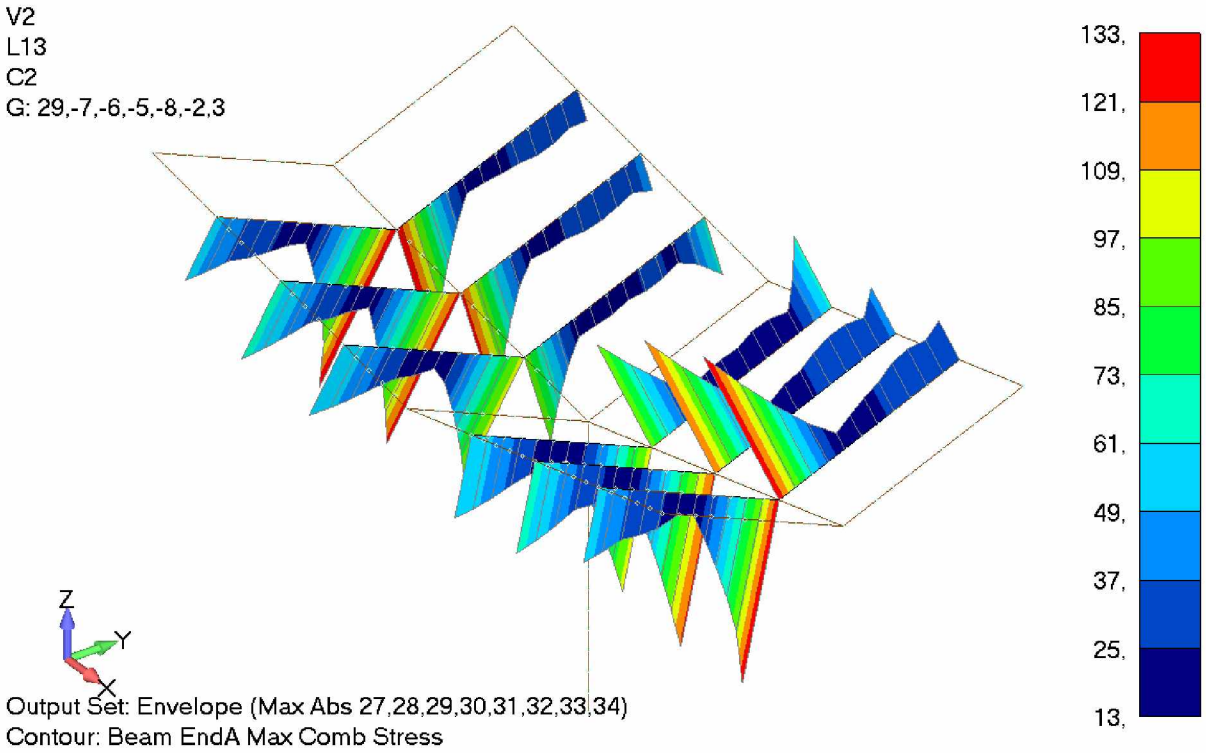

Figuur 31 Beam Max Comb Stress

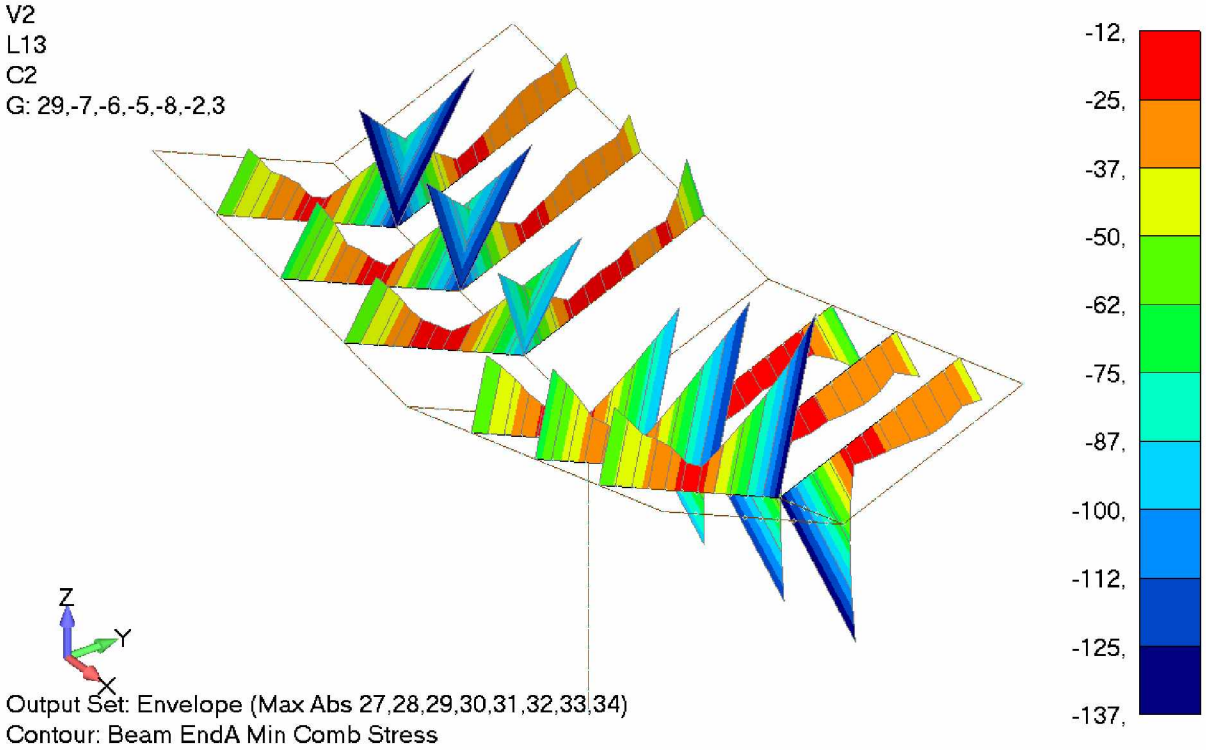

Figuur 32 Beam Min Comb Stress

5.3 Stijfheid constructie

De luifel valt in de categorie vrijstaand industrieel en wordt beschouwd als een uitkragende constructie.

De toelaatbare vervormingen verticaal:

Maximale uitkraging is 5590mm (diagonaal)

F_{ver} = L/250 = 2 x 5590 / 250 = 45 mm

De toelaatbare vervormingen horizontaal:

Maximale hoogte luifel: 5780 mm

F_{hor} = h/150 ➔ 5780/150 = 38 mm

Er wordt hier getoetst aan de bijkomende belastingen; wind.

5.3.1 Vervormingen per REP belasting

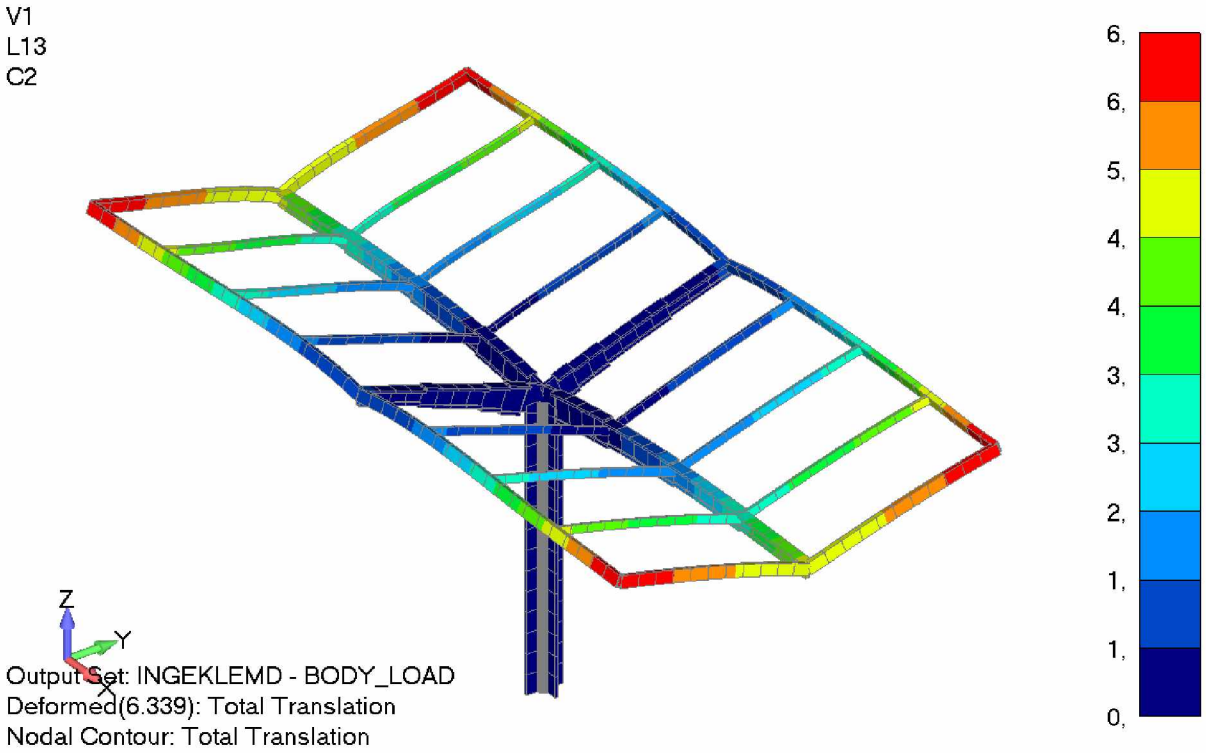

Figuur 33 Vervormingen door staalgewicht

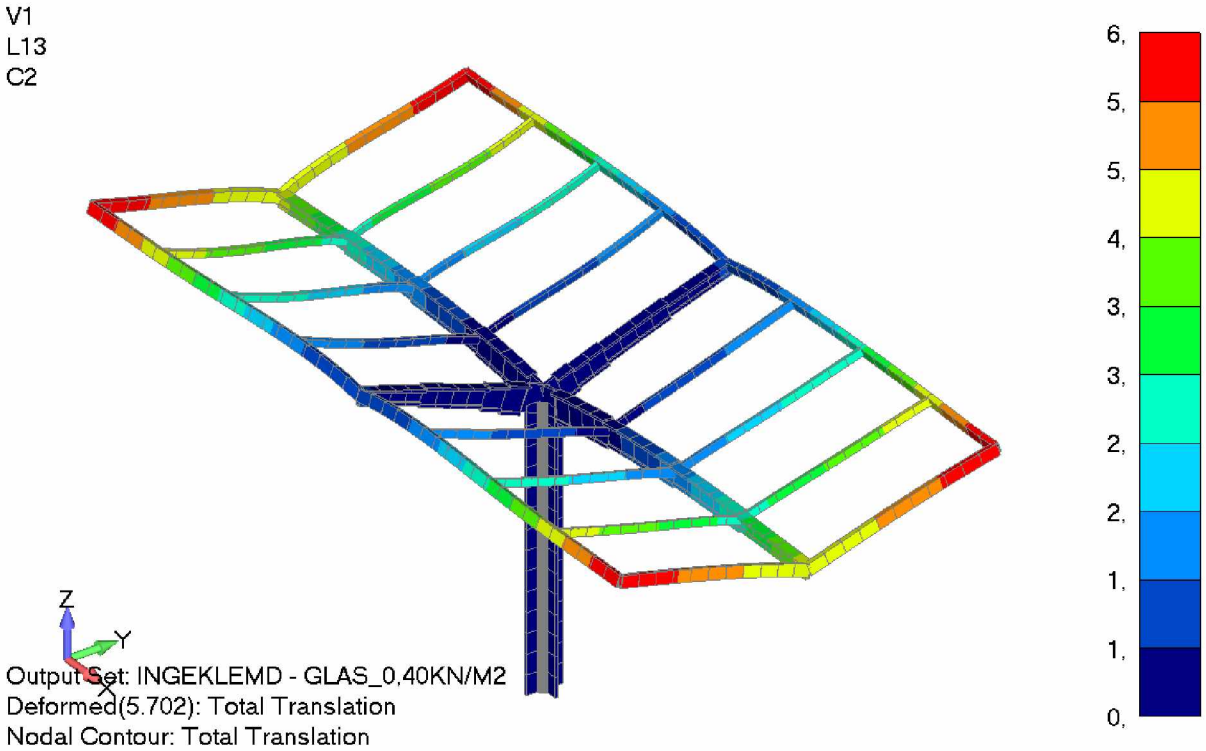

Figuur 34 Vervormingen door glasgewicht

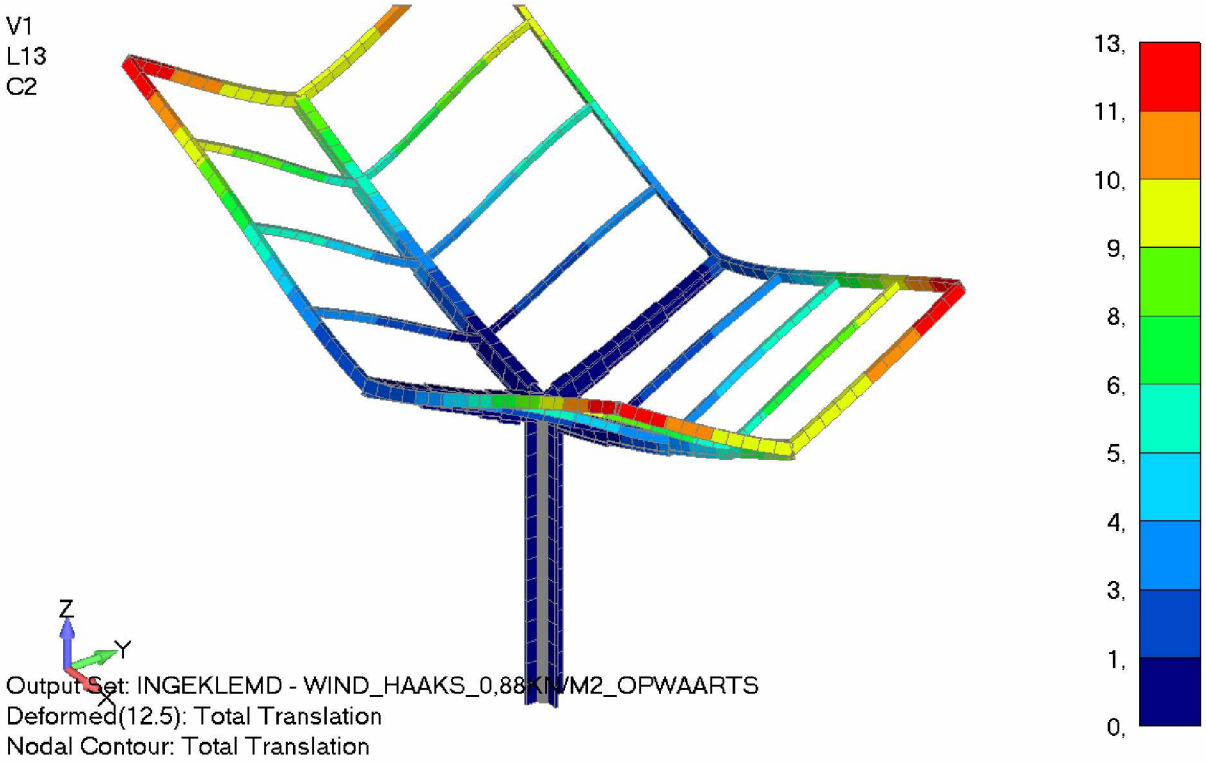

Figuur 35 Vervormingen door wind opwaarts

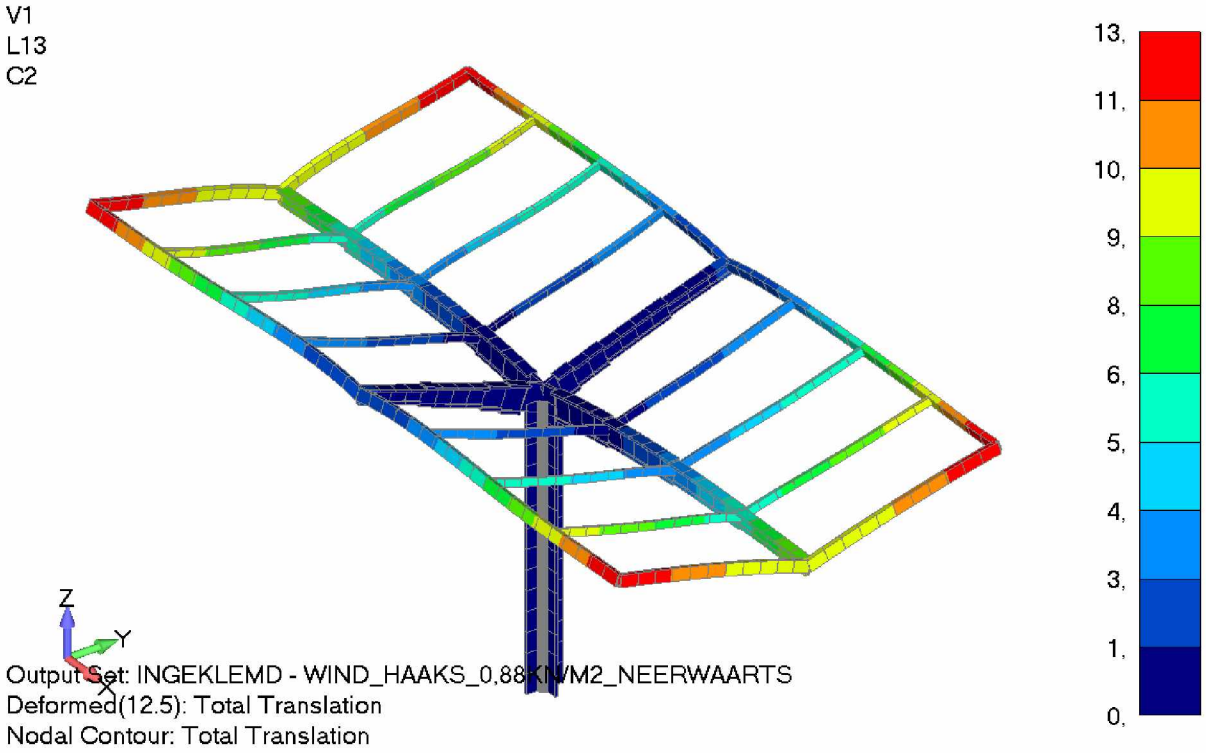

Figuur 36 Vervormingen door wind neerwaarts

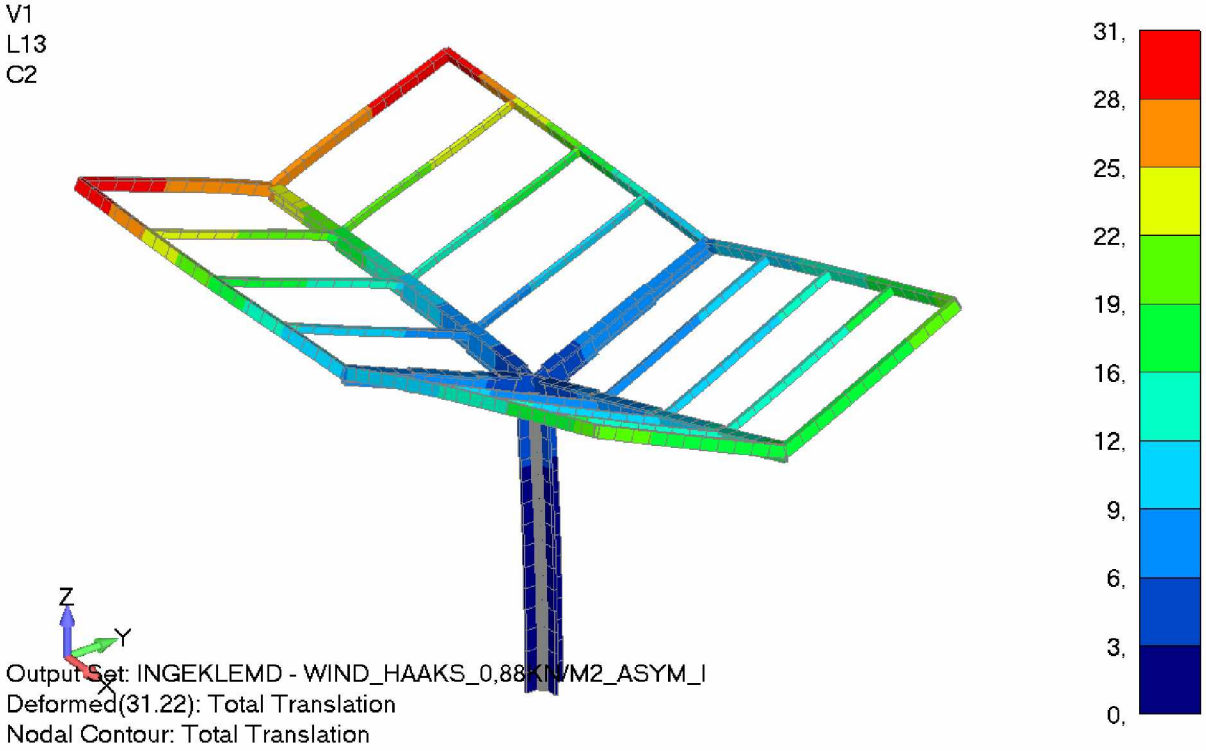

Figuur 37 Vervormingen door wind Asym_I

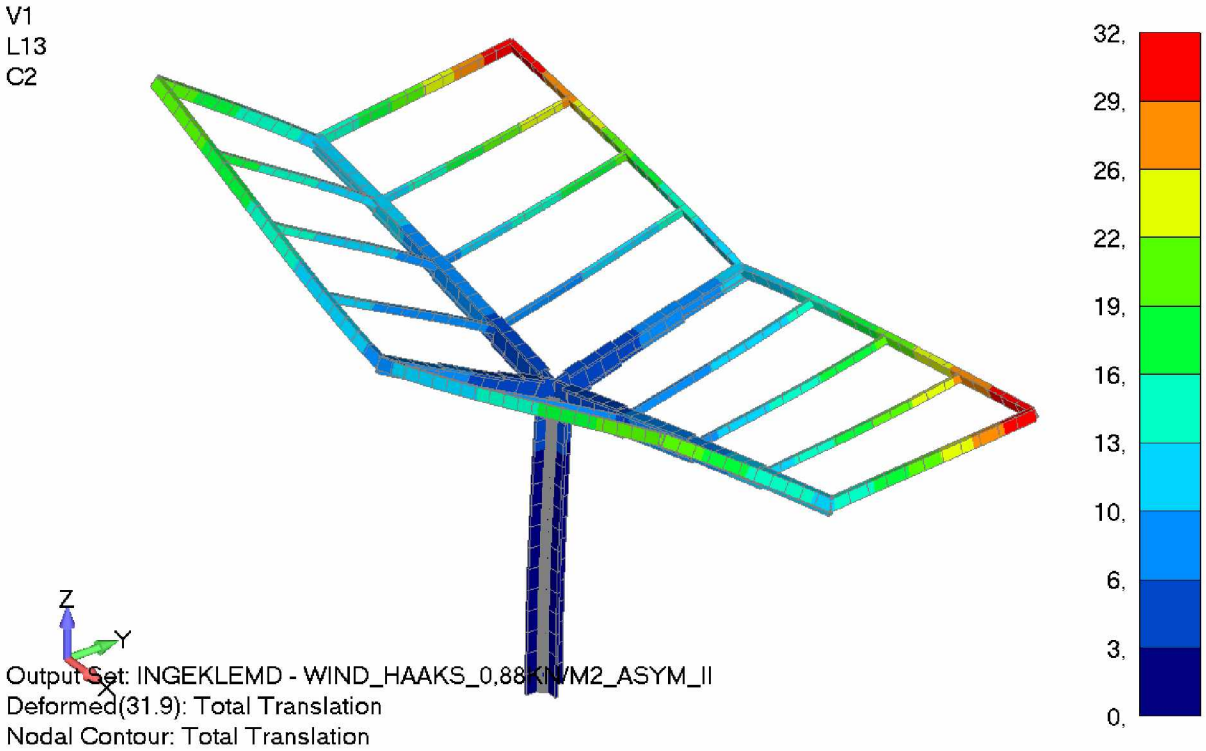

Figuur 38 Vervormingen door wind Asym_II

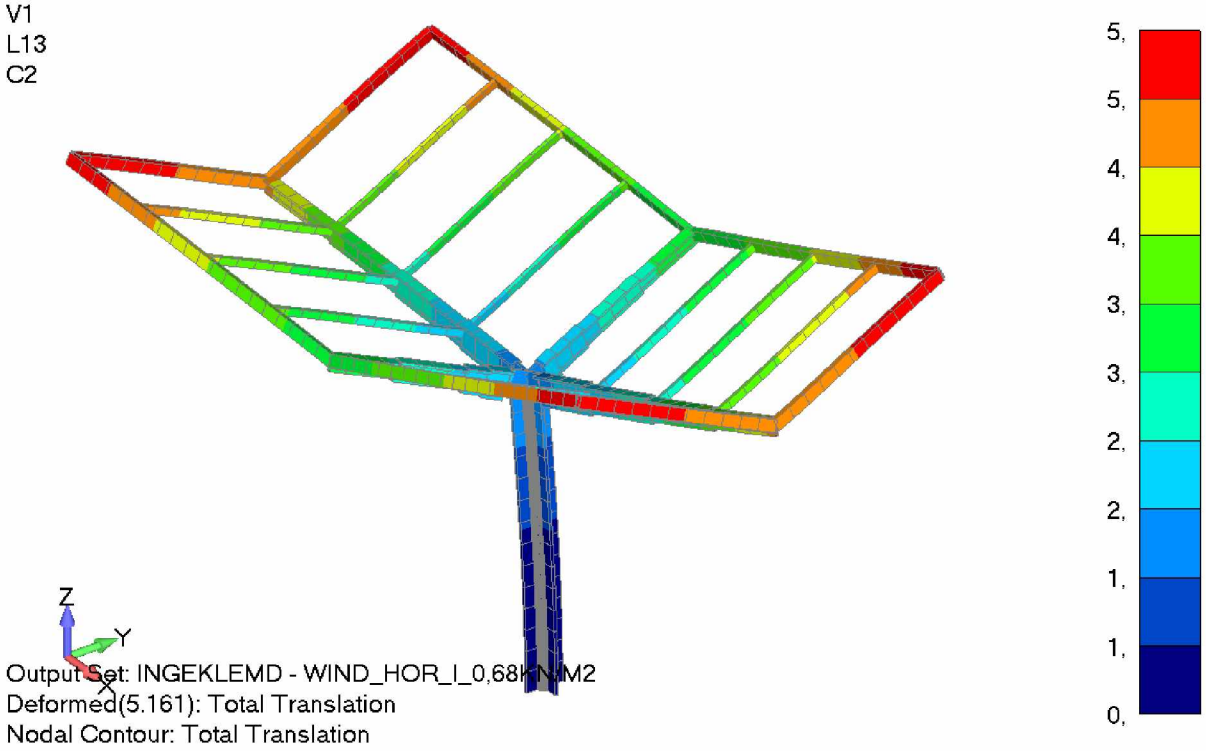

Figuur 39 Vervormingen door wind op kolom en ligger richting I

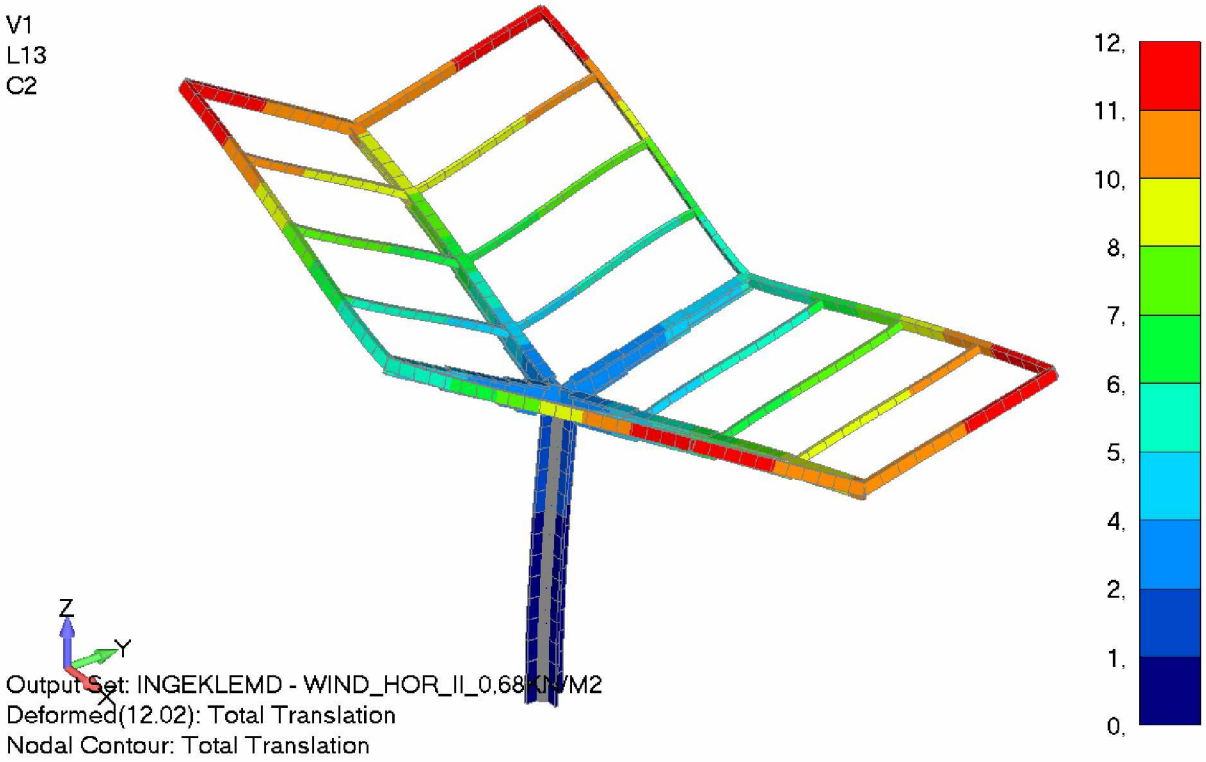

Figuur 40 Vervormingen door wind op kolom en ligger richting II

5.3.2 SLS bijkomend

Voor de x-richting is maatgevend SLS9 WIND ASYM_I

18mm < 38 mm OK

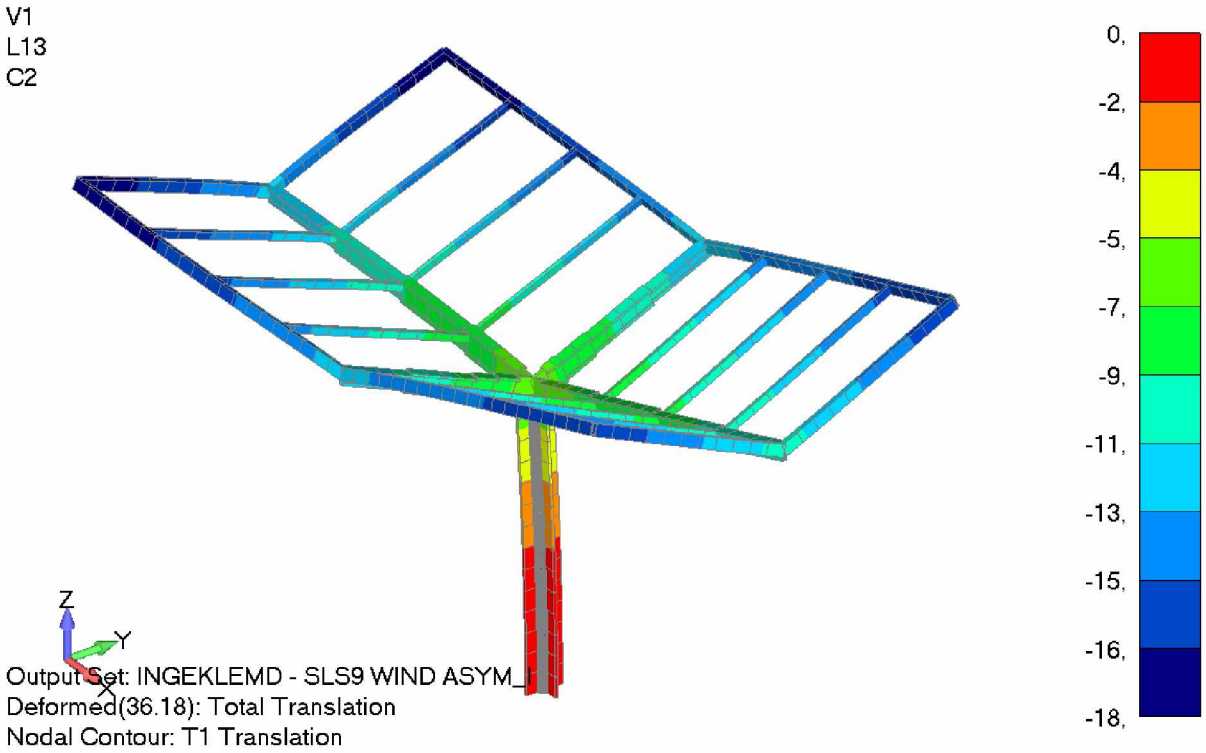

Figuur 41 Vervorming x-richting

Voor de y-richting is maatgevend SLS10 WIND ASYM_II

31mm < 38 mm OK

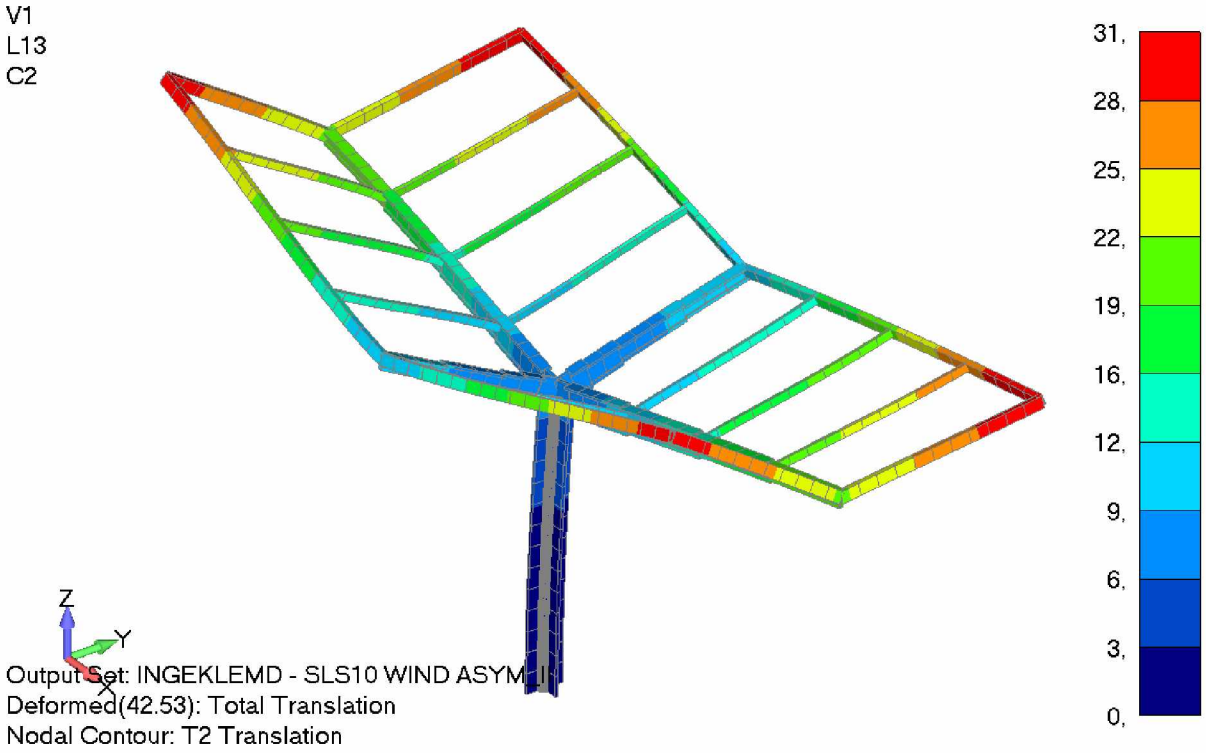

Figuur 42 Vervorming y-richting

Voor de z-richting is maatgevend SLS9 WIND ASYM_I

31mm < 46 mm OK

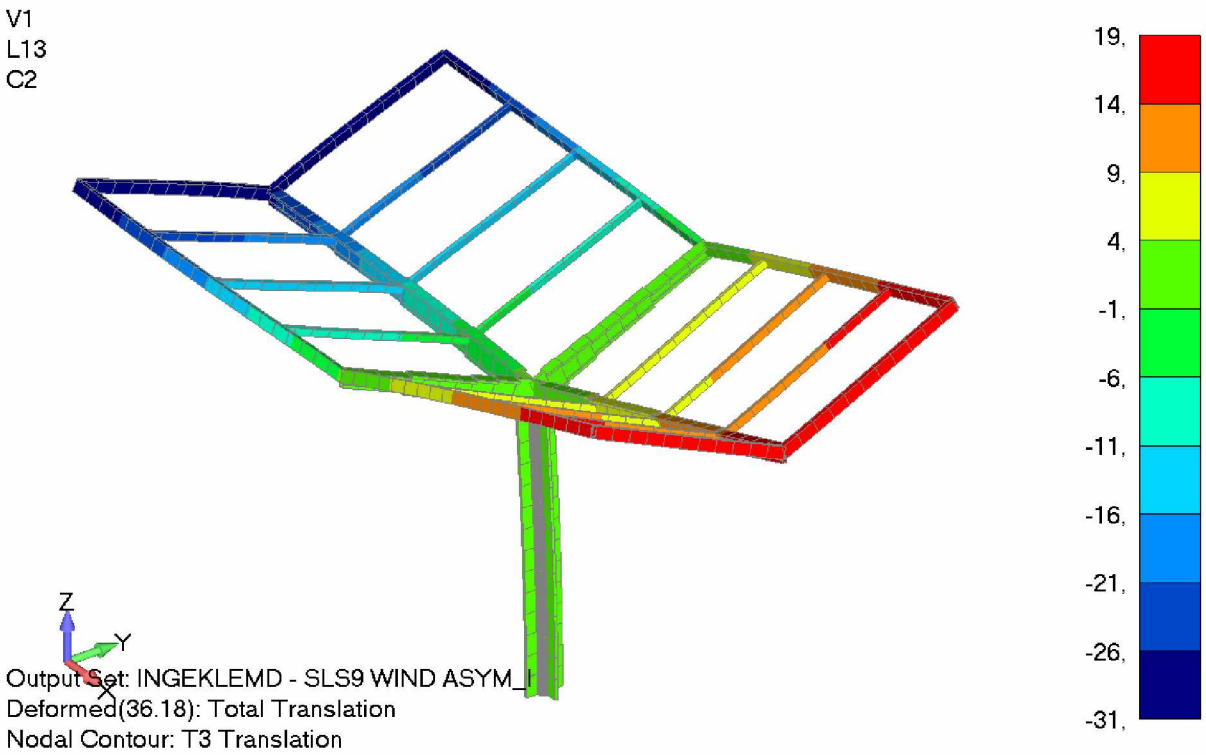

Figuur 43 Vervorming z-richting

De luifel is gevoelig voor asymmetrische belastingen. Bij een puntlast van 1,5 kN op de hoek van de luifel is de verticale vervorming 18 mm < 46 mm. Voldoet.

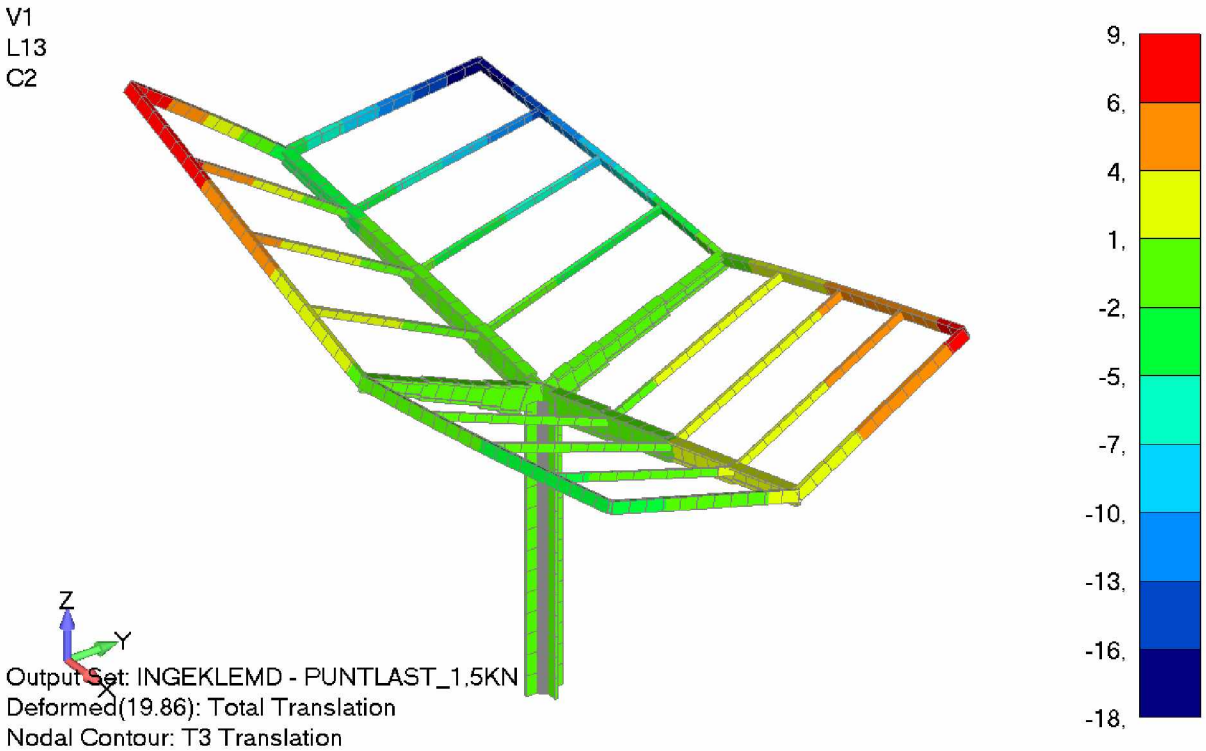

Figuur 44 Vervorming z-richting door puntlast 1,5 kN

6 Eigenfrequenties

Voor luifels op vrijstaande kolommen en dan met name voor uitkragende luifels is het van belang om de eigenfrequentie te toetsen. Lage eigenfrequenties <3,0 Hz zijn gevoelig voor resonantie wanneer ze worden belopen of vrij door wind worden aangewaaid. Tevens kan dit leiden tot verhoging van de krachten en deflecties. In de eurocode staat hier weinig over beschreven, de NEN 6702 bijlage A4 geeft wel enkel waarden voor een vergrotingsfactor. Er is uitgegaan van een dempingsmaat D van 0,01 voor staalconstructies.

De eerst drie eigenfrequenties van de luifel zijn de volgende:

Torsie-effect	1,0 Hz
Twist-effect	2,2 Hz
Zijdelings-effect	2,4 Hz
Kanteleffect I	2,4 Hz
Kanteleffect II	3,7 Hz

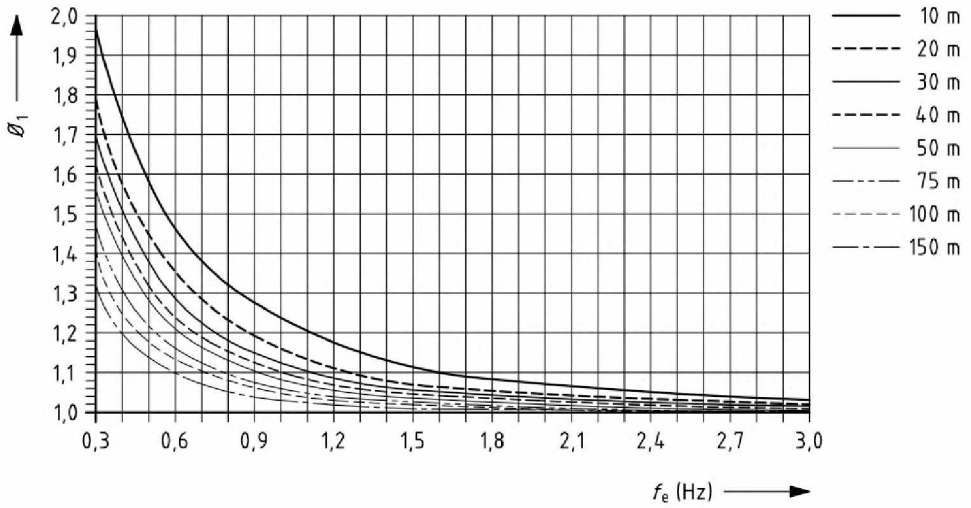

Figuur A.18 — Vergrotingsfactor ϕ_1 voor bouwwerken met een dempingsmaat gelijk aan 0,01

Figuur 45 Vergrotingsfactor gebaseerd op een bouwwerk met een breedte van 10 meter (NEN 6072:2007)

Aan de hand hiervan worden de volgende (dynamische) vergrotingsfactoren aangehouden voor zowel de spanningen als de vervormingen.

Torsie-effect	1,0 Hz	➔ 1,25
Twist-effect	2,2 Hz	➔ 1,10
Zijdelings-effect	2,4 Hz	➔ 1,05

In alle gevallen voldoet de sterkte van de constructie ook met een dynamische factor 1,25.

In alle stijfheid toetsingen is genoeg ruimte om een factor van 1,25 af te dekken.

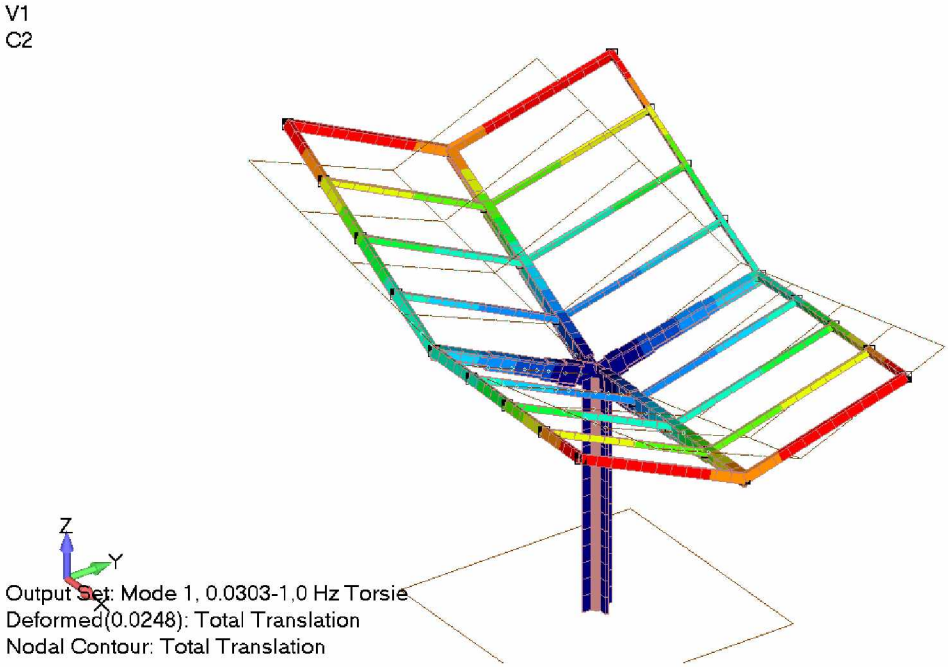

Figuur 46 Torsie

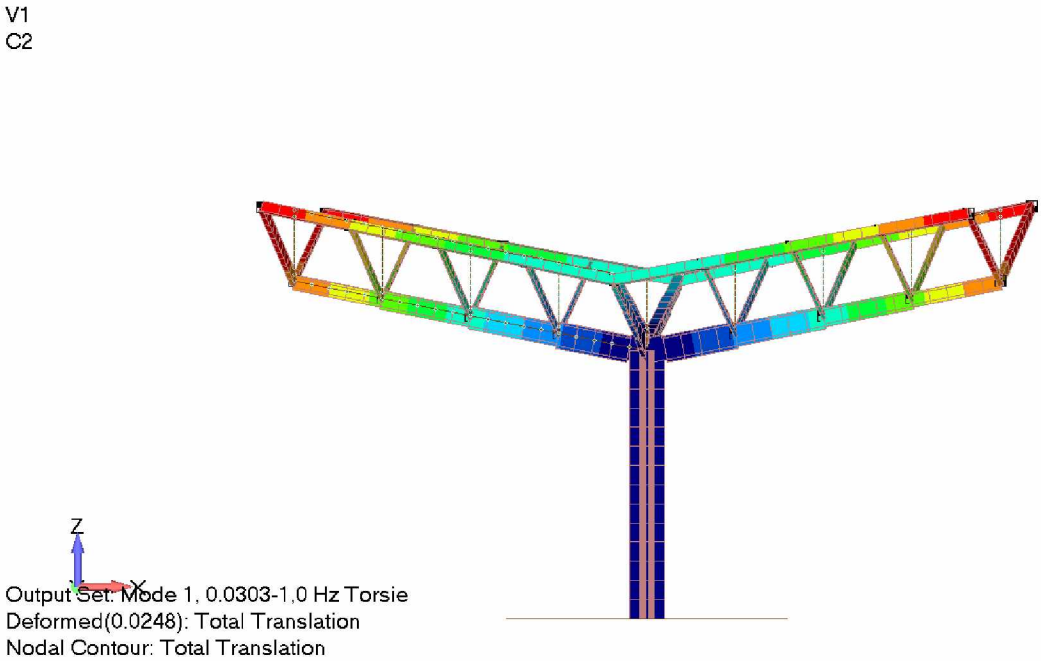

Figuur 47 Torsie

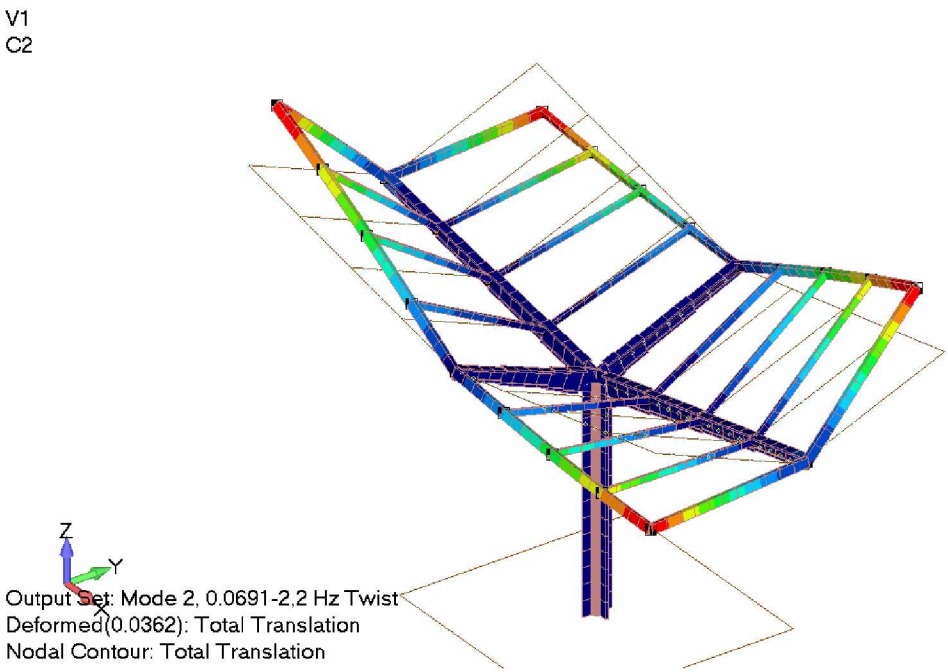

Figuur 48 Twist -effect

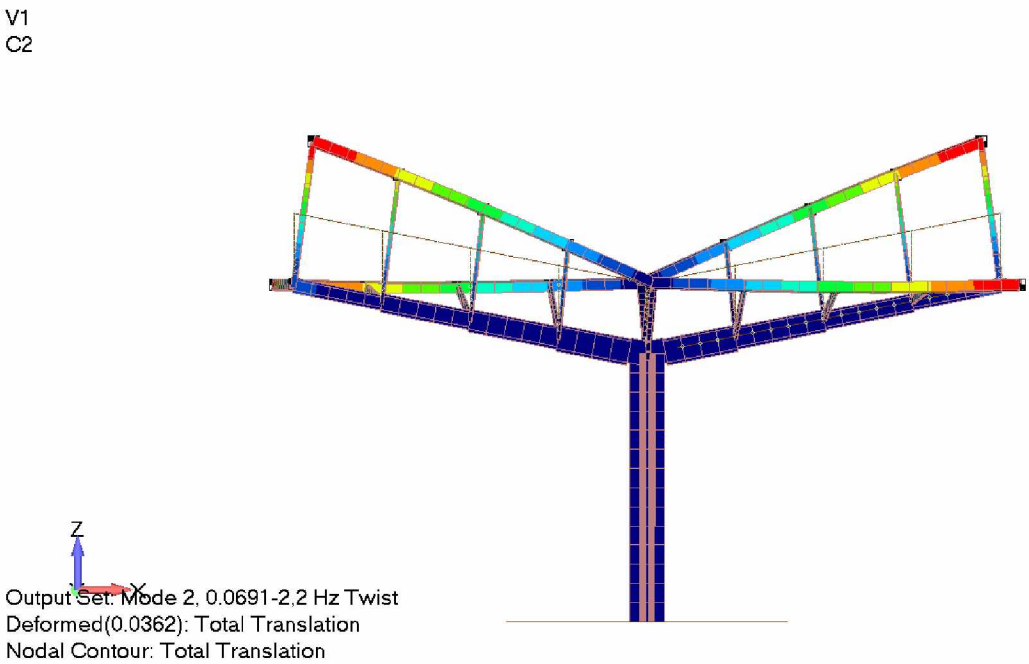

Figuur 49 Twist -effect

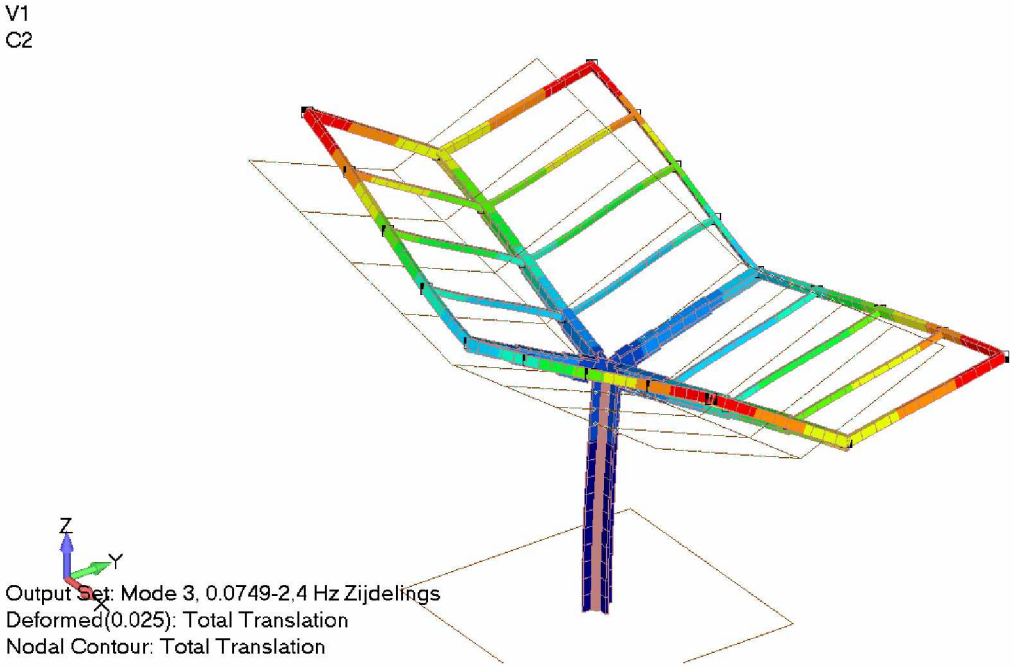

Figuur 50 Zijdelings-effect

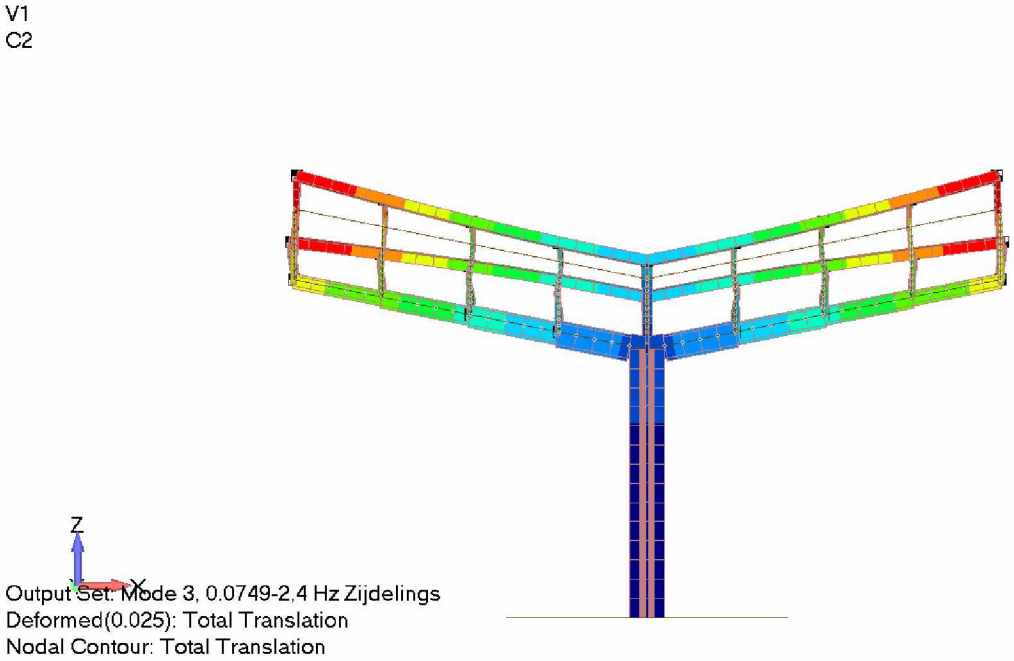

Figuur 51 Zijdelings-effect

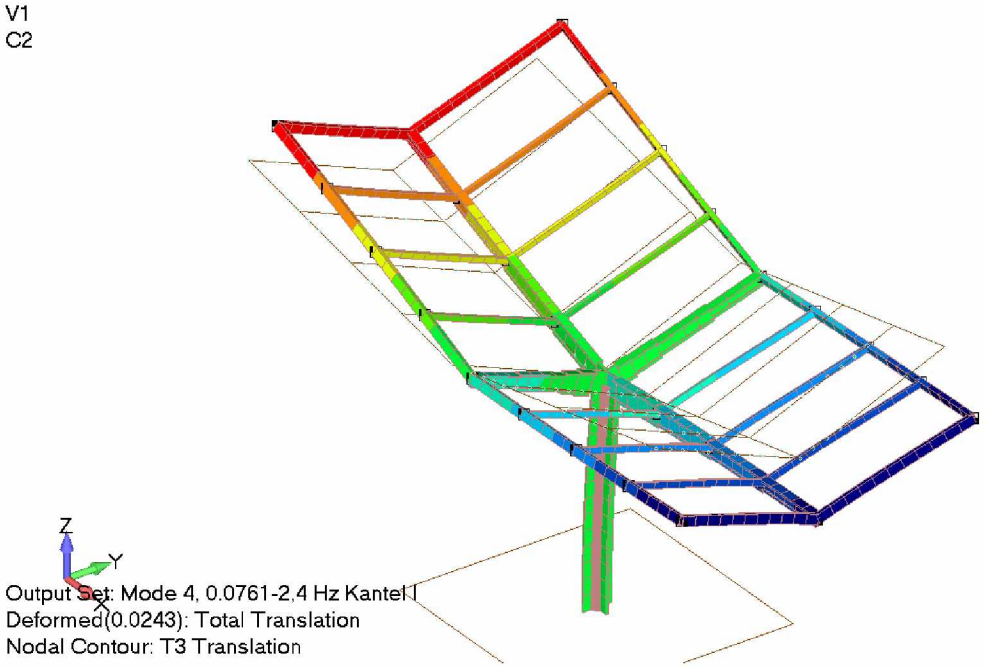

Figuur 52 Kanteleffect I

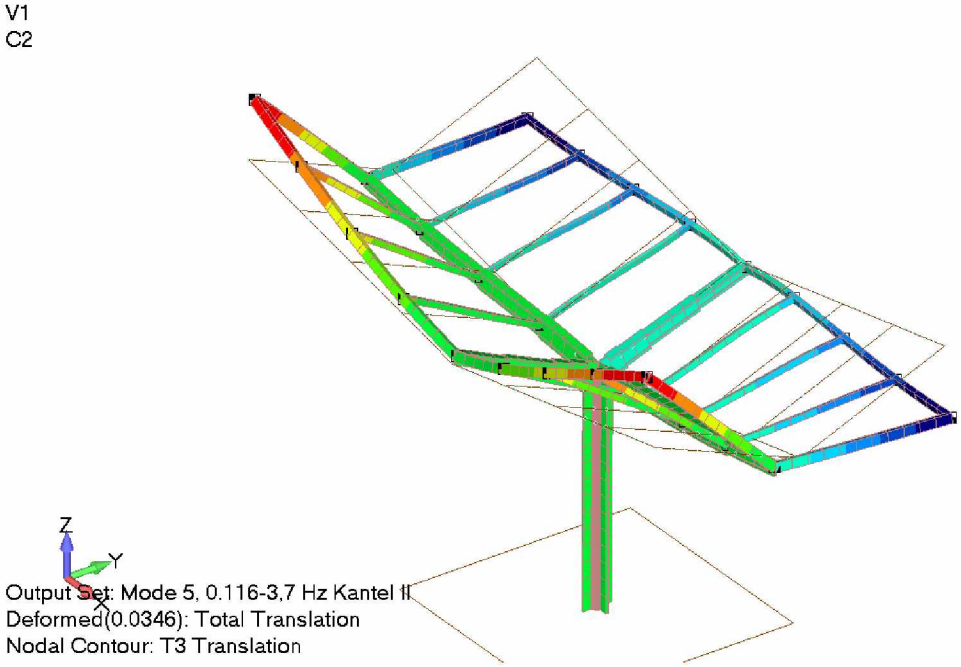

Figuur 53 Kanteleffect II

7 Glas

Dit hoofdstuk bevat de toetsingsberekeningen van de ruiten van dit project. Alleen de maatgevende ruiten zullen worden behandeld.

7.1 Berekeningsmethodiek

Ruiten worden in de SLS en de ULS getoetst. De vervormingen en spanningen worden berekend in de relevante belastingscombinaties. Een EEM pakket en Excel worden gebruikt voor de berekening hiervan.

De EEM berekening is gebaseerd op geometrisch lineair gedrag en wordt uitgevoerd met NX-NASTRAN. FEMAP wordt gebruikt als pre- en postprocessor. Ruiten worden gemodelleerd met de van toepassing zijnde opleggingen, hoogte- en breedtemaat. Voor de berekening wordt een eenheidsbelasting (1 kN/m^2; 1 kN/m en 1 kN) en een standaarddikte (10 mm) aangehouden. In speciale gevallen wordt de optredende belasting gemodelleerd, bijvoorbeeld wanneer belastingen ongelijk zijn voor verschillende zones op de ruit. De plaat is gemesht met plaatelementen met grootes van ongeveer 25x25 mm, of fijner daar waar nodig. Alle belastingtypes worden individueel berekend:

- Uniform verdeelde vlaklast (1 kN/m^2)
- Lijnlast (1 kN/m^1)
- Geconcentreerde belasting (1 kN)

Alle variabelen worden in een Excel blad opgegeven:

- Afmetingen ruit
- Eigenschappen ruit
- Soort oplegging
- Belastingen
- Belastingscombinaties
- Etc.

Per belastinggeval worden de in de EEM berekening gevonden waardes ingevoerd in het Excel blad:

- Maximale vervorming langs de vrije rand van de plaat en in het veld (zie §7.3)
- Maximale spanningen in de van toepassing zijnde zones:

  Zone 1: Veld; Zone 2: Rand; Zone 3: Hoek; Zone 4: Gat.

  Deze maximale spanningen verschillen per type ruit.

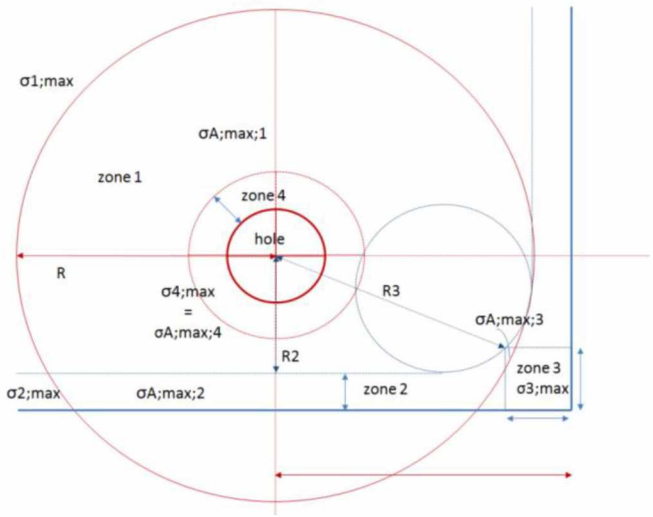

Figuur 54: Relevante zones volgens NEN 2608:2014

Zowel de maximaal optredende spanningen alsmede de maximaal toelaatbare spanningen zijn afhankelijk van de eigenschappen van de glas ruit, belastingsgeval en -combinatie, belastingsduur, zone van de maximale spanning, etc. Alle waarden zijn berekend met de Excel sheet. De sheet geeft de unity checks in zowel SLS als ULS inclusief de maatgevende zone (per combinatie).

7.2 Uiterste grenstoestand: eisen t.a.v. spanningen volgens NEN2608:2014

De volgende ontwerpregel wordt gebruikt om de maximaal toelaatbare spanningen voor een loodrecht op het vlak belaste ruit te bepalen.

Rekenwaarde van de buigtreksterkte:

$$f_{m;t;u;d} = \frac{k_e \times k_a \times k_{mod} \times k_{sp} \times f_{g;k}}{\gamma_{m;A}}$$ ongehard glas

$$f_{m;t;u;d} = \frac{k_e \times k_a \times k_{mod} \times k_{sp} \times f_{g;k}}{\gamma_{m;A}} + \frac{k_e \times k_z \times (f_{b;k} - k_{sp} \times f_{g;k})}{\gamma_{m;V}}$$ gehard glas

Factor oppervlakte-effect	k_a	=	$1.644 \times A^{-(1/25)}$	geconcentreerde last
	k_a	=	1.0	overige situaties
Factor randkwaliteit	k_e	=	0.8	ongehard glas
	k_e	=	1.0	versterkt/gehard glas
Modificatie factor	k_{mod}	=	$(5/t)^{(1/c)}$	niet-gelamineerd glas
	t	=	belastingduur kortstdurende belasting in combinatie	
	c	=	corrosie factor, afhankelijk van temperatuur/vochtigheid	
		=	16 (conservatieve waarde)	
	k_{mod}	=	$\dfrac{\sum_{n*\frac{t}{i}}^{n=i} \sigma_{pl;mt;i;d;n}}{\sum_{n*\frac{t}{i}}^{n=i} \dfrac{\sigma_{pl;mt;i;d;n}}{k_{mod;n}}}$	gelamineerd glas
Factor oppervlaktestructuur	k_{sp}	=	1.0	floatglas
	k_{sp}	=	0.78	geëmailleerd floatglas aan de geëmailleerde zijde

Karakteristieke waarde buigtreksterkte

$f_{g;k}$ = 45N/mm^2

Karakteristieke waarde buigtreksterkte voorgespannen glas

	$f_{b;k}$	=	70N/mm^2, 45N/mm^2 (geëmailleerd)	floatglas (HS)
	$f_{b;k}$	=	120N/mm^2, 75N/mm^2 (geëmailleerd)	floatglas (FT)

Materiaal factor	$\gamma_{m;A}$	=	1.6	als wind of isochore druk maatgevend is
	$\gamma_{m;A}$	=	1.8	overige situaties
Zone factor	k_z	=	1.0	zone 1,2,4 (HS) en zone 1 (FT)
	k_z	=	0.9	zone 2,4 (FT)
	k_z	=	0.0	zone 3
Materiaal factor voorspanning	$\gamma_{m;V}$	=	1.2	

HS = Heat Strengthened = half gehard, FT = Fully Tempered = volledig gehard

7.3 Bruikbaarheidsgrenstoestand: eisen t.a.v. doorbuiging volgens NEN 2608: 2014

Voor ruiten worden de volgende maximaal toelaatbare vervormingen gehanteerd:

$u_{max} \leq \frac{l_z}{100}$; gemeten op de rand van de ruit, in mm

$u_{dia;max} \leq \frac{l_{dia}}{65} \leq 50$; gemeten over de diagonaal van de ruit, in mm

l_z : lengte van de zijde van de ruit, in mm

l_{dia} : grootste diagonaal van de ruit, in mm

7.4 Berekening ruiten

In deze paragraaf worden de toetsingsberekeningen van de maatgevende ruiten uiteengezet.

7.4.1 Ruit 1274x2693 mm

7.4.1.1 Samenstelling en geometrie

De ruit is neerwaarts 4 zijdig opgelegd. Voor opwaartse windbelasting is het glaspaneel op drie zijden opgelegd, één korte zijde heeft dan geen ondersteuning. Neerwaarts is de maatgevende berekening en hier weergegeven.

Tabel 5: samenstelling en afmetingen van de ruit 1274x2693mm

Samenstelling	B (mm)	H (mm)	Type	Tussenlaag
6.6	1274	2693	Thermisch versterkt (HS) floatglas	standaard PVB-folie 1,52 mm

7.4.1.2 Belastingen

De maatgevende belastingen in zijn (conform hoofdstuk 3):

- SLS102 Winddruk (neerwaarts):
  w_{rep} = +1,16 kN/m^2
- SLS104 Windzuiging (opwaarts):
  w_{rep} = -1,84 kN/m^2
- SIS105 Sneeuw (neerwaarts):
  w_{rep} = +0,69 kN/m^2

De maatgevende belastingen in ULS zijn (conform hoofdstuk 3):

- ULS203 Winddruk (neerwaarts):
  $w_d = 1,5 \times w_{rep} = 1,5 \times 1,16$ kNm^2 = +1,74 kN/m^2
- ULS204 Windzuiging (opwaarts):
  $w_d = 1,5 \times w_{rep} = 1,5 \times -1,84$ kNm^2 = -2,76 kN/m^2
- ULS205 Sneeuw (neerwaarts):
  $w_d = 1,5 \times w_{rep} = 1,5 \times +0,69$ kNm^2 = -1,04 kN/m^2

7.4.1.3 Femap berekening

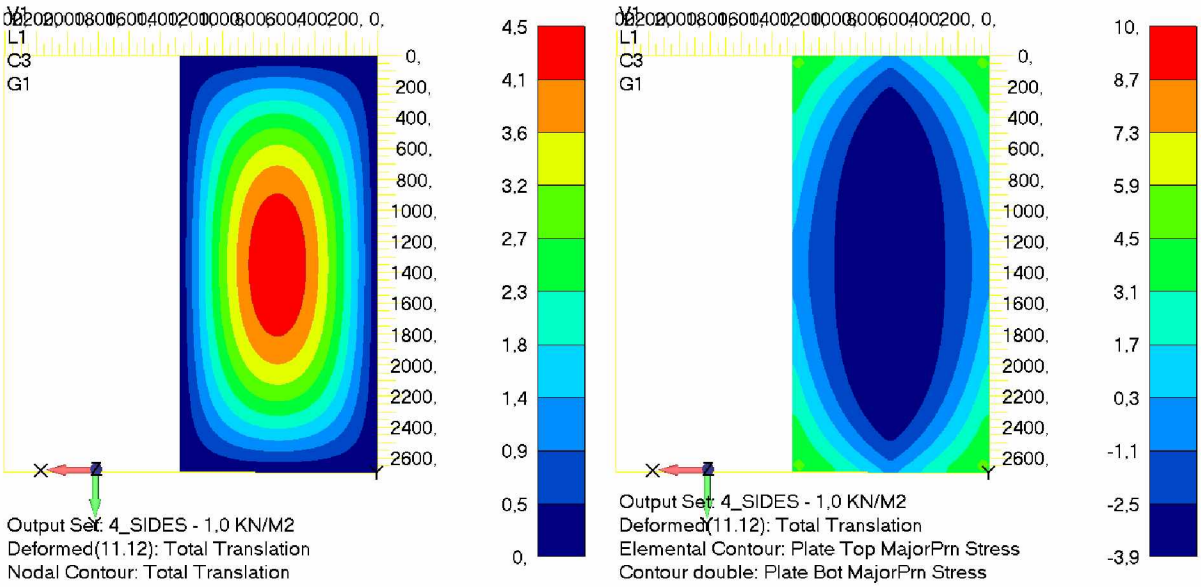

Figuur 55: Doorbuiging (links) en spanningsbeeld (rechts) voor standaard berekening met 1,0 kN/m^2 en glasdikte t=10 mm.

Tabel 6: Doorbuiging en spanningen voor standaard berekening met 1,0 kN/m^2 en glasdikte t=10 mm.

Uniform verdeelde belasting: Vierzijdig opgelegde rechthoekige ruit:

Vervormingen in FEM model:

$u_{edge;longest\ side}$	40,00 mm
u_{field}	4,50 mm

Spanningen in FEM model:

zone 1	$\sigma_{pl;mt;i;max}$	10,10 N/mm^2
zone 2	$\sigma_{pl;mt;i;max}$	1,00 N/mm^2
zone 3	$\sigma_{pl;mt;i;max}$	1,00 N/mm^2

Met deze uitkomsten worden de juiste waarden voor de optredende doorbuiging (zie §7.4.1.4) en de spanningen (zie §7.4.1.5) m.b.v. Excel bepaald.

Gebruikte equivalente diktes

Equivalente dikte [mm]			
Uniform verdeelde belasting			
	UGT	BGT	UGT ongesteunde rand
	Permanente belasting: t = 50 jaar		
BLAD 1	8,4	7,4	
BLAD 2	0,0	0,0	
Ruit		7,4	8,4
	Veranderlijke belasting: t = 48 uur		
BLAD 1	n.v.t.	n.v.t.	
BLAD 2	n.v.t.	n.v.t.	
Ruit		n.v.t.	n.v.t.
	Wind: t = 5 s		
BLAD 1	11,4	11,1	
BLAD 2	0,0	0,0	
Ruit		11,1	11,4
	Sneeuw: t = 1 maand		
BLAD 1	9,5	8,2	
BLAD 2	0,0	0,0	
Ruit		8,2	9,5

7.4.1.4 Resultaten stijfheid

Resultaten van de Excel berekening:

Tabel 7: Resultaten SLS

TOTAALOVERZICHT

	u_{veld} *mm*	u_{rand} *mm*	UC_{max}
SLS 101	29,14	3,28	7%
SLS 102	62,97	7,08	15%
SLS 103	29,14	3,28	7%
SLS 104	-24,53	-2,76	6%
SLS 105	79,38	8,93	19%
SLS 106	29,14	13,35	**29%**

Conclusie: Voldoet

7.4.1.5 Resultaten sterkte

Resultaten van de Excel berekening:

Tabel 8: Resultaten ULS

TOTAALOVERZICHT

		$\sigma_{pl;mt;i;d}$ [N/mm^2]			$f_{mt;u;d}$ [N/mm^2]				
		zone 1	zone 2	zone 3	zone 1	zone 2	zone 3	UC_{max}	zone
ULS 201	Blad 1 Blad 2	5,74	0,57	0,57	28,46	28,46	7,63	20%	1
ULS 202	Blad 1 Blad 2								
ULS 203	Blad 1 Blad 2	18,53	1,83	1,83	48,96	48,96	28,13	38%	1
ULS 204	Blad 1 Blad 2	-17,47	-1,73	-1,73	48,96	48,96	28,13	36%	1
ULS 205	Blad 1 Blad 2	16,72	1,66	1,66	32,22	32,22	11,39	52%	1
ULS 206	Blad 1 Blad 2	56,77	3,39	14,93	40,38	40,38	19,55	**141%**	1

Conclusie: Voldoet voor sneeuw en wind maar is niet beloopbaar (ULS 206). Voor het belopen moeten aparte voorzieningen worden getroffen.

8 Reactiekrachten

8.1 Voet kolom

De reactiekrachten zijn hier weergegeven in een ULS Envelop.

F_x = 16,1 kN

F_y = 29,5kN

F_z = 135,4 kN

M_{xx} = 173,2 kNm

M_y = 149,9 kNm

M_{zz} = 12,9 kNm (torsie)

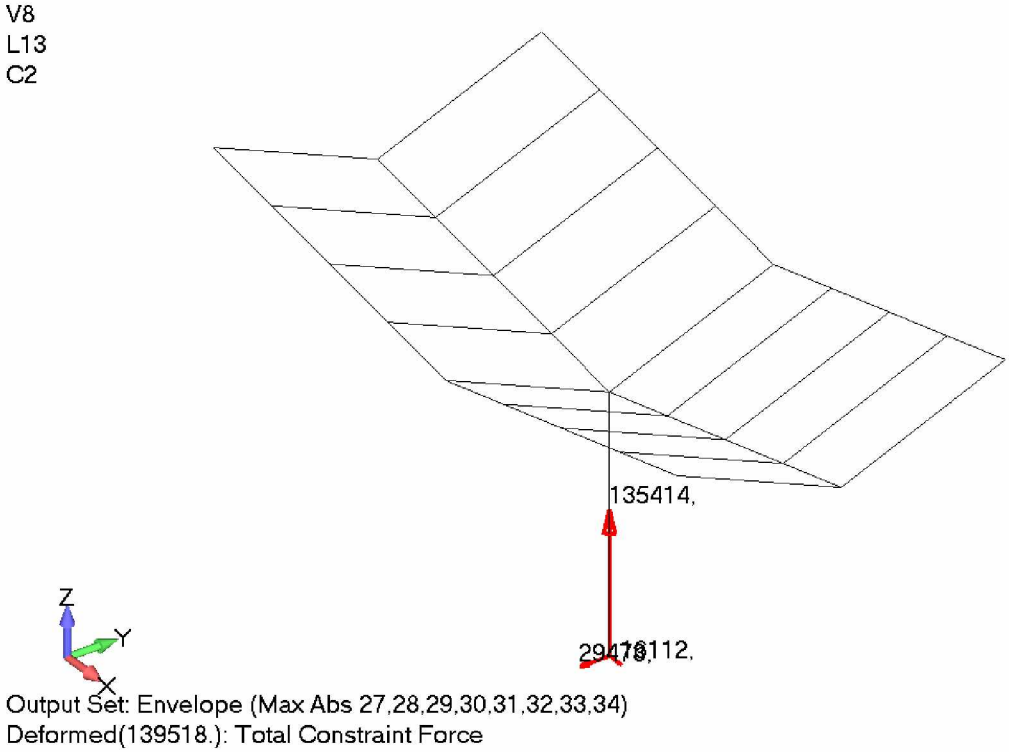

Figuur 56 Constraint Forces (ULS ENV)

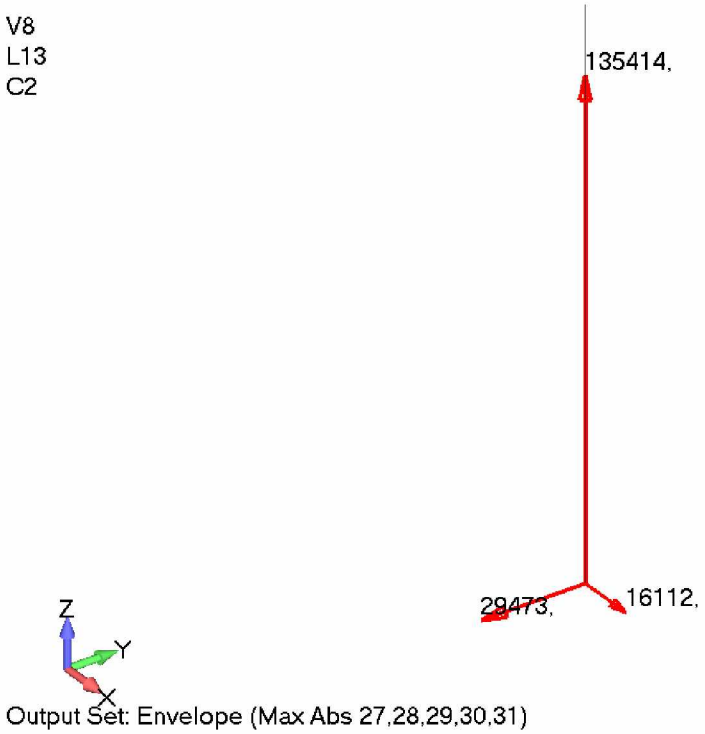

Output Set: Envelope (Max Abs 27,28,29,30,31)
Deformed(139518.): Total Constraint Force

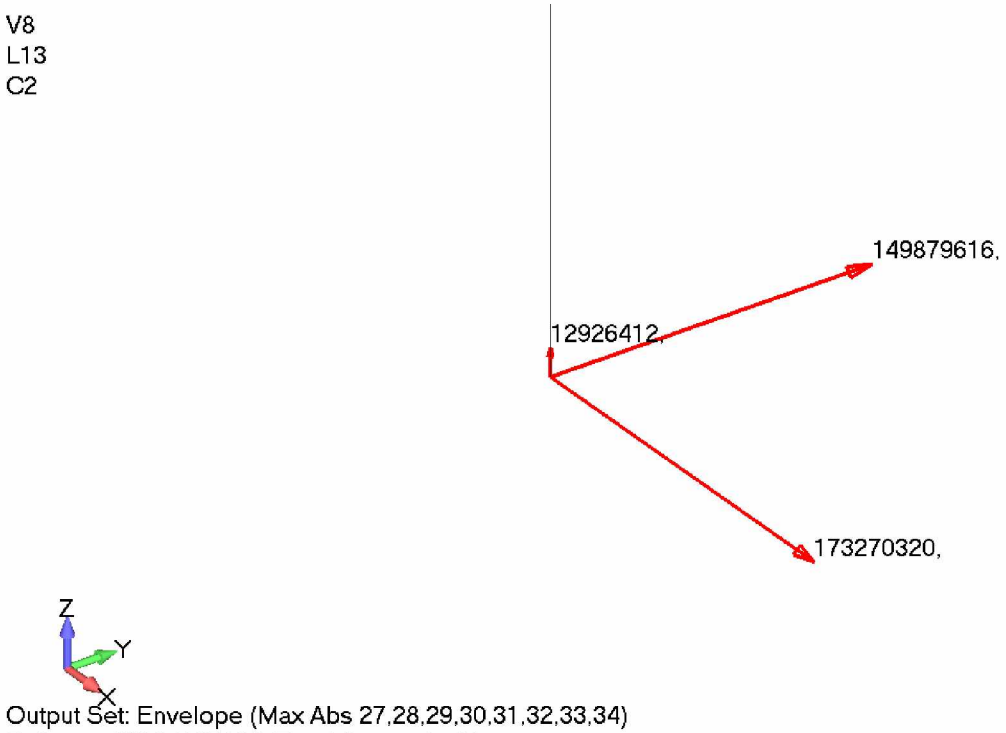

Output Set: Envelope (Max Abs 27,28,29,30,31,32,33,34)
Deformed(229463712.): Total Constraint Moment

8.2 Oplegreacties betonplaat

De luifel wordt geplaatst op een betonplaat van 3,0 x 4,0 meter met een dikte van 0,35 meter. Voor de verankering zal in het midden de plaat dikker worden uitgevoerd.

Voor beide windrichting zijn de oplegreacties altijd opwaarts gericht, de luifel staat stevig op de grond met deze voetplaat. De 'oplegging' of kantelpunt op de grond is op 500 mm van de rand van het beton aangenomen.

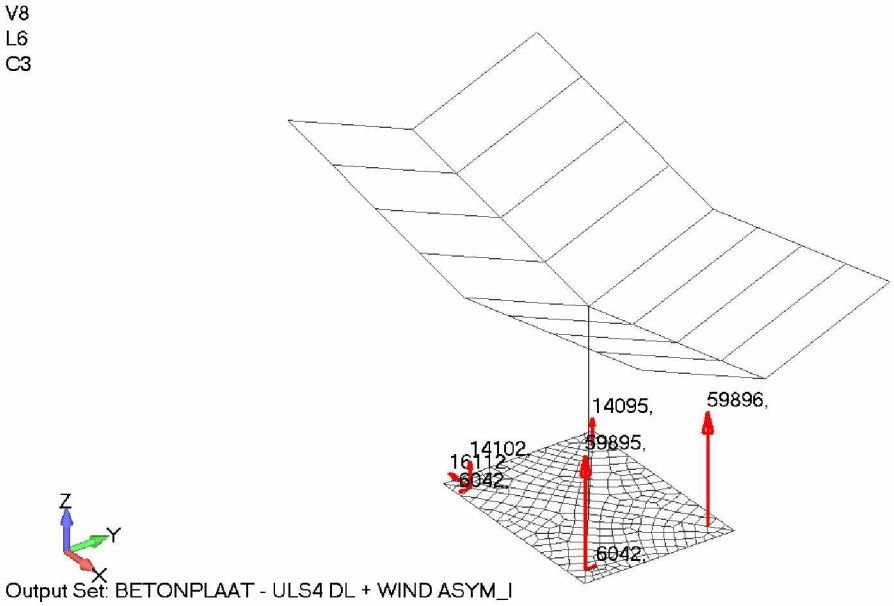

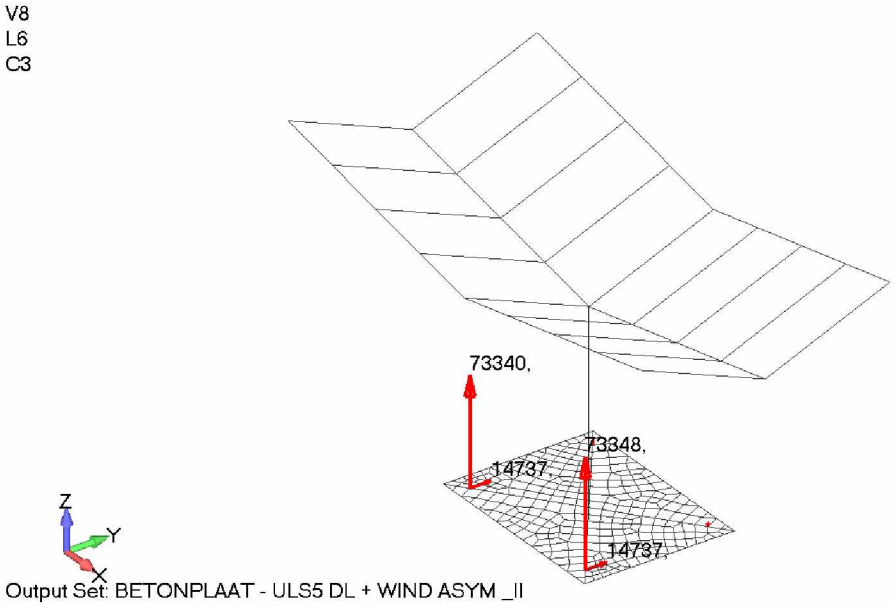

Het grondonderzoek zal per locatie worden uitgevoerd. Op basis van dit onderzoek en eventuele overige omgevingsfactoren wordt een keuze gemaakt voor de toe te passen fundering.

De fundering is gestandaardiseerd en geschikt voor vele verschillende situaties. Er zijn in feite 2 basis funderingstypen te onderscheiden:

A. Fundering op staal;
B. Fundering op palen;

De fundering op staal wordt gekozen wanneer voldoende draagkrachtige grond aanwezig is. Eventueel wordt een laag grondverbetering aangebracht. De fundering op palen wordt gekozen wanneer de ondergrond niet voldoende draagkrachtig is, of te slap blijkt te zijn om grote vervormingen te voorkomen. Per locatie zal de paalafmeting en lengte moeten worden bepaald aan de hand van het grondonderzoek.

Naast de standaardoplossingen is er funderingstype C, welke wordt gebruikt in bijzondere situaties. Men kan denken aan slechte grond waardoor een fundering op palen voor de hand ligt, maar waardoor overige omgevingsfactoren het aanbrengen van palen niet toelaat.

Per locatie zal een aanvullende berekening worden aangeleverd welke de funderingsconstructie toelicht en toetst.

Ook wordt een beschouwing gemaakt van de aan te brengen puinlaag / voorzieningen m.b.t. het aan te brengen straatwerk.

Bijlage A: Overzicht van modellen

De volgende modellen zijn in dit rapport gebruikt:

Onderdeel	Naam	Datum
Hoofdmodel	07454_hoofdmodel_V13_I_60mm.modfem	03-03-2016
Hoofdmodel	07454_hoofdmodel_V13_I_60mm_EIGENFREQUENTIE.modfem	03-03-2016
Hoofdmodel	07454_hoofdmodel_V13_I_60mm_BETONPLAAT.modfem	15-03-2016
Glas	07454_glas_V01.modfem	16-03-2016

Gegevens bevoegd gezag

Referentienummer	Datum ontvangst

Formulierversie
2016.01

Aanvraaggegevens

Publiceerbare aanvraag/melding

Aanvraagnummer	2255691
Aanvraagnaam	Overkapping snellaadstation Leidsestraatweg
Uw referentiecode	DH_2016_02
Ingediend op	21-03-2016
Soort procedure	Reguliere procedure
Projectomschrijving	Het bouwen van een overkapping voor een snellaadstation aan de Leidsestraatweg. Dit project is tot stand gekomen in samenwerking met de gemeente Den Haag. Na verschillende overleggen is uiteindelijk gekozen voor 4 locaties, waarvan dit er 1 is. Als contactpersoon binnen de gemeente kan 5.1.2.e worden aangehouden. Projectleider elektrisch vervoer.
Opmerking	Dit plan is tot stand gekomen in samenwerking met de gemeente Den Haag. Kosten komen ook voor rekening van de Gemeente Den Haag. Contact persoon binnen de gemeente is 5.1.2.e
Gefaseerd	Nee
Blokkerende onderdelen weglaten	Nee
Kosten openbaar maken	Ja
Bijlagen die later komen	Alleen aanvullende constructieve gegevens komen nog.
Bijlagen n.v.t. of al bekend	Alleen aanvullende constructieve gegevens komen nog.

Bevoegd gezag

Naam:	Gemeente Den Haag
Bezoekadres:	Spui 70, 2511 BT, Den Haag
Postadres:	Postbus 12655, 2500 DP, Den Haag
Telefoonnummer:	14070
E-mailadres algemeen:	oloaanvraag@denhaag.nl
Website:	www.denhaag.nl
Contactpersoon:	Centrale Intake

Overzicht bijgevoegde modulebladen

Aanvraaggegevens

Aanvragergegevens

Locatie van de werkzaamheden

Werkzaamheden en onderdelen

- Overig bouwwerk bouwen
  - Bouwen
- Uitrit aanleggen of veranderen
  - Uitrit aanleggen of veranderen
- Werk of werkzaamheden uitvoeren
  - Werk of werkzaamheden uitvoeren

Bijlagen

Kosten

Formulierversie
2016.01

Aanvrager bedrijf

1 Bedrijf

KvK-nummer	54606179
Vestigingsnummer	000054606179
Statutaire naam	Fastned
Handelsnaam	-

2 Contactpersoon

Geslacht	☑ Man ☐ Vrouw
Voorletters	5.1.2.a
Voorvoegsels	-
Achternaam	5.1.2.e
Functie	Construction/Maintenance

3 Vestigingsadres bedrijf

Postcode	1097DL
Huisnummer	77
Huisletter	-
Huisnummertoevoeging	-
Straatnaam	James Wattstraat
Woonplaats	Amsterdam

4 Correspondentieadres

Adres	James Wattstraat 77 1097DL Amsterdam

Formulierversie
2016.01

Locatie

1 Adres

Postcode	2594BB
Huisnummer	45
Huisletter	-
Huisnummertoevoeging	-
Straatnaam	Leidsestraatweg
Plaatsnaam	's-Gravenhage
Gelden de werkzaamheden in deze aanvraag/melding voor meerdere adressen of percelen?	☐ Ja ☑ Nee

3 Toelichting

Eventuele toelichting op locatie	Aanduiding is nabij Leidsestraat 45. Het betreffende perceel ligt tegenover nummer 45. Voor de netaansluiting hebben we ook deze aanduiding gebruikt. Op de bijgevoegde tekening is de juiste locatie te zien.

Formulierversie
2016.01

Bouwen

Overig bouwwerk bouwen

1 De bouwwerkzaamheden

Wat is er op het bouwwerk van toepassing?	☐ Het wordt geheel vervangen ☐ Het wordt gedeeltelijk vervangen ☑ Het wordt nieuw geplaatst
Eventuele toelichting	De betreffende overkapping is bedoeld voor het beschermen van onze klanten tijdens het laden van hun voertuig. Zowel qua sociale veiligheid als voor weersinvloeden heeft het een beschermende functie.
Hebt u voor deze bouwwerkzaamheden al eerder een vergunning aangevraagd?	☐ Ja ☑ Nee

2 Plaats van het bouwwerk

Waar gaat u bouwen?	Terrein

3 Bruto vloeroppervlakte bouwwerk

Verandert de bruto vloeroppervlakte van het bouwwerk door de bouwwerkzaamheden?	☑ Ja ☐ Nee
Wat is de bruto vloeroppervlakte van het bouwwerk in m2 voor uitvoering van de bouwwerkzaamheden?	0
Wat is de bruto vloeroppervlakte van het bouwwerk in m2 na uitvoering van de bouwwerkzaamheden?	50

4 Bruto inhoud bouwwerk

Verandert de bruto inhoud van het bouwwerk door de bouwwerkzaamheden?	☑ Ja ☐ Nee
Wat is de bruto inhoud van het bouwwerk in m3 voor uitvoering van de bouwwerkzaamheden?	0
Wat is de bruto inhoud van het bouwwerk in m3 na uitvoering van de bouwwerkzaamheden?	0

5 Oppervlakte bebouwd terrein

Verandert de bebouwde oppervlakte van het terrein na uitvoering van de bouwwerkzaamheden?	☑ Ja ☐ Nee

Wat is de bebouwde oppervlakte van het terrein in m2 voor uitvoering van de bouwwerkzaamheden?	0
Wat is de bebouwde oppervlakte van het terrein in m2 na uitvoering van de bouwwerkzaamheden?	50

6 Seizoensgebonden en tijdelijke bouwwerken

Gaat het om een seizoensgebonden bouwwerk?	☐ Ja ☑ Nee
Gaat het om een tijdelijk bouwwerk?	☐ Ja ☑ Nee

7 Gebruik

Waar gebruikt u het bouwwerk en/ of terrein momenteel voor?	☐ Wonen ☑ Overige gebruiksfuncties
Geef aan waar u het bouwwerk en/ of terrein momenteel voor gebruikt.	Groenstrook
Waar gaat u het bouwwerk voor gebruiken?	☐ Wonen ☑ Overige gebruiksfuncties
Geef aan waar u het bouwwerk voor gaat gebruiken.	Voor het snelladen van elektrische voertuigen

8 Gebruiksfuncties

In onderstaande tabel staan in de eerste kolom mogelijke gebruiksfuncties die in een bouwwerk kunnen voorkomen. Vul voor alle gebruiksfuncties die voor u van toepassing zijn het aantal personen, de totale gebruiksoppervlakte en de totale vloeroppervlakte van het verblijfsgebied in m2 in hele getallen in.

Gebruiksfunctie	Aantal personen	Gebruiksoppervlakte (m2)	Verblijfsoppervlakte (m2)
Bijeenkomst			
Cel			
Gezondheidszorg			
Industrie			
Kantoor			
Logies			
Onderwijs			
Sport			
Winkel			
Overige gebruiksfuncties			

9 Uiterlijk bouwwerk/welstand

Beschrijf van de onderstaande onderdelen de materialen en kleuren die u voor het bouwwerk gebruikt. U mag het veld leeg laten als u materialen en kleuren in de bijlagen vermeldt

Onderdelen	Materiaal	Kleur
Gevels	Lariks	Hout
- Plint gebouw	Kunststof	RAL1018
- Gevelbekleding		
- Borstweringen		
- Voegwerk		
Kozijnen		
- Ramen		
- Deuren		
- Luiken		
Dakgoten en boeidelen		
Dakbedekking		

Vul hier overige onderdelen en bijbehorende materialen en kleuren in.

Het bouwwerk heeft geen gevels. De dragende elementen zijn gevormd van lariks en de plint om de dakrand bestaat uit een kunststof lijst.

10 Mondeling toelichten

Ik wil mijn bouwplan mondeling toelichten voor de welstandscommissie/ stadsbouwmeester.

- ☐ Ja
- ☑ Nee

Formulierversie
2016.01

Uitrit aanleggen of veranderen

1 Uitrit op provinciale weg

Betreft het een in- of uitrit op een provinciale weg?	☐ Ja ☑ Nee

2 Uitrit aanleggen of veranderen

Wat wilt u precies gaan doen?	☑ Een nieuwe in- of uitrit aanleggen ☐ Een bestaande in- of uitrit veranderen ☐ Anders
Geef eventueel een toelichting op wat u gaat doen.	Bij het realiseren van dit project dient er een nieuwe in- en uitrit aangelegd te worden.
Aan welk erf ligt de in- of uitrit?	☐ Voorerf ☑ Zijerf ☐ Achtererf
Vul de straatnaam in waar de in- of uitrit op uitkomt.	Leidsestraatweg

3 Details uitrit

Wat zijn de afmetingen van de nieuwe in- of uitrit?	ca 6m1
Welk materiaal wordt gebruikt?	volgens opgave gemeente Den Haag
Zijn er obstakels aanwezig die het aanleggen of het gebruiken van de in- of uitrit in de weg staan?	☐ Ja ☑ Nee

4 Gemeentespecifieke vragen

Wat is de lengte van uw in- of uitrit in meters?	ca 6m1
Wat is de breedte van de in- of uitrit in meters?	ca 6m1
Welke materialen gaat u gebruiken voor uw in- of uitrit?	Volgens opgave gemeente Den Haag

Formulierversie
2016.01

Werk of werkzaamheden uitvoeren

1 Werk of werkzaamheden uitvoeren

Binnen welk bestemmingsplan zullen de werken, geen bouwwerk zijnde, of werkzaamheden worden uitgevoerd?	zie vigerend bestemmingsplan
Welke werken, geen bouwwerken zijnde, of welke werkzaamheden zullen worden uitgevoerd?	aanleggen terreinverlading, bouwen overkapping.
Wordt grond afgevoerd naar een andere locatie?	☑ Ja ☐ Nee
Geef aan om hoeveel m³ af te voeren grond het gaat.	60
Geef het adres van de locatie waarnaar de grond wordt afgevoerd.	nader te bepalen
Zijn er obstakels aanwezig die in de weg staan voor het uitvoeren van het werk of de werkzaamheid?	☐ Ja ☑ Nee
Staat in het bestemmingsplan dat een rapport moet worden overlegd waarin de archeologische waarde is vastgelegd van het terrein dat zal worden verstoord?	☐ Ja ☑ Nee

Formulierversie
2016.01

Bijlagen

Formele bijlagen

Naam bijlage	Bestandsnaam	Type	Datum ingediend	Status document
Situatie_Leidsestraatweg-_pdf	95015767-OPLP3T-VER--VO-001 20160216 Leidsestraatweg.pdf	Plattegronden, doorsneden en detailtekeningen bouwen complexere bouwwerken	2016-03-21	In behandeling
02_artist_impressie Amsterdam_pdf	02_artist_impressie Amsterdam.pdf	Welstand	2016-03-21	In behandeling
03_materialen_lijst_pdf	03_materialen_-lijst-.pdf	Plattegronden, doorsneden en detailtekeningen bouwen complexere bouwwerken Welstand	2016-03-21	In behandeling
04_axonometrie_pdf	04_axonometrie-.pdf	Welstand	2016-03-21	In behandeling
05_constructie_details_1-_pdf	05_constructie_details_1-.pdf	Constructieve veiligheid complexere bouwwerken	2016-03-21	In behandeling
05_constructie_details_2-_pdf	05_constructie_details_2-.pdf	Constructieve veiligheid complexere bouwwerken	2016-03-21	In behandeling
05_constructie_details_3-_pdf	05_constructie_details_3-.pdf	Constructieve veiligheid complexere bouwwerken	2016-03-21	In behandeling
05_constructie_details_4-_pdf	05_constructie_details_4-.pdf	Constructieve veiligheid complexere bouwwerken	2016-03-21	In behandeling
06_fundatie_detail_pdf	06_fundatie_detail.pdf	Constructieve veiligheid complexere bouwwerken	2016-03-21	In behandeling
Belastingaannames_hoofdmodel_pdf	07_Belastingaannames_hoofdmodel_V02_vrijstaand.pdf	Constructieve veiligheid complexere bouwwerken	2016-03-21	In behandeling
2016_03_03_7454_Pre Engineering_pdf	2016_03_03_7454_Pre Engineering.pdf	Constructieve veiligheid complexere bouwwerken Gegevens werk of werkzaamheden uitvoeren	2016-03-21	In behandeling

Formulierversie
2016.01

Kosten

Bouwen

Overig bouwwerk bouwen

Wat zijn de geschatte kosten in euro's (exclusief BTW)?	35000

Projectkosten

Wat zijn de geschatte kosten voor het totale project in euro's (exclusief BTW)?	35000

Versie: 13-10-2014

Verwerkingsvoorschriften heipalen

1. Palen jonger dan 2 weken mogen, uitsluitend na overleg, geheid worden.

2. De paalkop is dat paaleinde dat voorzien is van een coderingsplaatje. In deze paalkop bevindt zich de heispiraal en eventuele andere speciale wapening.

3. Het lossen, opslaan en onder de heistelling brengen van de palen dient te worden uitgevoerd zoals staat aangegeven op de paaltekening.

4. De plaats van de hijsbeugels geldt als markering voor de onderstopping. In geval van dubbele hijsbeugels per zijde dienen de onderstoppingen op afstand A (zie tekening) van de paaleinden te worden aangebracht.

N.B.

5. De ingestorte hijsbeugels mogen onder geen beding gebruikt worden om de palen verticaal onder de stelling te plaatsen en hoeven niet te worden verwijderd.

---

6. Het koppensnellen van de heipalen dient te geschieden:
   a. Met het aanbrengen van een band of;
   b. Na het aanbrengen van de werkvloer of;
   c. Met een kraker.

7. Palen uitgevoerd zonder vellingkant aan de bovenzijde mogen niet met kettingen onder de heistelling worden gehesen, tenzij voldoende maatregelen worden genomen om beschadigingen te voorkomen.

TRANSPORT, OPSLAG EN HIJSEN

TRANSPORT

NORMAAL

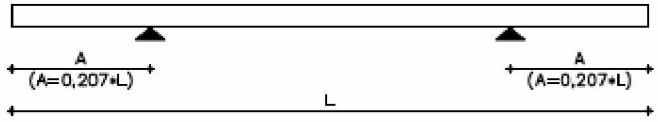

OPSLAG OP DE BOUWPLAATS

SCHOMMELS

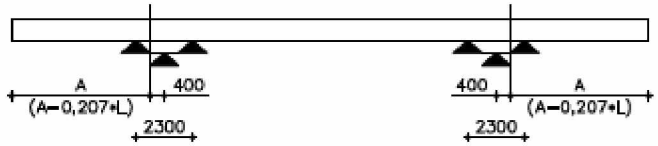

HIJSEN

1 TAKEL

2 TAKELS

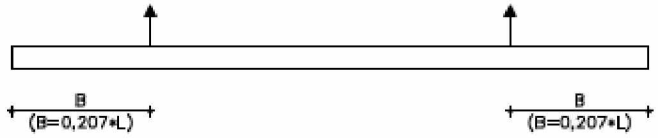

Opdrachtgever : IJB Funderingen
Werk : Funderingspoer Fastned Laadstations
Onderdeel : palenplan

PAAL-SPECIFICATIE Totaal aantal palen = 4

ident.	aantal	afmeting	lengte	----- strengen -----	ber	tek	opties
	4	220*220	3.50	4 ⌀ 6.9	1*	1	.....

BEREKENING VOORGESPANNEN HEIPALEN VOLGENS EN 1992-1-1 voorblad 1

Berekening volgens EN 1992-1-1+C2:2011/NB:2011(nl)

Met mogelijke aanvullingen zoals bv de NPR 9998 is geen rekening gehouden, Indien één of meer van deze bijzondere normen van toepassing zijn, dient de hoofdconstructeur van het werk deze aanvullende eisen aan te geven en te controleren.

Grootheid	Symbool	Artikel
Beton		3.1
karakt. cilinderdruksterkte	fck	3.1.2(5)
elasticiteitsmodulus	Ec	tabel 3.1
Kruip/krimpverkorting en relaxatie		
fictieve dikte	h0	3.1.4(5)
kruipfactor	ϕk	bijlage B.1
kruipvervorming beton	εcc	3.1.4(3)
totale krimpverkorting	εcs	3.1.4(6)
relaxatieverliezen voorspann.	dσpr	3.3.2(7)
Voorspanstaal		3.3
karakt. treksterkte	fpk	3.3.1(5)
elasticiteitsmodulus	Ep	3.3.6
max. aanvangsspanning	σpm0	5.10.3(2)
Scheurvorming		7.3.4
Verankeringslengte		8.4.4 & 8.10.2.3

BEREKENING VOORGESPANNEN HEIPALEN VOLGENS EN 1992-1-1 voorblad 2

Transport en hijsen

Normaliter kunnen de palen reeds na 14 dagen worden getransporteerd en geheid, omdat dan de karakteristieke kubusdruksterkte van 45-55 N/mm² is bereikt. (behoudens bestekseisen !)
Aangezien de spanningsverliezen op dat tijdstip geringer zijn dan die op t = ∞, zijn de op dat moment bereikte spanningen hoger dan de berekende.
Bij oplegging van een gladde paal op 2 punten wordt het maximum moment: MA = MB = MV = - of + 0,0214 ql².

Bij het transport per schip of lorries resp. het hijsen in deze punten is de stootcoëfficiënt aan te nemen op 1,4 en bij het transport per vrachtauto op 2,0 (CUR-rapport 41).
Bij vervoer per schip of lorrie resp. het hijsen is het gebruiksmoment: Mk = 1,4 * 0,0214 ql² = 0,0300 ql²
Bij transport op 2 punten per auto wordt het gebruiksmoment: Mk = 2,0 * 0,0214 ql² = 0,0428 ql²
Is dit ontoelaatbaar dan wordt de paal vervoerd op schommels.

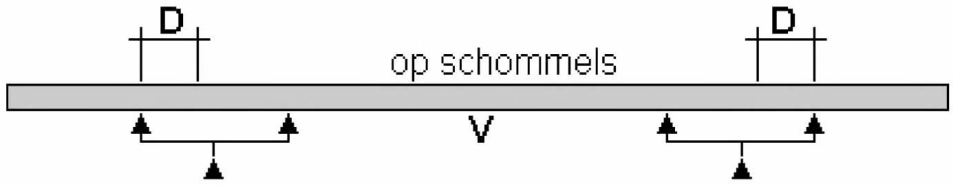

BEREKENING VOORGESPANNEN HEIPALEN VOLGENS EN 1992-1-1+C2:2011/NB:2011

rekenblad 1a

PAAL	: schachtafmetingen		B*Ht =	220*220	mm²
	maatgevende lengte		L =	3.50	m
	bruto betondoorsnede		Ac =	47871	mm²
	netto betondoorsnede	Ac-Ap =	An =	47755	mm²
	omtrek		Oc =	853	mm
	weerstandsmoment 1/6*B*Ht²		Wx =	1.775	dm³
BETON	: druksterkte na 28 dagen		fck =	35.0	N/mm²
	druksterkte bij spannen		fcki =	28.0	N/mm²
	E-modulus na 28 dagen		Ec =	34077	N/mm²
	E-modulus bij spannen		Eci =	32308	N/mm²
VOORSPANSTAAL	: treksterkte		fpk =	1860	N/mm²
	E-modulus		Ep =	195000	N/mm²
	hoofdwapening 4 ø 6.9		Ap =	116	mm²
	wapeningspercentage	100*Ap/Ac =	wop =	0.2423	%
	aanspankracht per streng		fpo =	38.2	kN
	aanspankracht op de mal		Fpo =	152.8	kN
BETONSTAAL	: E-modulus		Es =	200000	N/mm²

KRUIP/KRIMPVERKORTING EN RELAXATIE

h_0	$= 2*A_c/O_c$	= 2*47871/853	=	112.2 mm
ϕ_k	$= \phi_0*\beta_c(t,t_0)$	= 4.44*0.44	=	1.9485
ε_{cc}	$= \phi_k*\sigma_c/E_c*1000$	= 1.9485*3.15/34077*1000	=	0.1803
ε_{cs}	$= \varepsilon_{cd}+\varepsilon_{ca}$	= 0.00017+0.00004	=	0.00021
$\Delta\sigma_{pr}$	= 3.86 % * σpi	= 0.0386*1297.93	=	50.15 N/mm²

SPANNINGEN IN VOORSPANSTAAL

aanspanspanning	$\sigma_{p,max}$	$= F_{po}*1000/A_p$	=	1317.24 N/mm²
- elast.verk.beton	$\Delta\sigma_{el}$	$= E_p*[(\sigma_{p,max}*A_p)/(A_n*E_{ci})]$	=	-19.31 N/mm²
aanvangsspanning	σ_{pm0}	$= f_{pk}$ * 69.8 %	=	1297.93 N/mm²

$$\Delta\sigma_{p,c+s+r} = \frac{\varepsilon_{cs}E_p+0.8\Delta\sigma_{pr}+(E_p/E_{cm})\varphi(t,t_0)\sigma_{c,QP}}{1+(E_p/E_{cm})(A_p/A_c)(1+A_c/I_c\ z_{cp}^2)[1+0.8\varphi_{(t,t0)}]}$$

$$\Delta\sigma_{p,c+s+r} = \frac{0.00021*195000+0.8*50.1+(195000/34077)*1.95*3.2}{1+(195000/34077)(116/47755)(1+47755/2e+008*0^2)[1+0.8*1.95]}$$

werkspanning $\sigma_{pw} = \sigma_{pm0}-\Delta\sigma_{p,c+s+r}$ = 1297.9 - 111.9 = 1185.98 N/mm²

SPANNINGEN IN BETON

aanvangsspanning	$\sigma_{cm0} = -\sigma_{pm0}*A_p/A_n$	=	-3.15 N/mm²
werkspanning	$\sigma_{cw} = -\sigma_{pw}*A_p/A_n$	=	-2.88 N/mm²

TOELAATBARE MOMENTEN MBT TRANSPORT EN HIJSEN

MRkx = Wx*(fct,eff-σcm)	= 1.775*(3.20+2.88)	=	10.79 kNm
MRdx = volgens berekening bij NEd = 0		=	15.60 kNm

TRANSPORT

Msta = qeg/2*(A*L-B)²	= 1.149/2*(0.207*3.50-0.000)²	=	0.30 kNm
Mdyn = C*Wx+D*Msta	= 0.000*1.775+1.600*0.30	=	0.48 kNm

HIJSEN

Msta = qeg/2*(A*L-B)²	= 1.149/2*(0.293*3.50-0.000)²	=	0.60 kNm
Mdyn = C*Wx+D*Msta	= 0.000*1.775+1.200*0.60	=	0.72 kNm

REKENWAARDE CENTRISCHE PAALBELASTING

$N_{E,d;max} = [(f_{ck}/\gamma_c*A_{netto})-((\sigma_{pw}-(\varepsilon_{c3}*E_p))*A_p)]/1000$ = 1022 kN

Opdrachtgever : IJB Funderingen
Werk : Funderingspoer Fastned Laadstations
Onderdeel : palenplan

BEREKENING VOORGESPANNEN HEIPALEN VOLGENS EN 1992-1-1+C2:2011/NB:2011

rekenblad 1bX

Fundering : C20/25
Milieuklasse : XC2
Steklengte : 400 mm
Kopwapening : --
Paalafmetingen : 220x220 mm
Voorspanning : 138 kN

UITERSTE GRENSTOESTAND (trek=negatief / druk=positief)

AANSL.FUND.		OVERGANG		PAALSCHACHT	
NRd kN	MRd kNm	NRd kN	MRd kNm	NRd kN	MRd kNm
-44	-0.0	-176	-0.0	-176	-0.0
-39	0.3	-154	2.2	-154	2.2
-33	0.7	-132	4.5	-132	4.5
-28	1.0	-110	6.7	-110	6.7
-22	1.5	-88	8.7	-88	8.7
-17	2.0	-66	10.5	-66	10.5
-11	2.5	-44	12.3	-44	12.3
-6	3.0	-22	14.0	-22	14.0
-0	3.5	-0	15.6	-0	15.6
85	10.2	127	23.9	127	23.9
170	15.8	255	29.6	255	29.6
255	19.2	383	31.9	383	31.9
340	19.0	511	30.9	511	30.9
424	17.0	639	27.1	639	27.1
510	13.0	767	20.0	767	20.0
595	6.9	895	10.0	895	10.0
680	0.0	1022	0.0	1022	0.0

BRUIKBAARHEIDS GRENSTOESTAND (trek=negatief / druk=positief)

AANSL.FUND.		OVERGANG		PAALSCHACHT	
NRk kN	MRk kNm	NRk kN	MRk kNm	NRk kN	MRk kNm
-6	0.0	-150	-0.0	-150	-0.0
-5	0.9	-131	1.6	-131	1.6
-4	1.0	-113	3.3	-113	3.3
-4	1.1	-94	4.8	-94	4.8
-3	1.2	-75	6.3	-75	6.3
-2	1.2	-56	7.7	-56	7.7
-1	1.3	-37	9.2	-37	9.2
-1	1.4	-19	10.5	-19	10.5
0	1.5	-0	11.8	-0	11.8
125	11.8	198	24.7	198	24.7
249	22.2	396	36.4	396	36.4
374	26.7	594	44.1	594	44.1
498	27.1	791	45.8	791	45.8
623	24.5	989	40.7	989	40.7
748	18.7	1187	30.3	1187	30.3
872	9.7	1385	15.2	1385	15.2
997	0.0	1583	0.0	1583	0.0

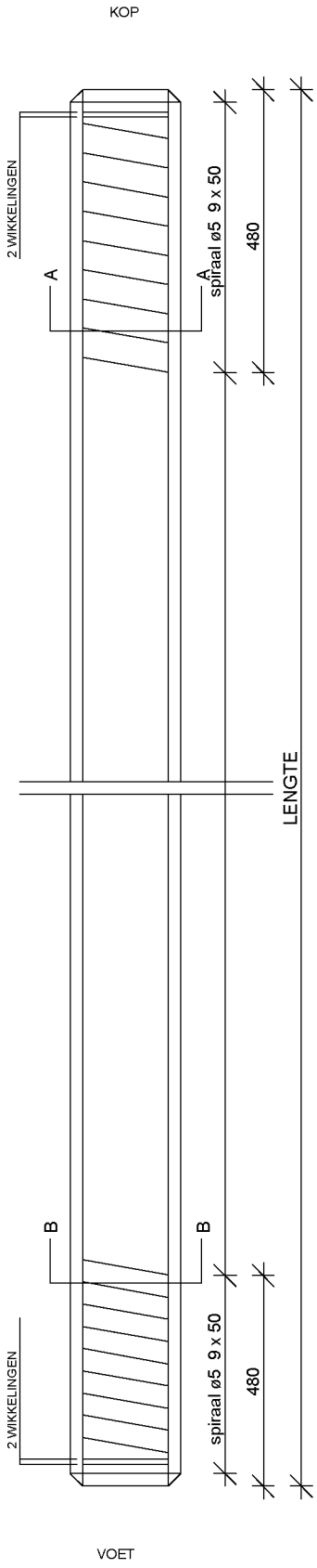

Dekking:40 mm
(op voorspanstaal)

staalkwaliteit spiraalwapening volgens BRL
berekening heipalen binnen categorie 2 KIWA

VOORSPANSTAAL	:	Y1860
STRENGEN	:	4 ø 6.9 = 116 mm²
AANSPANKRACHT	:	4 x 38.2 kN
WERKSPANNING	:	1186 N/mm²
BETON	:	C35/45 milieuklasse XC4
VOORSPANNING	:	-2.88 N/mm²

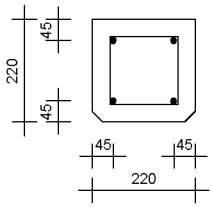

A-A

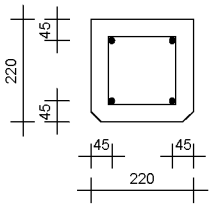

B-B

SPECIFICATIE HEIPALEN			TRANSPORT EN HIJSPUNTEN		
No.	AANTAL	LENGTE	A	B	C
	4	3.50	0.72	1.03	0.00

Ingestorte hijsbeugels behoeven niet te worden verwijderd
(BRL 2352 betonnen heipalen; Artikel 6.10 Versie 23-04-14)

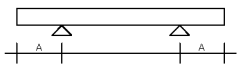

TRANSPORT PLAT OP TRAILER

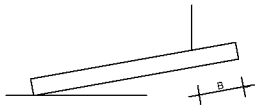

HIJSEN MBV EEN STROP

werk: Funderingspoer Fastned Laadstations	datum: 31-10-2016
onderdeel: palenplan	ordernummer: 61152095 1.0
opdrachtgever: IJB Funderingen	tek.nr. 1

gewijzigd:

ijb heipalen
Tel. 0514-568800 / Fax. 0514-568807

getekend:
gezien:

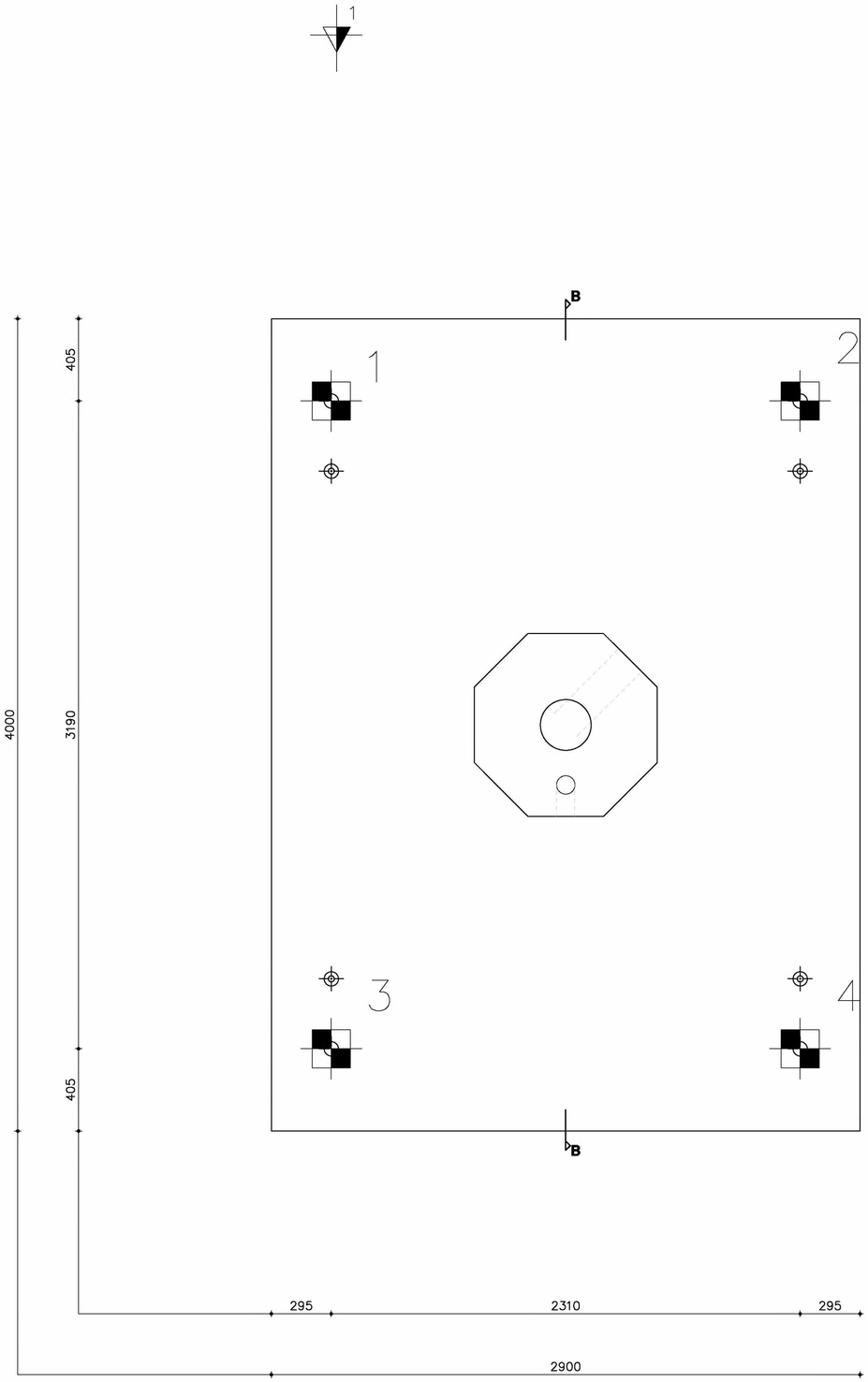

Bovenaanzicht

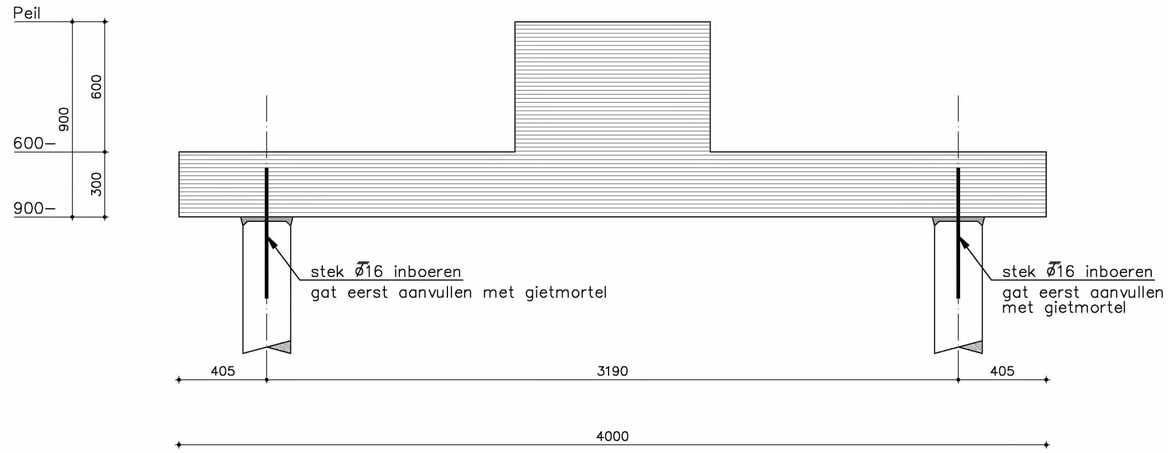

Doorsnede B–B

MAATVOERING EN PAALSPECIFICATIE DOOR AANNEMER TE CONTROLEREN !!

RENVOOI NEN-EN 1992-1-1

Sterkteklasse beton: C45/55
Staalkwaliteit: B500
Alle maten in mm

UITGANGSPUNTEN PAALLENGTE:
Peil = 1.05 m+ N.A.P.
o.k. poer = 0.90m- Peil

CODE	AANTAL	PAALTYPE [mm]	LENGTE [m]	INHEINIVO [m] T.O.V. N.A.P.	Bijz.
	4	220x220	3.50 m	3.35 m–	
Totaal	4 st				

Fs;max;d = 90 kN

CODE	NUMMER	OPDRACHTNR.	INHEINIVO T.O.V. N.A.P.
	1 en 2	61152095	zie heirenvooi

Heiblok: 2 ton hydroblok (of gelijkwaardig)

wijziging:	omschrijving:	naam:	datum:

werkomschr: *Funderingspoer Fastned laadstations*

onderdeel: *Palenlpan*

opdrachtgever: *IJB FUNDERINGEN*

schaal:	*1:20*	formaat:	*A1*	getekend:	5.1.2.e
schaal detail:	*1:10*	datum:	*07-07-2016*	constructeur:	5.1.2.e

Industrieweg 17
postbus 210
8530 AE Lemmer
Tel 0514 568800
Fax 0514 568807
www.ijbgroep.nl
info@ijbgroep.nl

ijb funderingen

ijb groep IJSSELMEERBETON

werknummer: **61152095**

blad: **1.0**

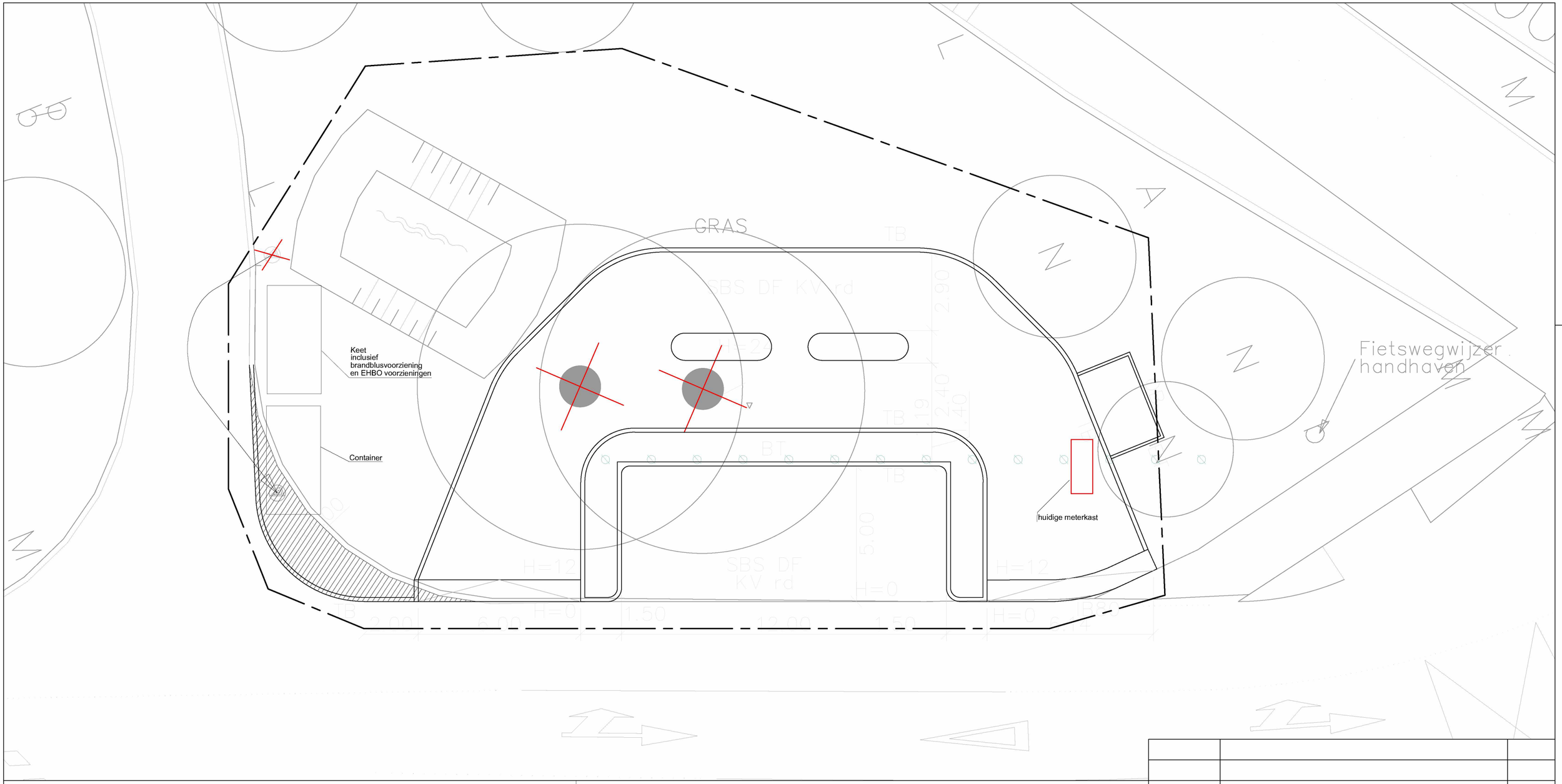

13/10/2016	Positie heipalen, laadeiland	5.1.2.e
29/09/2016	Wijzigingen ivm nieuwe situ	5.1.2.e
Datum	Omschrijving	Paraaf

Wijzigingen

Opbreken asfalt
en betonbanden

Opbreken klinkers

Verwijderen bomen
en struweel

Opbreken lichtmast

bank
Opnemen bank
evt. incl. fundering

Opnemen prullebak

Opnemen boom

Opnemen kolk

Werkterrein

EcocareMilieutechniek
Maakt het helemaal

FASTNED

Opdrachtgever:	Fastned		
Project:	Snellaadstations Binnenstedelijk		
Onderdeel:	Leidsestraatweg Opbreektekening		
Tekening nr.	402.001		Fastned BV James Wattstraat 77-79 1097 DL Amsterdam T: 020 7055355
Schaal:	1 : 100	Datum: 08/08/2016	
Formaat:	A2		Ecocare Milieutechniek Koperweg 8 2401 LH Alphen a/d Rijn
Tekenaar:	5.1.2.e	Gec.:	

Retouradres: Postbus 12655, 2500 DP Den Haag

Fastned
t.a.v. 5.1.2.e
James Wattstraat 77
1097 DL AMSTERDAM

Uw brief van

Ons kenmerk
201604699/5930373
Behandeld door
Centrale intake
Doorkiesnummer
14070
E-mail

Aantal bijlagen

Datum

Onderwerp
ontvangstbevestiging aanvraag om een omgevingsvergunning voor Leidsestraatweg tegenover nummer 45

Geachte mevrouw/mijnheer,

Op 21 maart 2016 hebben wij uw aanvraag om een omgevingsvergunning ontvangen. Uw aanvraag wordt op volledigheid getoetst. Wij informeren u over de uitkomst via een brief en vermelden daarbij ook de naam van de behandelend ambtenaar.

Correspondentie via e-mail
Uw correspondentie over de vergunningprocedure zoveel mogelijk via de mail ontvangen? Het is mogelijk. De gemeente is gestart met het verzenden van brieven en berichten via de e-mail. Geef - indien bij ons nog niet bekend - uw e-mailadres aan ons door op oloaanvraag@denhaag.nl, vermeld in het onderwerp het kenmerk en u ontvangt brieven en berichten over de vergunningprocedure via e-mail.

Beschikkingen en documenten van de gemeente kunnen worden verstuurd via KPN Lokale Overheid. In de mail met als afzender KPN Lokale Overheid vindt u een link waarmee u de bestanden kunt downloaden.

Volg uw aanvraag omgevingsvergunning online
Op Mijn Den Haag kunt u de voortgang van uw aanvraag omgevingsvergunning volgen. Op de beginpagina van www.denhaag.nl vindt u rechtsboven een verwijzing naar Mijn Den Haag. Op deze pagina kunt u inloggen met uw Digi-D, HaagID (voor personen) of HaagID voor bedrijven. Eenmaal ingelogd klikt u op het tabblad omgevingsvergunning in de menubalk. U kunt dan zien in welke stap de aanvraag zich bevindt.

Voor het indienen van een aanvraag om omgevingsvergunning bent u leges verschuldigd, hiervoor ontvangt u een aparte legesnota.

Met vriendelijke groet,

Burgemeester en wethouders van Den Haag.

Deze brief is in een geautomatiseerd proces vervaardigd en daarom niet ondertekend.

Wet dwangsom:

Voor uw aanvraag geldt de reguliere procedure (8 weken) óf de uitgebreide procedure (26 weken). In beide procedures kan de termijn met ten hoogste 6 weken worden verlengd. Wij zullen u zo spoedig mogelijk melden welke procedure op uw aanvraag van toepassing is en op welke datum u een besluit tegemoet kan zien. Indien wij niet op tijd een besluit nemen, is (bij de reguliere procedure) de gevraagde vergunning van rechtswege verleend op de eerste dag na het verstrijken van beslistermijn. Wij zijn verplicht om dit besluit binnen twee weken na laatstgenoemde datum bekend te maken.
U kunt ons in gebreke stellen als wij nalaten het besluit tijdig bekend te maken. U moet dit schriftelijk doen. Indien wij binnen twee weken na ontvangst van uw ingebrekestelling nog geen besluit hebben genomen:
** verbeuren wij dagelijks een dwangsom die kan oplopen tot een maximum van € 1260, - en/of*
** kan bij de rechtbank beroep worden ingesteld tegen het uitblijven van het besluit.*
Bij de uitgebreide procedure is sprake van een termijn van orde en moet de beslissing na 26 weken zijn genomen.

Wet bescherming persoonsgegevens (Wbp)

"De verstrekte persoonsgegevens zullen door het college van burgemeester en wethouders uitsluitend worden verwerkt ten behoeve van procedures die betrekking hebben op de aanvraag".

Tekst considerans behorende bij de beschikking op de aanvraag om een omgevingsvergunning voor wat betreft de activiteit bouwen

(deze toelichting wordt niet opgenomen in het verzameldocument van de regisseur.)

Eerste beoordeling aanvraag ter vaststelling van noodzaak uitgebreide voorbereidingsprocedure

Activiteit : bouwen
Datum toets : 24 maart 2016
Zaaknummer : 201604699

Is artikel 3.10 van toepassing? (uitgebreide procedure, 26 weken)	
Is de gemeente bevoegd gezag?	
Ontbreken er activiteiten?	
Is de activiteit vergunningvrij?	
Zijn er aanhoudingsgronden? (art. 3.3, 3.4 en/of 3.5 Wabo)	
Vergunning of melding?	
Exploitatieplan vereist?	

De aanvraag houdt in:
het plaatsen van een overkapping voor een snellaadstation Leidsestraatweg tegenover nummer 45 alsmede het aanleggen van een in- en uitrit

Voorgeschiedenis
Meer en snellere oplaadpunten elektrische auto's (zie http://www.denhaag.nl/home/bewoners/verkeer-en-vervoer/to/Meer-en-snellere-oplaadpunten-elektrische-autos-1.htm)

De gemeente bouwt in 2016 samen met Fastned 5 nieuwe snellaadstations voor elektrische auto's. Daarmee kan binnen 20 minuten een auto worden opgeladen. Daarnaast komen er nog eens 500 extra oplaadpalen bij in de stad.

Den Haag is de 1e stad die snellaadstations laat bouwen. Per dag kunnen zo'n 150 auto's van een laadstation gebruik maken. De snellaadstations worden in de loop van 2016 in gebruik genomen. De locatie van 2 snellaadstations wordt binnenkort bekend gemaakt. Voor de bouw heeft de gemeente de samenwerking gezocht met Fastned. Dit bedrijf bouwde al eerder snellaadstations langs snelwegen.

Let op: ligt aan de ontsluitingsweg van Huis den Bosch !!

Beoordeling aanvraag op grond van bestemmingsplan:
- De aanvraag houdt specifiek in:
  - het (inpandig) veranderen, vergroten, wijzigen van de ….functie tot….
- De aanvraag is op grond van de bestemming …., genoemd in artikel ….in strijd voor wat betreft:
  - het bouwen buiten het toegestane bouwvlak voor …..
  - het wijzigen van het toegestane gebruik …. tot ….
  - het overschrijden van de toegestane goot/bouwhoogte van … m met zo'n …m
- De aanvraag is op grond van de bestemming …., genoemd in artikel ….in strijd voor wat betreft:
  - het niet kunnen voorzien van voldoende parkeergelegenheid voor … personenauto's op eigen terrein. Dit gelet op de volgende berekening:

  Hierdoor is de aanvraag mede aan te merken als een activiteit HISMRO, gelet op artikel 2.10, lid 2 Wabo;
- De aanvraag is op grond van artikel …. in strijd met het ontwerpbestemmingsplan voor wat betreft:
- De aanvraag is op grond van artikel …. niet in strijd aangezien:
  - de aangevraagde functie(s) zijn toegestaan en het bouwen niet leidt tot overschrijding van de bouwregels
  - er sprake is van overgangsrecht op grond van ….
  - er sprake is van een afname in de parkeerbehoefte. Dit gelet op de volgende berekening:
- De aanvraag is onlosmakelijk verbonden met de activiteit *(monument/aanleg/..), gelet op …;
- Aanvullende informatie bij beoordeling bestemmingsplan:

Beoordeling aanvraag in relatie tot overige bepalingen:
- Volgens de aanvrager betreft het daadwerkelijke gebruik een …..en is de toegestane bestemming volgens het bestemmingsplan niet mogelijk/wenselijk vanwege ……(zie toelichiting in digiasdocumentnr ……)
- Er is tevens geconstateerd dat het gebruik als…./ de dakopbouw/aanbouw is gerealiseerd zonder vergunning.

Tekst considerans behorende bij de beschikking op de aanvraag om een omgevingsvergunning voor wat betreft de activiteit bouwen

(deze toelichting wordt niet opgenomen in het verzameldocument van de regisseur.)

- Wijzen in volledigheid op nog aan te vragen melding Activiteitenbesluit (waarbij het aannemelijk is dat er sprake is van geur- en/of geluid toename (>80dB)of lozing van afvalwater), intentieverklaring (Keurmerk GarantieWoning), quickscan Flora en Fauna (mogelijk schadelijk effect voor beschermde diersoorten bij sloop of verbouw) , akoestisch onderzoek Wgh (obv van bestemmingsplan of o.g.v. art. 2.12, lid 1,onder a 2 en 3), Wro- exploitatieplan (o.g.v. art. 2.12, lid 1,onder a 2 en 3/art 6.21. Bro), Milieu effectrapportage (o.g.v bijlage C&D Besluit Mer), Huisvestingsverordening 2015;
- Wijzen in de volledigheid of het besluit op nog aan te vragen activiteiten …../ meldingen (Sloop, Gebruik) / niet Wabo vergunningen (woningonttrekking/-splitsing);

Mogelijke blokkades, anders dan het bestemmingsplan:
- Burgerlijk Wetboek (v.w.b. uitzicht op andermans erf/ontnemen van uitzicht/ontbreken recht van overpad/bouwen op andermans erf…);
- Wet bevordering integriteitsbeoordelingen door het openbaar bestuur;
- Waterstaatkundige belangen (watervergunning benodigd inzake bouwen in of nabij dijken, kades en dijksloten in beheer van waterschap/Rijk);
- Flora- en Fauna (beschermde plant- en diersoorten aanwezig in of op bouwwerken);
- Bouwbesluit (v.w.b. brandoverslag naar belendende percelen/vluchtroutes/…..);
- Huisvestingsverordening 2015 in het kader van woningonttrekking/splitsing;
- Geen blokkades.

Grondslag leges:
De opgave van de (bouw-)kosten bedraagt € 35.000,- (ex. btw).

- Akkoord. Niet zelf te berekenen via programma kostendeskundige/kengetallen. Verhoging bouwkosten naar verwachting lager dan € 15.000,- (ex. btw). volgens PI. Advies bij kostendeskundige derhalve niet rendabel.

Gezien het bestemmingsplan mag het legesbedrag wel in rekening worden gebracht.

Voorstel:
Positief beschikken, onder voorbehoud dat voldaan wordt aan de mogelijke blokkades/adviezen.

Beoordeling activiteit: (opnemen in besluit)

Bijlage

Beoordeling activiteiten

De aanvraag heeft betrekking op het perceel*de percelen, kadastraal bekend als gemeente 's-Gravenhage * Loosduinen, sectie *, nr(s) * .

Op basis van de aard en inhoud van deze aanvraag is volgens de Wet basisregistraties adressen en gebouwen het gebruiksdoel -Overige gebruiksfunctie- vastgesteld.

Het bouwwerk waarop de aanvraag betrekking heeft is gelegen in het Rijks beschermd stadsgezicht '*'.

Activiteit 'Bouwen'

Voor zover van toepassing is deze activiteit getoetst aan:
- het bestemmingsplan 'Marlot-Reigersbergen', waar ter plaatse van uw initiatief de bestemming 'Verkeersdoeleinden hoofdverkeersweg' is opgenomen;
- de Bouwverordening;
- het Bouwbesluit 2012;
- de Welstandsnota.

Tekst considerans behorende bij de beschikking op de aanvraag om een omgevingsvergunning voor wat betreft de activiteit bouwen

(deze toelichting wordt niet opgenomen in het verzameldocument van de regisseur.)

De aanvraag betreft het geheel/gedeeltelijk (tijdelijk) veranderen, vergroten, slopen, verplaatsen, gebruiken…..

**geen strijdigheid met bestemmingsplan/beheerverordening*
Gebleken is dat de aanvraag voldoet aan het vigerend *en het ontwerp bestemmingsplan voor wat betreft de bouwkundige wijzigingen en het gebruik als…

*Hierbij is mede beoordeeld dat de parkeerbehoefte als gevolg van het (ver-) bouwplan niet toeneemt.
Of:
Hierbij is mede aangetoond dat in de vereiste parkeergelegenheid voor (*aantal*) personenauto's is voorzien op het eigen terrein waardoor de parkeerdruk op de openbare straat niet toeneemt.

**strijdigheid bestemmingsplan/beheersverordening*
Gebleken is dat de aanvraag niet voldoet aan de bouw- en gebruiksregels van het bestemmingsplan/de beheersverordening voor wat betreft *(omschrijving strijdigheid in hoofdlijnen).* Hierdoor wordt de aanvraag mede aangemerkt als een aanvraag tot het afwijken van deze regels.

**optie motivering afwijking op grond van het bestemmingsplan*
Dit betekent dat de gevraagde omgevingsvergunning niet kan worden verleend, tenzij wordt afgeweken van de desbetreffende planregels.
Wij zijn *echter niet bereid deze afwijking toe te staan. Voor de motivering om *niet af te wijken van deze planregels verwijzen wij naar de beoordeling van de activiteit 'Handelen in strijd met regels ruimtelijke ordening'.

**geen strijdigheid met Bouwbesluit en/of Bouwverordening*
Er is voorts voldoende aannemelijk gemaakt dat voldaan wordt aan de beoordelingsgronden van het Bouwbesluit 2012 en de Bouwverordening.

** strijdigheid Bouwverordening - vwb parkeren en motivering afwijking-*
De aanvraag voldoet niet aan de Bouwverordening voor wat betreft de verplichting tot voldoende ruimte voor het stallen van personenauto's op eigen terrein, waardoor de aanvraag mede wordt aangemerkt als een aanvraag tot het afwijken van deze regels.

Dit betekent, dat de gevraagde omgevingsvergunning niet kan worden verleend, tenzij wordt afgeweken van de desbetreffende voorschriften van de Bouwverordening.

Op grond van artikel 2.5.30, vijfde lid van de Bouwverordening en overeenkomstig het meest recente parkeerbeleid staan wij toe om af te wijken van de verplichting tot de aanleg van *(aantal)* parkeerplaatsen op het eigen terrein aangezien:

- in de aanvraag sprake is van een verbouwsituatie;
- het verschil van *aantal parkeerplaatsen (pp) tussen de parkeerbehoefte van voor de verbouwing (*aantal pp) en na de verbouwing (*aantal pp) kleiner is dan 3 parkeerplaatsen;
- de aanleg van deze parkeerplaatsen op het eigen terrein niet tot de mogelijkheden behoort;
- aangetoond is dat elders kan worden voorzien in het tekort van *aantal parkeerplaatsen door middel van een huurovereenkomst voor de duur van minimaal 10 jaar.

**voorbeeldadvies KAN bepaling*
Wij hebben beoordeeld of het bouwwerk voldoet aan redelijke eisen van welstand als bedoeld in artikel 12a, eerste lid onder a, van de Woningwet. De beoordeling luidt als volgt:

(Niet) Akkoord
"(advies interne commissie invoegen)".

** voorbeeldadvies welstand regulier*
Ingewonnen advies:
De Welstands- en Monumentencommissie heeft op (datum) beoordeeld of het bouwwerk voldoet aan redelijke eisen van welstand als bedoeld in artikel 12a, eerste lid onder a, van de Woningwet *en adviseert in het kader van de bestemming 'Waarde-Cultuurhistorie'. Haar advies luidt als volgt:

Tekst considerans behorende bij de beschikking op de aanvraag om een omgevingsvergunning voor wat betreft de activiteit bouwen

(deze toelichting wordt niet opgenomen in het verzameldocument van de regisseur.)

(Niet) Akkoord
"(advies welstandscommissie invoegen)".

Wij nemen het advies van de welstands- en monumentencommissie over.

Eindoordeel activiteit 'Bouwen'

Op basis van de beoordeling van de activiteit *en de daaraan verbonden advisering bestaat er geen bezwaar tegen het, met toepassing van artikel 2.10 van de Wet algemene bepalingen omgevingsrecht, *en voor zover hiervoor vermeld de benodigde afwijking(en) van de Bouwverordening, verlenen van de vergunning voor de activiteit 'Bouwen'.

* *indien sprake is van een beginselaanvraag*
Eindoordeel activiteit 'Bouwen'

Op basis van de beoordeling van de activiteit *en de daaraan verbonden advisering bestaat er geen bezwaar tegen het uitbrengen van een positieve beginseluitspraak voor de activiteit 'Bouwen'.

Naar keuze hier bij samenstelling in de wabo 052 de beoordeling van andere activiteit invoegen (aanleg, HISMRO, Monument, Slopen)

Naar aanleiding van beoordeling activiteiten advies aanvragen bij:
(aankruisen welke adviseur is vereist en specifieke vraag aan adviseur)

Advies vragen aan:		*Opmerking/vraag:*
	Brandweer	Risicoklasse L/Ls/M/H + brandoverslagrapport
	Bouwfysica	KV
	Constructie	KV
	Welstand	KAN (V&T) / KAN (MZ&W)/ Wcie / Wcie+Mcie (ivm waarde-cultuurhistorie) /aanvrager wil plan mond. toelichten
	Monumentenzorg	
	Verkeer	Toets op grond van (bijlage) b-plan/bouwverordening / Toets door PI
	Archeologie	
	TC-Horeca	
	DPZ wegbeheerder	
	HH-Delfland	Vooroverleg o.g.v. artikel 3.1.1 Bro /Advies bestemmingsplan
	ACOR	
	Stedenbouw	Toets op overschrijding bouwregels en/of gebruiksregels
	Planeconomie	Anterieure / planschade overeenkomst /exploitatieplan benodigd?
	Economie	
	OVO	
	DSB-ORG	
	ODH lucht	
	ODH geluid	Toetsing geluidrapportage
	ODH milieu	Toetsing bodemonderzoek
	ODH ext. Veiligheid	
	Vuurwerkgroep	
	Kostendeskundige	
	Juridische Zaken	

Overdrachtsformulier Projectinspecteur-Stadsdeelinspecteur
Omschrijving: het plaatsen van een overkapping voor een snellaadstation Leidsestraatweg tegenover nummer 45 alsmede het aanleggen van een in- en uitrit
Locatie: Leidsestraatweg tegenove
Dossier: 201604699
Projectinspecteur: 5.1.2.e

Algemeen[1]
- Geen bijzonderheden

[1] Verwijderen wat niet van toepassing is

Tekst considerans behorende bij de beschikking op de aanvraag om een omgevingsvergunning voor wat betreft de activiteit aanleg

(deze toelichting wordt niet opgenomen in het verzameldocument van de regisseur.)

Eerste beoordeling aanvraag ter vaststelling van noodzaak uitgebreide voorbereidingsprocedure

Activiteit : aanleg
Datum toets : 24 maart 2016
Zaaknummer : 201604699

De aanvraag houdt in:
het plaatsen van een overkapping voor een snellaadstation Leidsestraatweg tegenover nummer 45 alsmede het aanleggen van een in- en uitrit

Beoordeling activiteit 'Werk of werkzaamheden uitvoeren'
Voor zover van toepassing is deze activiteit getoetst aan het bestemmingsplan 'Marlot-Reigersbergen', waar ter plaatse van uw initiatief de bestemming 'Verkeersdoeleinden hoofdverkeersweg' is opgenomen.
Binnen deze bestemming geldt voor de activiteit 'Werk of werkzaamheden uitvoeren' **geen** vergunningplicht.

Tekst considerans behorende bij de beschikking op de aanvraag om een omgevingsvergunning voor wat betreft de activiteit uitweg

(deze toelichting wordt niet opgenomen in het verzameldocument van de regisseur.)

Eerste beoordeling aanvraag ter vaststelling van noodzaak uitgebreide voorbereidingsprocedure

Activiteit : uitweg
Datum toets : 29 maart 2016
Zaaknummer : 201604699

Is artikel 3.10 van toepassing? (uitgebreide procedure, 26 weken)	Nee
Is de gemeente bevoegd gezag?	Ja
Ontbreken er activiteiten?	Nee
Is de activiteit vergunningvrij?	Nee
Zijn er aanhoudingsgronden? (art. 3.3, 3.4 en/of 3.5 Wabo)	?
Vergunning of melding?	Vergunning
Exploitatieplan vereist?	Nee

Tekst considerans behorende bij de beschikking op de aanvraag om een omgevingsvergunning voor wat betreft de activiteit handelen in strijd met regels ruimtelijke ordening

(deze toelichting wordt niet opgenomen in het verzameldocument van de regisseur.)

Eerste beoordeling aanvraag ter vaststelling van noodzaak uitgebreide voorbereidingsprocedure

Activiteit : handelen in strijd met regels ruimtelijke ordening
Datum toets : 29 maart 2016
Zaaknummer : 201604699

Is artikel 3.10 van toepassing? (uitgebreide procedure, 26 weken)	
Is de gemeente bevoegd gezag?	
Ontbreken er activiteiten?	
Is de activiteit vergunningvrij?	
Zijn er aanhoudingsgronden? (art. 3.3, 3.4 en/of 3.5 Wabo)	
Vergunning of melding?	
Exploitatieplan vereist?	

De aanvraag houdt in:
het plaatsen van een overkapping voor een snellaadstation Leidsestraatweg tegenover nummer 45 alsmede het aanleggen van een in- en uitrit

De werkzaamheden houden specifiek in:
- het geheel/gedeeltelijk (tijdelijk) veranderen, vergroten, slopen, verplaatsen, gebruiken…

Beoordeling aanvraag in relatie tot overige bepalingen:

- wijziging op eerder verleende vergunning van **datum* met kenmerk * betreffende **omschrijving*;
- Ingediend n.a.v. een *positief/negatief HIT-/beginseluitspraak met kenmerk *;
- Onlosmakelijk verbonden met de activiteit *;
- Wijzen in volledigheid op nog aan te vragen melding (milieu);
- Wijzen in het besluit op nog aan te vragen activiteiten *(niet onlosmakelijk)/ meldingen (Sloop en gebruik) / vergunningen niet wabo (woningonttrekking);

Beoordeling activiteiten: (opnemen in besluit)

Beoordeling activiteit 'Handelen in strijd met regels ruimtelijke ordening'

Het bouwwerk waarop de aanvraag betrekking heeft is gelegen in het *gemeentelijk/Rijksbeschermde stadsgezicht '*' en *betreft/is gelegen bij een bouwwerk dat wordt vermeld op de Lijst Rijks- en Gemeentelijke Monumenten.

Voor zover van toepassing is deze activiteit getoetst aan (*het bestemmingsplan/de beheersverordening) '*', waar in het onderhavige geval de bestemming(en) '*' en de dubbelbestemming '*' is/zijn opgenomen;

Wij hebben vastgesteld dat de aanvraag in strijd is met het van kracht zijnde *bestemmingsplan /beheersverordening voor wat betreft **invullen strijdigheid* / op grond van artikel *.

Tevens hebben wij vastgesteld dat de aanvraag in strijd is met het *ontwerp-bestemmingsplan/de ontwerp-beheersverordening voor wat betreft **invullen strijdigheid* / op grond van artikel *.

Ingewonnen advies/zen:
(invullen wettelijk verplichte advisering voor zover relevant voor de beschikking, zoals Welstand, Bodem, (Waarde-)Archeologie, (Waarde-)cultuurhistorie, Waterbeheerder, VVGB gemeenteraad).

**binnenplanse afwijking*
Wij zijn bereid de afwijking van de desbetreffende bestemmingsplanregels toe te staan op grond van artikel 2.12, lid 1, onder a, sub 1º van de Wet algemene bepalingen omgevingsrecht, juncto artikel * van het bestemmingsplan op grond van de volgende motivering: *

Tekst considerans behorende bij de beschikking op de aanvraag om een omgevingsvergunning voor wat betreft de activiteit handelen in strijd met regels ruimtelijke ordening

(deze toelichting wordt niet opgenomen in het verzameldocument van de regisseur.)

**kruimelafwijking*
Het bestemmingsplan biedt geen (volledig) toereikende afwijkingsmogelijkheid. Wij zijn echter bereid de afwijking van de desbetreffende bestemmingsplanregels toe te staan op grond van artikel 2.12, lid 1, onder a, sub 2° van de Wet algemene bepalingen omgevingsrecht, juncto artikel 4, lid * bijlage II van het Besluit omgevingsrecht (Bor) op grond van de volgende motivering: *

**parkeren*
Op grond van *artikel * van het bestemmingsplan / het parkeerbeleid moet op eigen terrein ruimte aanwezig zijn voor het parkeren of stallen van **aantal* personenauto's. De aanvraag voorziet *niet/ten dele in het vereiste aantal parkeerplaatsen op eigen terrein.

Op grond van de Nota Parkeernormen staan wij toe om af te wijken van de verplichting tot de aanleg van **aantal* parkeerplaatsen op het eigen terrein aangezien:

- In de aanvraag sprake is van een verbouwsituatie;
- Het verschil van **aantal* parkeerplaatsen tussen de parkeerbehoefte van voor de verbouwing **aantal* pp en na de verbouwing **aantal* pp kleiner is dan 3 parkeerplaatsen;
- De aanleg van deze parkeerplaatsen op het eigen terrein niet tot de mogelijkheden behoort.
- Aangetoond is dat parkeren op eigen terrein niet, dan wel slechts ten dele tot de mogelijkheden behoort en elders kan worden voorzien in het tekort van **aantal* parkeerplaatsen door middel van een huurovereenkomst voor de duur van minimaal 10 jaar.

NB.: Het is niet de bedoeling dat hier de adviezen van brandweer, bouwfysica en bouwconstructie komen te staan.

Eindoordeel activiteit 'Handelen in strijd met regels ruimtelijke ordening'
Op basis van de beoordeling van de aanvraag en de ingewonnen adviezen bestaat er geen bezwaar tegen het verlenen van de vergunning op grond van artikel 2.12 lid 1, onder a, sub *1°/2° van de Wet algemene bepalingen omgevingsrecht voor de activiteit 'Handelen in strijd met regels ruimtelijke ordening'.

Mogelijke blokkades, anders dan het bestemmingsplan:
- Burgerlijk Wetboek (v.w.b. uitzicht op andermans erf/ontbreken recht van overpad/…);
- Wet geluidhinder;
- Wet bevordering integriteitsbeoordelingen door het openbaar bestuur;
- Waterstaatkundige belangen (dijken, kades en dijksloten in beheer van waterschap/Rijk);
- Flora- en fauna;
- Geen blokkades.

Voorstel:
Positief beschikken, onder voorbehoud dat voldaan wordt aan de mogelijke blokkades/adviezen, *en aanhouding doorbroken kan worden/niet meer van toepassing is op basis van artikel 3.3 van de Wabo.

Negatief beschikken als gevolg van harde blokkade/gedeeltelijke blokkade(o.g.v. aanvraagformulier).

Advies aanvragen bij: (aankruisen welke adviseur is vereist en specifieke vraag aan adviseur)

Advies vragen aan:		*Opmerking/vraag:*
	Brandweer	
	Bouwfysica	
	Constructie	
	Welstand	
	Verkeer	
	Stedenbouw	
	Economie	
	Monumentenzorg	
	Archeologie	

Tekst considerans behorende bij de beschikking op de aanvraag om een omgevingsvergunning voor wat betreft de activiteit handelen in strijd met regels ruimtelijke ordening

(deze toelichting wordt niet opgenomen in het verzameldocument van de regisseur.)

	Planeconomie	
	TCHoreca	
	DPZ wegbeheerder	
	ODH bodem	
	ODH geluid	
	ODH lucht	
	ODH milieu	
	ODH ext. veiligheid	
	HH-Delfland	
	ACOR	
	DSB-ORG	
	OVO	
	IGG	

Eerste beoordeling aanvraag ter vaststelling van noodzaak uitgebreide voorbereidingsprocedure

Activiteit : aanleg
Datum toets : 24 maart 2016
Zaaknummer : 201604699

De aanvraag houdt in:
het plaatsen van een overkapping voor een snellaadstation Leidsestraatweg tegenover nummer 45 alsmede het aanleggen van een in- en uitrit

Beoordeling activiteit 'Werk of werkzaamheden uitvoeren'
Voor zover van toepassing is deze activiteit getoetst aan het bestemmingsplan 'Marlot-Reigersbergen', waar ter plaatse van uw initiatief de bestemming 'Verkeersdoeleinden hoofdverkeersweg' is opgenomen.
Binnen deze bestemming geldt voor de activiteit 'Werk of werkzaamheden uitvoeren' **geen** vergunningplicht.

Voor zover van toepassing is deze activiteit tevens getoetst aan het bestemmingsplan 'parapluherziening Archeologie', waar ter plaatse van uw initiatief de bestemming 'Waarde - archeologie II' is opgenomen.

De voor 'Waarde - archeologie II' aangewezen gronden zijn, behalve voor de daar voorkomende bestemmingen, mede bestemd voor het behoud en bescherming van de gebieden met een hoge archeologische verwachtingswaarde.

Voor het uitvoeren van werkzaamheden en werken geen bouwwerken zijnde die een oppervlakte van meer dan 50 m2 beslaan en een diepte van 50 cm overschrijden dient een aanlegvergunning te worden aangevraagd. Het betreft de volgende werken en werkzaamheden:

- het wijzigen van het maaiveldniveau door middel van het verlagen, afgraven of egaliseren van grond waarvoor geen ontgrondingsvergunning is vereist;
- het aanleggen en verbreden van sloten, vijvers en andere wateren, waarvoor geen ontgrondingsvergunning is vereist;
- het aanbrengen van ondergrondse transport-, energie-, telecommunicatie- of andere leidingen en de daarmee verband houdende constructies.

Er zijn nadere gegevens opgevraagd om te beoordelen of de aanvraag vergunningsplichtig is in het kader van 'Waarde - archeologie II'. Uit de aangeleverde gegevens blijkt dat diepte van de werkzaamheden en werken geen bouwwerken zijnde beperkt blijven tot 30 cm. Er dient derhalve **geen** aanlegvergunning te worden aangevraagd.

Eerste beoordeling aanvraag ter vaststelling van noodzaak uitgebreide voorbereidingsprocedure

Activiteit : bouwen
Datum toets : 24 maart 2016
Zaaknummer : 201604699

De aanvraag houdt in:
het plaatsen van een overkapping voor een snellaadstation Leidsestraatweg tegenover nummer 45 alsmede het aanleggen van een in- en uitrit

Voorgeschiedenis
Meer en snellere oplaadpunten elektrische auto's (zie http://www.denhaag.nl/home/bewoners/verkeer-en-vervoer/to/Meer-en-snellere-oplaadpunten-elektrische-autos-1.htm)

De gemeente bouwt in 2016 samen met Fastned 5 nieuwe snellaadstations voor elektrische auto's. Daarmee kan binnen 20 minuten een auto worden opgeladen. Daarnaast komen er nog eens 500 extra oplaadpalen bij in de stad.

Den Haag is de 1e stad die snellaadstations laat bouwen. Per dag kunnen zo'n 150 auto's van een laadstation gebruik maken. De snellaadstations worden in de loop van 2016 in gebruik genomen. De locatie van 2 snellaadstations wordt binnenkort bekend gemaakt. Voor de bouw heeft de gemeente de samenwerking gezocht met Fastned. Dit bedrijf bouwde al eerder snellaadstations langs snelwegen.

Het snellaadstation, wordt in opdracht van de gemeente Den Haag gebouwd. Fastned is degene die deze opdracht uit gaat voeren.
De gemeente Den Haag is volledig eigenaar van het station. Fastned verzorgt voor de gemeente de hosting, beheer en onderhoud. Zij zijn onze contractpartner in dezen. Als gemeente doen wij dus zelf de exploitatie. Dit doen wij omdat het een openbare voorziening is. Marktpartijen kunnen in onze ogen nu nog niet bieden wat wij wensen.

Met betrekking tot de overkapping: Deze zal worden geplaatst én bekostigd door Fastned (onder deze voorwaarde mogen zij het station de Fastned-overkapping geven).
Om dat te realiseren zal Fastned het recht van overkapping van de gemeente gaan huren voor 1 euro per jaar. Waarbij de huurperiode van de overkapping gelijk zal zijn aan de periode dat Fastned voor ons de hosting, beheer en onderhoud doet.

Beoordeling aanvraag op grond van bestemmingsplan:
- De aanvraag is in strijd met het bestemmingsplan voor wat betreft een overschrijding van de toegestane hoogte van bouwwerken en voor wat betreft de functie
- Hierdoor is de aanvraag mede aan te merken als een activiteit HISMRO, gelet op artikel 2.10, lid 2 Wabo;
- Door stapeling van de afwijkingsmogelijkheden (lid 3 en 9) is toepassing van de kruimelregeling mogelijk (besproken met 5.1.2.e).
- Voor het bouwen binnen de bestemming 'Waarde - archeologie II' geldt de volgende voorwaarde:
  indien er sprake is van het bouwen van bouwwerken met grondroering waarvoor een vergunning is vereist en die een totale oppervlakte van meer dan 50 m2 en een diepte van meer dan 50 cm hebben, dient hieromtrent vooraf schriftelijk advies te worden ingewonnen bij de afdeling Archeologie van de gemeente Den Haag. De afdeling Archeologie kan een onderzoeksrapport verlangen, waarin de archeologische waarde van het terrein, welke blijkens de aanvraag welke wordt verstoord, naar het oordeel van burgemeester en wethouders in voldoende mate is vastgesteld.
  Uit de aangeleverde gegevens blijkt dat de oppervlakte t.b.v. de overkapping minder bedraagt dan 50 m2. Er dient derhalve geen onderzoeksrapport te worden aangeleverd/advies te worden gevraagd.
  Gezien de combinatie met aanleg en bouwen, waarbij in totaal de 50 m2 en diepte van 0,5 m wordt overschreden, wordt wel in het kader van activiteit bouwen advies gevraagd aan de afdeling Archeologie.

Mogelijke blokkades, anders dan het bestemmingsplan:
- De aanvraag is in opdracht van de gemeente Den haag zelf, er wordt dan ook vanuit gegaan dat deze locatie goed is afgestemd met de gemeente als eigenaar van de gronden

Grondslag leges:
De opgave van de (bouw-)kosten bedraagt € 5.1.1.c (ex. btw).

- Akkoord. Niet zelf te berekenen via programma kostendeskundige/kengetallen. Verhoging bouwkosten naar verwachting lager dan € 5.1.1.c (ex. btw). volgens PI. Advies bij kostendeskundige derhalve niet rendabel.

Gezien het bestemmingsplan mag het legesbedrag wel in rekening worden gebracht.

Voorstel:
Positief beschikken, onder voorbehoud dat voldaan wordt aan de mogelijke blokkades/adviezen.

Beoordeling activiteit: (opnemen in besluit)

Bijlage

Beoordeling activiteiten

De aanvraag heeft betrekking op het perceel, kadastraal bekend als gemeente 's-Gravenhage AR, sectie AR, nummer 853.

Op basis van de aard en inhoud van deze aanvraag is volgens de Wet basisregistraties adressen en gebouwen het gebruiksdoel -Overige gebruiksfunctie- vastgesteld.

Het bouwwerk waarop de aanvraag betrekking heeft is gelegen in het Rijks beschermd stadsgezicht 'Marlot en reigersbergen'.

Activiteit 'Bouwen'

Voor zover van toepassing is deze activiteit getoetst aan:
- het bestemmingsplan 'Marlot-Reigersbergen', waar ter plaatse van uw initiatief de bestemming 'Verkeersdoeleinden hoofdverkeersweg' is opgenomen;
- het bestemmingsplan 'parapluherziening Archeologie', waar ter plaatse van uw initiatief de bestemming 'Waarde - archeologie II' is opgenomen;
- de Bouwverordening;
- het Bouwbesluit 2012;
- de Welstandsnota.

Gebleken is dat de aanvraag niet voldoet aan de bouwregels en de doeleindenomschrijving van artikel 14 van het bestemmingsplan 'Marlot-Reigersbergen' voor wat betreft een overschrijding van de toegestane hoogte van bouwwerken en voor wat betreft de functie. Hierdoor wordt de aanvraag mede aangemerkt als een aanvraag tot het afwijken van deze regels.
Dit betekent dat de gevraagde omgevingsvergunning niet kan worden verleend, tenzij wordt afgeweken van de desbetreffende planregels.
Wij zijn *echter niet bereid deze afwijking toe te staan. Voor de motivering om *niet af te wijken van deze planregels verwijzen wij naar de beoordeling van de activiteit 'Handelen in strijd met regels ruimtelijke ordening'.

Er is voorts voldoende aannemelijk gemaakt dat voldaan wordt aan de beoordelingsgronden van het Bouwbesluit 2012 en de Bouwverordening.

**voorbeeldadvies KAN bepaling*
Wij hebben beoordeeld of het bouwwerk voldoet aan redelijke eisen van welstand als bedoeld in artikel 12a, eerste lid onder a, van de Woningwet. De beoordeling luidt als volgt:

(Niet) Akkoord
"(advies interne commissie invoegen)".

* *voorbeeldadvies welstand regulier*
Ingewonnen advies:
De Welstands- en Monumentencommissie heeft op (datum) beoordeeld of het bouwwerk voldoet aan redelijke eisen van welstand als bedoeld in artikel 12a, eerste lid onder a, van de Woningwet *en adviseert in het kader van de bestemming 'Waarde-Cultuurhistorie'. Haar advies luidt als volgt:

(Niet) Akkoord
"(advies welstandscommissie invoegen)".

Wij nemen het advies van de welstands- en monumentencommissie over.

Eindoordeel activiteit 'Bouwen'

Op basis van de beoordeling van de activiteit *en de daaraan verbonden advisering bestaat er geen bezwaar tegen het, met toepassing van artikel 2.10 van de Wet algemene bepalingen omgevingsrecht, *en voor zover hiervoor vermeld de benodigde afwijking(en) van de Bouwverordening, verlenen van de vergunning voor de activiteit 'Bouwen'.

<u>Naar aanleiding van beoordeling activiteiten advies aanvragen bij:</u>

Advies vragen aan:		*Opmerking/vraag:*
	Brandweer	
	Bouwfysica	
X	Constructie	
X	Welstand	Wcie (gaarne invloed Rbs opnemen in advies)
	Monumentenzorg	
	Verkeer	
X	Archeologie	
	TC-Horeca	
	DPZ wegbeheerder	
	HH-Delfland	
X	ACOR	
	Stedenbouw	
	Planeconomie	
	Economie	
	OVO	
	DSB-ORG	
	ODH lucht	
	ODH geluid	
	ODH milieu	
	ODH ext. Veiligheid	
	Vuurwerkgroep	
	Kostendeskundige	
	Juridische Zaken	

Eerste beoordeling aanvraag ter vaststelling van noodzaak uitgebreide voorbereidingsprocedure

Activiteit : uitweg
Datum toets : 29 maart 2016
Zaaknummer : 201604699

Is artikel 3.10 van toepassing? (uitgebreide procedure, 26 weken)	Nee
Is de gemeente bevoegd gezag?	Ja
Ontbreken er activiteiten?	Nee
Is de activiteit vergunningvrij?	Nee
Zijn er aanhoudingsgronden? (art. 3.3, 3.4 en/of 3.5 Wabo)	?
Vergunning of melding?	Vergunning
Exploitatieplan vereist?	Nee

Eerste beoordeling aanvraag ter vaststelling van noodzaak uitgebreide voorbereidingsprocedure

Activiteit : handelen in strijd met regels ruimtelijke ordening
Datum toets : 29 maart 2016
Zaaknummer : 201604699

Beoordeling activiteiten: (opnemen in besluit)

Activiteit 'Handelen in strijd met regels ruimtelijke ordening'

Voor zover van toepassing is deze activiteit getoetst aan het bestemmingsplan 'Marlot-Reigersbergen', waar ter plaatse van uw initiatief de bestemming 'Verkeersdoeleinden hoofdverkeersweg' is opgenomen.
De voor 'Verkeersdoeleinden hoofdverkeersweg' aangewezen gronden zijn bestemd primair bestemd voor (al of niet verdiepte) hoofdontsluitingen, openbaar vervoerbaan, voet- en fietspaden, parkeervoorzieningen, verkeersgroen, kunstwerken en bijbehorende voorzieningen zoals verkeersgeleiders, (midden)bermen etc.

Ingevolge artikel 14, lid 2 van de planregels is bebouwing ten dienste van de bestemming en voor doeleinden van kunst en/of openbaar nut, zoals halteplaatsen, abri's, telefooncellen, staatmeubilair en vitrines toegestaan. De hoogte en inhoud van de bouwwerken mogen niet meer bedragen dan respectievelijk 3 m. en 20 m3.

Gebleken is dat de aanvraag niet voldoet aan de bouwregels en de doeleindenomschrijving van artikel 14 van het bestemmingsplan voor wat betreft een overschrijding van de toegestane hoogte van bouwwerken en voor wat betreft de functie.

Het bestemmingsplan biedt geen toereikende afwijkingsmogelijkheid voor de geconstateerde strijdigheden. Wij zijn bereid de afwijking van de desbetreffende bestemmingsplanregels toe te staan op grond van artikel 2.12, lid 1, onder a, sub 2°, van de Wet algemene bepalingen omgevingsrecht, juncto artikel 4, lid 3 en lid 9 van bijlage II van het Besluit omgevingsrecht (Bor) op grond van de volgende motivering:

Motivering invoegen, afhankelijk van bijvoorbeeld advies Verkeer, MZ en S&P.

Eindoordeel activiteit 'Handelen in strijd met regels ruimtelijke ordening'

Op basis van de beoordeling van de aanvraag bestaat er geen bezwaar tegen het, met toepassing van artikel 2.12, lid 1, onder a, sub 1/&2°, van de Wet algemene bepalingen omgevingsrecht, verlenen van de vergunning voor de activiteit 'Handelen in strijd met regels ruimtelijke ordening'.

Naar aanleiding van beoordeling activiteiten advies aanvragen bij:

Advies vragen aan:		*Opmerking/vraag:*
	Brandweer	
	Bouwfysica	
	Constructie	
	Welstand	
X	Monumentenzorg	Toets op wenselijkheid deze functie op deze locatie in RBS
X	Verkeer	Toets op wenselijkheid deze functie op deze locatie en verkeersaspecten
	Archeologie	
	TC-Horeca	
X	DPZ weg- en groenbeheerder	Toets op wenselijkheid deze functie op deze locatie en verkeersaspecten
	HH-Delfland	
	ACOR	
X	Stedenbouw	Toets op overschrijding bouwregels en/of gebruiksregels
	Planeconomie	

	Economie	
	OVO	
	DSB-ORG	
	ODH lucht	
	ODH geluid	
	ODH milieu	
	ODH ext. Veiligheid	
	Vuurwerkgroep	
	Kostendeskundige	
	Juridische Zaken	

Tekst considerans behorende bij de beschikking op de aanvraag om een omgevingsvergunning voor wat betreft de activiteit uitweg

(deze toelichting wordt niet opgenomen in het verzameldocument van de regisseur.)

Activiteit: uitweg

De aanvraag voor een omgevingsvergunning voor het plaatsen van een overkapping voor een snellaadstation Leidsestraatweg tegenover nummer 45 alsmede het aanleggen van een in- en uitrit is voor wat betreft de activiteit uitweg beoordeeld op volledigheid.

Bij deze toets aan de Regeling omgevingsrecht (MOR) is komen vast te staan, dat er geen aanvullende gegevens vereist zijn.

Indieningsvereisten activiteit bouwen (artikel 2.1. lid 1 onder a Wabo)
Regeling omgevingsrecht (Mor) (per 1 januari 2013)

	Omschrijving voorschrift	A1	A2	B1	B2	B3	B4	B5	B6	B7	B8	Conclusie
Hoofdstuk 1. Algemene indieningsvereisten												akkoord
Artikel 1.2 Elektronisch aanvraaformulier en landelijke voorziening		●	●	●	●	●	●	●	●	●	●	akkoord
1.2	Een aanvraag langs elektronische weg wordt gedaan met gebruikmaking van het elektronische formulier dat op de datum van indiening van de aanvraag beschikbaar is via de landelijke voorziening, bedoeld in artikel 7.6 van de wet.	★	★	★	★	★	★	★	★	★	★	akkoord
Artikel 1.3 Indieningsvereisten bij iedere aanvraag		●	●	●	●	●	●	●	●	●	●	akkoord
1.3	In de aanvraag vermeldt de aanvrager:											
1.3.1.a	de naam, het adres en de woonplaats van de aanvrager, alsmede het elektronisch adres van de aanvrager, indien de aanvraag met een elektronisch formulier wordt ingediend;	★	★	★	★	★	★	★	★	★	★	akkoord
1.3.1.b	het adres, de kadastrale aanduiding dan wel de ligging van het project;	★	★	★	★	★	★	★	★	★	★	akkoord
1.3.1.c	een omschrijving van de aard en omvang van het project;	★	★	★	★	★	★	★	★	★	★	akkoord
1.3.1.d	indien de aanvraag wordt ingediend door een gemachtigde: zijn naam, adres en woonplaats, alsmede het elektronisch adres van de gemachtigde, indien de aanvraag met een elektronisch formulier wordt ingediend;	★	★	★	★	★	★	★	★	★	★	akkoord
1.3.1.e	indien het project wordt uitgevoerd door een ander dan de aanvrager: zijn naam, adres en woonplaats.	★	★	★	★	★	★	★	★	★	★	akkoord
1.3.2	De aanvrager voorziet de aanvraag van een aanduiding van de locatie van de aangevraagde activiteit of activiteiten. Deze aanduiding geschiedt met behulp van een situatietekening, kaart, foto's of andere geschikte middelen.	★	★	★	★	★	★	★	★	★	★	akkoord
1.3.3	De aanvrager doet bij de aanvraag een opgave van de kosten van de te verrichten werkzaamheden.	★	★	★	★	★	★	★	★	★	★	akkoord
Artikel 1.4 Vereisten aan digitale indiening van gegevens en bescheiden		●	●	●	●	●	●	●	●	●	●	akkoord
1.4.1	Gegevens en bescheiden die langs elektronische weg bij de aanvraag worden verstrekt, worden aangeleverd in een van de volgende archiefwaardige bestandsformaten: a. foto's: PNG en JPG; b. scans: TIFF, JPG, PDF/A-1a, PDF/A-1b en PDF 1.4 c. officedocumenten: PDF/A-1a en PDF 1.4 d. tekeningen: PDF/X en PDF 1.4	★	★	★	★	★	★	★	★	★	★	akkoord
1.4.2	Indien de bestanden langs elektronische weg worden aangeleverd, worden deze uitsluitend als 'read-only' (alleen lezen) gekenmerkt.	★	★	★	★	★	★	★	★	★	★	akkoord
Artikel 1.5 Vermelding van tijdelijkheid van een activiteit		●	●	●	●	●	●	●	●	●	●	akkoord
1.5	Indien de activiteit waarvoor de vergunning wordt aangevraagd naar haar aard tijdelijk is, vermeldt de aanvrager dit in de aanvraag. Hij vermeldt daarbij tevens zo mogelijk het tijdstip waarop de activiteit of activiteiten uiterlijk zal of zullen worden beëindigd.	★	★	★	★	★	★	★	★	★	★	akkoord
Hoofdstuk 2. Indieningsvereisten vanwege bouwactiviteiten												akkoord
Artikel 2.1 Algemene vereisten		●	●	●	●	●	●	●	●	●	●	akkoord
2.1.1	Ten aanzien van de gegevens en bescheiden bij de aanvraag om een vergunning voor een bouwactiviteit maakt de aanvrager de samenhang kenbaar tussen deze gegevens en bescheiden onderling en met de overige gegevens en bescheiden die bij de aanvraag zijn gevoegd.	★	★	★	★	★	★	★	★	★	★	akkoord
2.1.2	Indien de aanvraag om een vergunning voor een bouwactiviteit betrekking heeft op een woonwagen kan aan de eisen met betrekking tot het aanleveren van de gegevens en bescheiden, bedoeld in artikel 2.2, eerste tot en met vijfde lid, worden voldaan door het indienen van documentatie van de leverancier, mits de bedoelde gegevens en bescheiden duidelijk kenbaar zijn.	★	★	★	★	★	★	★	★	★	★	akkoord
Artikel 2.2 Bouwbesluit 2012		●	●	●	●	●	●	●	●	●	●	akkoord
2.2	In of bij de aanvraag om een vergunning voor een bouwactiviteit verstrekt de aanvrager de volgende gegevens en bescheiden ten behoeve van toetsing aan de voorschriften van het Bouwbesluit 2012:											
Artikel 2.2.1 Uit oogpunt van veiligheid:		●	●	●	●	●	●	●	●	●	●	akkoord
2.2.1.a	Gegevens en bescheiden waaruit blijkt dat het te bouwen of te wijzigen bouwwerk voldoet aan de gestelde eisen in relatie tot:											
2.2.1.a.1	Belastingen en belastingcombinaties (sterkte en stabiliteit) van alle (te wijzigen) constructieve delen van het bouwwerk en het bouwwerk als geheel;	1	4	4	4	4	4	4	4	4	4	akkoord
a	*Plattegronden;*											akkoord
b	*Doorsneden;*											akkoord

Omschrijving voorschrift		A1	A2	B1	B2	B3	B4	B5	B6	B7	B8	Conclusie
c	*Gevel- en wandaanzicht;*											akkoord
d	*Materialen draagconstructies;*											akkoord
e	*Overzicht fundering;*											akkoord
f	*Constructieprincipe;*											akkoord
g	*Principe van stabiliteitsvoorzieningen.*											akkoord
2.2.1.a.2	De uiterste grenstoestand van de bouwconstructie en onderdelen van de bouwconstructie.	1	4	4	4	4	4	4	4	4	4	akkoord
a	*Brandwerendheid hoofddraagconstructie en draagconstructie vluchtroutes;*											akkoord
b	*Motivatie reductie brandwerendheid hoofddraagconstructie en draagconstructie vluchtroutes.*											akkoord
	Indien de aanvraag betrekking heeft op de wijziging of uitbreiding van een bestaand bouwwerk blijkt uit de aangeleverde gegevens tevens wat de opbouw van de bestaande constructie is (tekeningen en berekeningen) en wat de toegepaste materialen zijn.	1	4	4	4	4	4	4	4	4	4	akkoord
2.2.1.b	Een schriftelijke toelichting op het ontwerp van de constructies, waaruit met name blijkt:	1	4	4	4	4	4	4	4	4	4	
2.2.1.b.1	de aangehouden belastingen en belastingcombinaties;	1	4	4	4	4	4	4	4	4	4	akkoord
2.2.1.b.2	de constructieve samenhang;	1	4	4	4	4	4	4	4	4	4	akkoord
2.2.1.b.3	het stabiliteitsprincipe;	1	4	4	4	4	4	4	4	4	4	akkoord
2.2.1.b.4	de omschrijving van de bouwconstructie en de weerstand tegen bezwijken bij brand hiervan.	1	4	4	4	2	4	4	4	4	4	akkoord
2.2.1.c	De detaillering van trappen, hellingbanen en vloerafscheidingen (inclusief hekwerken).	1	1	1	1	1	1	1	1	1	1	akkoord
2.2.1.d	De draairichting van beweegbare constructieonderdelen.											akkoord
2.2.1.e	De brandveiligheid en rookproductie van toegepaste materialen.	1	4	4	4	2	4	4	4	4	4	akkoord
a	*Rookkanaal;*											akkoord
b	*Stookplaats;*											akkoord
c	*Brandgevaarlijke dakbedekking;*											akkoord
d	*Brandveiligheid en rookproductie van materialen anders dan steen-, glas- en metaalachtige stoffen in beschermde vluchtroutes.*											akkoord
2.2.1.f	De brandcompartimentering. De opgave bevat tevens gegevens betreffende deuren en daglichtopeningen in uitwendige scheidingsconstructies. Voor zover van belang voor het vluchten bij brand, worden tevens de deuren en daglichtopeningen in inwendige scheidingsconstructies opgegeven.	1	4	4	4	2	4	4	4	4	4	akkoord
a	*Contouren en omvang brandcompartimenten op plattegronden en doorsneden;*											akkoord
b	*Contouren subbrandcompartimenten op plattegronden en doorsneden;*											akkoord
c	*Brandwerendheid in minuten van vloeren, wanden, daken en gevels;*											akkoord
d	*Vermogen CV ketel (> 130 Kw = stookruimte);*											akkoord
e	*Technische ruimten > 50 m2;*											akkoord
f	*Zelfsluitendheid van deuren;*											akkoord
g	*Berekening brandoverslag;*											akkoord
h	*Motivering bij brandcompartimenten > 1.000 m2;*											akkoord
i	*Motivering hoge en ondergrondse gebouwen (<-8m, >70m).*											akkoord
2.2.1.g	De vluchtroutes en de daarbij behorende mate van bescherming alsmede de aard en plaats van brandveiligheidsvoorzieningen.	1	4	4	4	2	4	4	4	4	4	akkoord
a	*Breedte vrije doorgang ter plaatse van toegang;*											akkoord
b	*Draairichting deuren;*											akkoord
c	*Vluchtroutes (in niet woonfunctie);*											akkoord
d	*Rookvrije vluchtroutes (in woonfunctie);*											akkoord
e	*Rookmelders in woonfunctie;*											akkoord
f	*Brandslanghaspels;*											akkoord
g	*Brandweerlift en droge blusleidingen;*											akkoord
h	*Motivering lange loopafstanden;*											akkoord
i	*Rapport niet besloten ruimten;*											akkoord
j	*Berekening opvang- en doorstroomcapaciteit.*											akkoord

Omschrijving voorschrift		A1	A2	B1	B2	B3	B4	B5	B6	B7	B8	Conclusie
2.2.1.h	De inbraakwerendheid van bereikbare gevelelementen.											akkoord
Artikel 2.2.2 Uit oogpunt van gezondheid:		●	●	●	●	●	●	●	●	●	●	akkoord
2.2.2.a	De karakteristieke geluidwering van de uitwendige scheidingsconstructie, de bescherming tegen geluid van installaties, de geluidsabsorptie van gemeenschappelijke verkeersruimten, gangen en trappenhuizen ingeval het bouwwerk een woonfunctie heeft, de geluidwering tussen niet-gemeenschappelijke verblijfsruimten van dezelfde gebruiksfunctie en de geluidwering tussen ruimten van verschillende gebruiksfuncties;	1	1	2	2	1	1	2	2	-	1	akkoord
a	*Berekening van de karakteristieke geluidwering van de uitwendige scheidingsconstructie;*											akkoord
b	*Gegevens en onderbouwing van de karakteristieke geluidwering van de inwendige scheidingsconstructie op tekening (details);*											akkoord
c	*Gegevens en onderbouwing van de karakteristieke geluidwering van de scheidingsconstructies van niet gemeenschappelijke verblijfsruimten gelijke gebruiksfunctie op tekening (details);*											akkoord
d	*Berekening van de geluidsabsorptie (nagalmtijd) van gemeenschappelijke verkeersruimten in een woongebouw.*											akkoord
2.2.2.b	De wateropname van toegepaste materialen van vloer, wand en plafond in sanitaire ruimten;	1	1	2	2	-	1	2	2	-	1	akkoord
2.2.2.c	De lucht- en waterdichtheid, de factor van de temperatuur en vochtwerende voorzieningen van inwendige en uitwendige scheidingsconstructies;	1	1	2	2	-	1	2	2	-	1	akkoord
2.2.2.d	De ventilatievoorzieningen van ruimten en voorzieningen betreffende de afvoer van rookgas en toevoer van verbrandingslucht;	1	1	2	2	1	1	2	2	-	1	akkoord
a	*Plaats en soort ventilatie toe -en afvoervoorziening;*											akkoord
b	*Capaciteitsberekening en stromingsrichting;*											akkoord
c	*Bewijslast regelbaarheid ventilatievoorziening;*											akkoord
d	*Geveltekening beweegbare ramen en deuren;*											akkoord
e	*Mechanische voorziening spuivoorziening;*											akkoord
f	*Plaats uitmonding afvoer van rook;*											akkoord
g	*Berekening verdunningsfactor;*											akkoord
h	*Plaats toevoer verbrandingslucht;*											akkoord
i	*Plaats afvoer van rook;*											akkoord
j	*Soort verbrandingstoestel.*											akkoord
2.2.2.e	Gegevens en bescheiden over het weren van ratten en muizen;	1	1	1	1	1	1	1	1	-	1	akkoord
2.2.2.f	De daglichttoetreding.	1	1	2	2	-	-	2	2	-	2	akkoord
a	*Berekening daglichttoetreding.*											akkoord
Artikel 2.2.3 Uit oogpunt van bruikbaarheid:		●	●	●	●	●	●	●	●	●	●	akkoord
2.2.3.a	De aanduiding van de gebruiksfunctie, verblijfsgebieden, verblijfsruimten en de afmetingen en de bezetting van alle ruimten inclusief totaaloppervlakten per gebruiksfunctie;	1	1	1	1	1	1	1	1	-	1	akkoord
a	*Gebruiksfunctie en verblijfsgebieden, totaal oppervlakten per gebruiksfunctie en de 'personen-benadering' voor alle ruimten.*											akkoord
b	*Gebruiksgebieden, verblijfsgebieden, verblijfsruimten, functiegebieden, bedgebieden en gebruiksoppervlakte.*											akkoord
2.2.3.b	De aanduiding van bad- of toiletruimte, liften, buitenberging en buitenruimte;	1	1	1	1	-	1	1	1	-	1	akkoord
2.2.3.c	Gegevens en bescheiden over de integrale toegankelijkheid van het bouwwerk en in het bouwwerk gelegen ruimten;	1	1	1	1	-	1	1	1	-	1	akkoord
2.2.3.d	De aanduiding van de vloerpeilen ten opzichte van het aansluitende terrein;	1	1	1	1	1	1	1	1	-	1	akkoord
2.2.3.e	De aanduiding van de opstelplaats van het aanrecht en van kook-, stook- en warmwatertoestellen;	1	1	1	1	1	1	1	1	-	1	akkoord
2.2.3.f	Indien het bouwwerk een utiliteitsgebouw betreft: de aanduiding van de stallingruimte voor fietsen.											akkoord
Artikel 2.2.4 Uit oogpunt van energiezuinigheid en milieu:		●	●	●	●	●	●	●	●	●	●	akkoord
2.2.4.a	Uit het oogpunt van energiezuinigheid en milieu: gegevens en bescheiden over de EPC, de thermische eigenschappen van de toegepaste uitwendige scheidingsconstructie en de beperking van de luchtdoorlatendheid;	1	1	2	2	1	1	2	2	-	2	akkoord
a	*EPC woongebouw met certificaten;*											akkoord
b	*EPC utiliteitsgebouwen met certificaten;*											akkoord
c	*Rc-waarden en details uitwendige scheidingsconstructie.*											akkoord

Omschrijving voorschrift		A1	A2	B1	B2	B3	B4	B5	B6	B7	B8	Conclusie
2.2.4.b	Gegevens en bescheiden over de milieubelasting van het gebouw door de toe te passen materialen, bepaald volgens de Bepalingsmethode Milieuprestatie Gebouwen en GWW-werken 1-11-2011.	*	*	*	*	*	*	*	*	*	*	akkoord
Artikel 2.2.5 Inzake installaties:		●	●	●	●	●	●	●	●	●	●	akkoord
2.2.5.a	Gegevens en bescheiden over de noodstroomvoorziening en -verlichting;	1	4	4	4	2	4	4	4	-	4	akkoord
2.2.5.b	Het leidingplan en aansluitpunten van gas-, elektra- en waterleiding;	1	1	1	1	1	1	1	1	-	1	akkoord
2.2.5.c	De aansluitpunten van de drinkwater- en warmwatervoorziening;	1	1	1	1	1	1	1	1	-	1	akkoord
2.2.5.d	Het leidingplan en aansluitpunten van riolering en hemelwaterafvoeren;	1	1	1	1	1	1	1	1	-	1	akkoord
2.2.5.e	Gegevens en bescheiden over de aard en plaats van brandveiligheidinstallaties alsmede van de vluchtrouteaanduiding;	1	4	4	4	2	4	4	4	-	4	akkoord
a	*Brandslanghaspels;*											akkoord
b	*Droge blusleiding;*											akkoord
c	*Bluswatervoorziening;*											akkoord
d	*Blustoestellen;*											akkoord
e	*Ontruimingsinstallatie;*											akkoord
f	*Brandmeldinstallatie;*											akkoord
g	*Vluchtrouteaanduidingen;*											akkoord
h	*Brandblusinstallatie;*											akkoord
i	*Rookbeheersingssysteem.*											akkoord
2.2.5.f	Een tekening van de inrichting van het bij het bouwwerk behorende terrein met daarop aangegeven de voorzieningen voor de bereikbaarheid en de plaats van bluswatervoorzieningen en opstelplaatsen van brandweervoertuigen;	1	4	4	4	2	4	4	4	-	4	akkoord
2.2.5.g	Gegevens en bescheiden waaruit blijkt dat wordt voldaan aan de aanvullende regels voor tunnelveiligheid uit het Bouwbesluit 2012;											akkoord
2.2.5.h	Indien het een woongebouw betreft: gegevens en bescheiden over zelfsluitende deuren, spreekinstallaties, signaalvoorzieningen en deuropeners ter voorkoming van veel voorkomende criminaliteit.	1	1	1	1	-	-	-	-	-	-	akkoord
2.2.5.i	Gegevens en bescheiden over gebouwgebonden veiligheidsvoorzieningen ten behoeve van veilig onderhoud middels de Checklist Veilig onderhoud op en aan gebouwen 2012.	1	1	1	1	1	1	1	1	1	1	akkoord
Artikel 2.2.6 Veiligheid en voorkomen van hinder tijdens de bouw:		●	●	●	●	●	●	●	●	●	●	akkoord
2.2.6	Gegevens en bescheiden over veiligheid en het voorkomen van hinder tijdens het bouwen, met de volgende onderdelen:	3	3	3	3	3	3	3	3	3	3	
2.2.6.a.	één of meer tekeningen waaruit de bouwplaatsinrichting blijkt met:	3	3	3	3	3	3	3	3	3	3	
2.2.6.a.1	de toegang tot de bouwplaats inclusief afscheiding en afsluiting van de bouwplaats;	3	3	3	3	3	3	3	3	3	3	akkoord
2.2.6.a.2	de ligging van het te bebouwen perceel en de omliggende wegen en bouwwerken;	3	3	3	3	3	3	3	3	3	3	akkoord
2.2.6.a.3	de situering van het bouwwerk;	3	3	3	3	3	3	3	3	3	3	akkoord
2.2.6.a.4	de aan- en afvoerwegen;	3	3	3	3	3	3	3	3	3	3	akkoord
2.2.6.a.5	de laad-, los- en hijszones;	3	3	3	3	3	3	3	3	3	3	akkoord
2.2.6.a.6	de plaats van bouwketen;	3	3	3	3	3	3	3	3	3	3	akkoord
2.2.6.a.7	de grenzen van het bouwterrein waarbinnen alle bouwactiviteiten, inclusief het laden en lossen, plaatsvinden;	3	3	3	3	3	3	3	3	3	3	akkoord
2.2.6.a.8	de in of op de bodem van het perceel aanwezige leidingen;	3	3	3	3	3	3	3	3	3	3	akkoord
2.2.6.a.9	de plaats van ander hulpmaterieel en opslag van materialen.	3	3	3	3	3	3	3	3	3	3	akkoord
2.2.6.b	gegevens en bescheiden over de toe te passen bouwmethodiek en de toe te passen materialen, materieel, hulp- en beveiligingsmiddelen bij de bouwwerkzaamheden;	3	3	3	3	3	3	3	3	3	3	akkoord
2.2.6.c	indien een bouwput moet worden gemaakt voor een ondergronds gelegen bouwdeel:	3	3	3	3	3	3	3	3	3	3	
2.2.6.c.1	de hoofdopzet van de verticale bouwputafscheiding en de bouwputbodem;	3	3	3	3	3	3	3	3	3	3	akkoord
2.2.6.c.2	de uitgangspunten voor een bemalingsplan;	3	3	3	3	3	3	3	3	3	3	akkoord
2.2.6.d	de uitgangspunten voor een monitoringsplan ter voorkoming van schade aan naburige bouwwerken.	3	3	3	3	3	3	3	3	3	3	akkoord
Artikel 2.2.7 Overige vereisten:		●	●	●	●	●	●	●	●	●	●	akkoord
2.2.7.a	Kwaliteitsverklaringen en CE-markeringen en gegevens en bescheiden ten behoeve van een beroep op de gelijkwaardigheid;	*	*	*	*	*	*	*	*	*	*	akkoord

Omschrijving voorschrift		A1	A2	B1	B2	B3	B4	B5	B6	B7	B8	Conclusie
2.2.7.b	Eventuele extra gegevens en bescheiden ten behoeve van het verlenen van een ontheffing van de voorschriften van het Bouwbesluit 2012 als bedoeld in artikel 7 van de Woningwet.	*	*	*	*	*	*	*	*	*	*	akkoord
Artikel 2.3 Planologische voorschriften en stedenbouwkundige voorschriften bouwverordening:		●	●	●	●	●	●	●	●	●	●	akkoord
2.3	In of bij de aanvraag om een vergunning voor een bouwactiviteit verstrekt de aanvrager de volgende gegevens en bescheiden ten behoeve van de toetsing aan het bestemmingsplan of de beheersverordening, en, voor zover van toepassing, de stedenbouwkundige voorschriften van de bouwverordening:											
2.3.a	de plattegronden van alle verdiepingen en een doorsnedetekening voor de nieuwe situatie en, voor zover daarvan sprake is, de bestaande situatie;	1	1	1	1	1	1	1	1	-	1	akkoord
2.3.b	het beoogde en het huidige gebruik van het bouwwerk en de bijbehorende gronden waarop de aanvraag betrekking heeft;	1	1	1	1	1	1	1	1	-	1	akkoord
2.3.c	een opgave van de bruto inhoud in m3 en de bruto vloeroppervlakte in m2 van het (deel van het) bouwwerk waarop de aanvraag betrekking heeft;	1	1	1	1	1	1	1	1	-	1	akkoord
2.3.d	een situatietekening van de bestaande toestand en een situatietekening van de nieuwe toestand met daarop de afmetingen van het perceel en bebouwd oppervlak, alsmede de situering van het bouwwerk ten opzichte van de perceelsgrenzen en de wegzijde, de wijze waarop het terrein ontsloten wordt, de aangrenzende terreinen en de daarop voorkomende bebouwing en het beoogd gebruik van de gronden behorende bij het voorgenomen bouwwerk;	1	1	1	1	1	1	1	1	1	1	akkoord
2.3.e	de hoogte van het bouwwerk ten opzichte van het straatpeil en het aantal bouwlagen;	1	1	1	1	1	1	1	1	1	1	akkoord
2.3.f	de inrichting van parkeervoorzieningen op het eigen terrein;									-		akkoord
2.3.g	gegevens en bescheiden welke samenhangen met een uit te brengen advies van de Agrarische Adviescommissie in geval van een aanvraag voor een bouwactiviteit in een gebied met een agrarische bestemming;	*	*	*	*	*	*	*	*	*	*	akkoord
2.3.h	overige gegevens en bescheiden welke samenhangen met een eventueel benodigde toetsing aan een bestemmingsplan, beheersverordening dan wel een besluit als bedoeld in artikel 4.1, derde lid, of 4.3, derde lid, van de Wet ruimtelijke ordening;	*	*	*	*	*	*	*	*	*	*	akkoord
	In geval van afwijken van de voorschriften van het bestemmingsplan (uitgebreide procedure):											akkoord
a	*Ruimtelijke onderbouwing*											akkoord
b	*Rapport wegverkeerslawaai op de gevel cf. Wgh*											akkoord
c	*Rapport luchtkwaliteit*											akkoord
d	*Rapport watertoets*											akkoord
e	*Rapport bezonning*											akkoord
f	*Rapport daglichttoetreding*											akkoord
g	*Rapport windhinder*											akkoord
h	*Rapport belemmeringen*											akkoord
2.3.i	indien dat is voorgeschreven in het bestemmingsplan: een rapport waarin de archeologische waarde van het terrein dat blijkens de aanvraag zal worden verstoord in voldoende mate is vastgesteld;	*	*	*	*	*	*	*	*	*	*	akkoord
2.3.j	gegevens en bescheiden welke samenhangen met een eventueel benodigde toetsing aan een exploitatieplan.	*	*	*	*	*	*	*	*	*	*	akkoord
Artikel 2.4 Overige voorschriften bouwverordening:		●	●	●	●	●	●	●	●	●	●	akkoord
2.4	In of bij de aanvraag om een vergunning voor een bouwactiviteit verstrekt de aanvrager ten behoeve van toetsing aan de overige voorschriften van de bouwverordening een onderzoeksrapport betreffende verontreiniging van de bodem, gebaseerd op onderzoek dat is uitgevoerd door een persoon of een instelling die daartoe is erkend op grond van het Besluit bodemkwaliteit.											akkoord
Artikel 2.5 Redelijke eisen van welstand:		●	●	●	●	●	●	●	●	●	●	akkoord
2.5	In of bij de aanvraag om een vergunning voor een bouwactiviteit verstrekt de aanvrager de volgende gegevens en bescheiden ten behoeve van de toetsing aan de criteria uit de welstandsnota, bedoeld in artikel 12a, eerste lid, van de Woningwet:											
2.5.a	tekeningen van alle gevels van het bouwwerk, inclusief de gevels van belendende bebouwing, waaruit blijkt hoe het geplande bouwwerk in de directe omgeving past;	*	*	*	*	*	*	*	*	*	*	akkoord
2.5.b	principedetails van gezichtsbepalende delen van het bouwwerk;	*	*	*	*	*	*	*	*	*	*	akkoord
2.5.c	kleurenfoto's van de bestaande situatie en de omliggende bebouwing;	*	*	*	*	*	*	*	*	*	*	akkoord

Omschrijving voorschrift		A1	A2	B1	B2	B3	B4	B5	B6	B7	B8	Conclusie
2.5.d	opgave van de toe te passen bouwmaterialen en de kleur daarvan (uitwendige scheidingsconstructie). In ieder geval worden opgegeven het materiaal en de kleur van de gevels, het voegwerk, kozijnen, ramen en deuren, balkonhekken, dakgoten en boeidelen en de dakbedekking.	*	*	*	*	*	*	*	*	*	*	akkoord
Artikel 2.6 Advies Commissie voor de tunnelveiligheid:		●	●	●	●	●	●	●	●	●	●	akkoord
2.6	Bij de aanvraag om een vergunning voor een bouwactiviteit verstrekt de aanvrager het advies van de Commissie voor de tunnelveiligheid, bedoeld in artikel 2.10, eerste lid, onder e, van de wet.	1	4	-	-	-	-	-	-	4	4	akkoord
Artikel 2.7 Uitgestelde indieningsvereisten omtrent het bouwen:		●	●	●	●	●	●	●	●	●	●	akkoord
2.7.1	In de vergunning voor een bouwactiviteit wordt, indien de aanvrager een verzoek tot latere aanlevering heeft ingediend, bepaald dat de volgende gegevens en bescheiden uiterlijk binnen een termijn van drie weken voor de start van de uitvoering van de desbetreffende handeling worden overgelegd:											
2.7.1.a	gegevens en bescheiden met betrekking tot belastingen en belastingcombinaties (sterkte en stabiliteit) en de uiterste grenstoestand van alle (te wijzigen) constructieve delen van het bouwwerk alsmede van het bouwwerk als geheel, voor zover het niet de hoofdlijn van de constructie dan wel het constructieprincipe betreft;	1	4	-	-	-	-	-	-	4	4	akkoord
2.7.1.b	gegevens en bescheiden met betrekking tot de details van de in of ten behoeve van het bouwwerk toegepaste installaties, voor zover het niet de gegevens met betrekking tot de hoofdlijn dan wel het principe van de toegepaste installaties betreft; de hoofdlijn betreft onder meer de wijze van verwarming, koeling en luchtbehandeling, de plaats en wijze van verticaal transport en de locatie en het type brandveiligheidinstallatie;	1	4	4	4	2	4	4	4	4	4	akkoord
2.7.2	Het eerste lid is niet van toepassing voor zover de gegevens en bescheiden betrekking hebben op tekeningen of berekeningen waaruit het constructieprincipe blijkt voor de nieuwe situatie en, voor zover daarvan sprake is, voor de bestaande situatie. Dit betreft:	1	4	-	-	-	-	-	-	4	4	
2.7.2.a	tekeningen van de definitieve hoofdopzet van de constructie van alle verdiepingen inclusief globale maatvoering;	1	4	-	-	-	-	-	-	4	4	akkoord
2.7.2.b	schematisch funderingsoverzicht of palenplan met globale plaatsing, aantallen en paalpuntniveaus, inclusief globaal grondonderzoek waaruit de draagkracht van de ondergrond blijkt;	1	4	-	-	-	-	-	-	4	4	akkoord
2.7.2.c	plattegronden van vloeren en daken, inclusief globale maatvoering;	1	4	-	-	-	-	-	-	4	4	akkoord
2.7.2.d	overzichtstekeningen van constructies in staal, hout en geprefabriceerd beton, inclusief stabiliteitsvoorzieningen en dilataties; principedetails van karakteristieke constructieonderdelen (1:20/1:10/1:5), inclusief maatvoering;	1	4	-	-	-	-	-	-	4	4	akkoord
2.7.2.e	een schriftelijke toelichting op het ontwerp van de constructies als bedoeld in artikel 2.2, eerste lid, onderdeel b.	1	4	-	-	-	-	-	-	4	4	akkoord
Artikel 2.8 Algemene vereisten aan tekeningen:		●	●	●	●	●	●	●	●	●	●	akkoord
2.8.1	De aanvrager voorziet de tekeningen bij de aanvraag om een vergunning voor een bouwactiviteit van een duidelijke maatvoering en schaalaanduiding.	1	4	4	4	4	4	4	4	4	4	akkoord
2.8.2	Tenzij artikel 5.8 van toepassing is, geldt voor de volgende tekeningen de daarbij genoemde maximaal toe te passen schaal:											
2.8.2.a	situatietekeningen: 1:1000;	1	4	4	4	4	4	4	4	4	4	akkoord
2.8.2.b	geveltekeningen, plattegronden en doorsneden: 1°. bouwwerken kleiner dan 10.000 m2 bruto vloeroppervlakte: 1:100; 2°. bouwwerken 10.000 m2 of groter bruto vloeroppervlakte: 1:200;	1	4	4	4	4	4	4	4	4	4	akkoord
2.8.2.c	detailtekeningen: 1:5 of 1:10 of 1:20.	1	4	4	4	4	4	4	4	4	4	akkoord
2.8.3	Uit de situatietekening blijkt de oriëntatie van het bouwwerk op het perceel en ten opzichte van omliggende bebouwing en wegen (noordpijl).	1	4	4	4	4	4	4	4	4	4	akkoord
Artikel 2.9 Vereisten aan plattegronden, doorsneden en aanzichten:		●	●	●	●	●	●	●	●	●	●	akkoord
2.9.1	Een plattegrond bij de aanvraag om een omgevingsvergunning voor een bouwactiviteit betreft een doorsnede van een bouwlaag op 1200 mm boven vloerniveau waarop zijn aangegeven:											
2.9.1.a	uitwendige en inwendige scheidingsconstructies (inclusief materiaalaanduiding);	1	1	1	1	1	1	1	1	-	1	akkoord
2.9.1.b	peilmaten van de vloer;	1	1	1	1	1	1	1	1	-	1	akkoord
2.9.1.c	trappen en hellingbanen;	1	1	1	1	1	1	1	1	-	1	akkoord
2.9.1.d	binnen- en buitenkozijnen;	1	1	1	1	1	1	1	1	-	1	akkoord

Omschrijving voorschrift		A1	A2	B1	B2	B3	B4	B5	B6	B7	B8	Conclusie
2.9.1.e	kokers, schachten, kanalen en schoorstenen;	1	4	4	4	2	4	4	4	4	4	akkoord
2.9.1.f	alle oppervlakken die een directe relatie hebben met of behoren tot:											
2.9.1.f.1	gebruiksfuncties;	1	1	1	1	1	1	1	1	-	1	akkoord
2.9.1.f.2	gebruiksoppervlakten en vloeroppervlakten;	1	1	1	1	1	1	1	1	-	1	akkoord
2.9.1.f.3	verwarmde en onverwarmde zones;	1	1	2	2	1	1	2	2	1	2	akkoord
2.9.1.f.4	gebruiksgebieden, functiegebieden en verblijfsgebieden;	1	1	1	1	1	1	1	1	-	1	akkoord
2.9.1.f.5	verkeersruimten;	1	4	4	4	2	4	4	4	4	4	akkoord
2.9.1.f.6	toegankelijkheidssectoren;	1	1	1	1	-	1	1	1	-	1	akkoord
2.9.1.g	overige gegevens die zich ervoor lenen om aan te duiden op plattegronden, zoals toiletruimten, badruimten, buitenbergingen, buitenruimten, liften, stallingsruimten, technische ruimten, opslagruimten en opstelplaatsen van het aanrecht en kook-, stook- en warmwatertoestellen.	1	1	1	1	1	1	1	1	-	1	akkoord
2.9.2	De vloerpeilen ten opzichte van het straatpeil en de hoogte van het maaiveld zijn aangeduid ter plaatse van de entree van het bouwwerk.	1	1	1	1	1	1	1	1	-	1	akkoord
2.9.3	Ten behoeve van de beoordeling van de bruikbaarheid, de gebruiksoppervlakte en het verblijfsgebied zijn de relevante doorsneden, inclusief 1500 – 2400 – 2600 mm hoogtelijn en voorzien van maatvoering, getekend.	1	1	1	1	1	1	1	1	-	1	akkoord
2.9.4	Alle aanzichten (geveltekeningen) worden in loodrechte verticale projectie weergegeven. Alle dichte delen en kozijnen die een directe koppeling met de berekeningen hebben, zijn als zodanig traceerbaar in berekening, rapportage of renvooi.	1	1	2	2	1	1	2	2	1	2	akkoord
Artikel 2.10. Algemene vereisten in verband met berekeningen:		●	●	●	●	●	●	●	●	●	●	akkoord
2.10.1	Berekeningen die worden uitgevoerd vanwege de aanvraag van de vergunning voor een bouwactiviteit voldoen aan de volgende eisen:											
2.10.1.a	voorzien van naam en versie van de gebruikte rekenprogramma's;	1	4	4	4	4	4	4	4	4	4	akkoord
2.10.1.b	invoergegevens en handberekeningen zijn gegeven op doorlopend genummerde bladen;	1	4	4	4	4	4	4	4	4	4	akkoord
2.10.1.c	voorzien van de herkomst van basis- of invoergegevens;	1	4	4	4	4	4	4	4	4	4	akkoord
2.10.1.d	symbolen en afkortingen weergegeven conform de voor de verschillende berekeningen geldende NEN-normen. Indien in de toegepaste rekenprogramma's afwijkende symbolen of afkortingen zijn gebruikt, zijn deze separaat toegelicht;	1	4	4	4	4	4	4	4	4	4	akkoord
2.10.1.e	numerieke gegevens zijn weergegeven in SI-eenheden (internationale standaard van het Système International).	1	4	4	4	4	4	4	4	4	4	akkoord
2.10.2	De volgende informatie betreffende de toegepaste rekensoftware blijkt uit de gegevens en bescheiden bij de aanvraag om een vergunning voor een bouwactiviteit:											
2.10.2.a	beschrijving toegepaste rekensoftware;	1	4	4	4	4	4	4	4	4	4	akkoord
2.10.2.b	beschrijving rekenmethode;	1	4	4	4	4	4	4	4	4	4	akkoord
2.10.2.c	beschrijving toepassingsgebied;	1	4	4	4	4	4	4	4	4	4	akkoord
2.10.2.d	aanduiding betekenis gepresenteerde waarden;	1	4	4	4	4	4	4	4	4	4	akkoord
2.10.2.e	aanduiding nauwkeurigheid resultaten;	1	4	4	4	4	4	4	4	4	4	akkoord
2.10.2.f	beschrijving gekozen assenstelsel;	1	4	4	4	4	4	4	4	4	4	akkoord
2.10.2.g	verklaring gebruikte symbolen en grootheden.	1	4	4	4	4	4	4	4	4	4	akkoord
Artikel 2.11 Vereisten aan constructieve berekeningen:		●	●	●	●	●	●	●	●	●	●	akkoord
2.11	Constructieve berekeningen die worden uitgevoerd vanwege de aanvraag van de vergunning voor een bouwactiviteit, voldoen aan de volgende eisen:											
2.11.a	schematisering onder toepassing van de van toepassing zijnde NEN-norm(en), inclusief te hanteren belastingschema's;	1	4	4	4	4	4	4	4	4	4	akkoord
2.11.b	toerekening materiaaleigenschappen conform van toepassing zijnde NEN-norm(en);	1	4	4	4	4	4	4	4	4	4	akkoord
2.11.c	doorsnedegrootheden die per constructie-onderdeel zijn gemotiveerd, in de vorm van een berekening;	1	4	4	4	4	4	4	4	4	4	akkoord
2.11.d	verantwoording eigenschappen ondersteuningen;	1	4	4	4	4	4	4	4	4	4	akkoord
2.11.e	berekeningsresultaten per belastingschema uitgewerkt volgens de van toepassing zijnde NEN-norm(en);	1	4	4	4	4	4	4	4	4	4	akkoord
2.11.f	voorzien van maatgevende waarden.	1	4	4	4	4	4	4	4	4	4	akkoord
Artikel 2.12 Vereisten aan overige berekeningen:		●	●	●	●	●	●	●	●	●	●	akkoord
2.12.1	Berekeningen van de mechanische ventilatie die worden uitgevoerd vanwege de aanvraag van de vergunning voor een bouwactiviteit, bevatten minimaal de volgende informatie:											

Omschrijving voorschrift		A1	A2	B1	B2	B3	B4	B5	B6	B7	B8	Conclusie
2.12.1.a	strangenschema's met diameters en lengten;	1	1	2	2	1	1	2	2	-	2	akkoord
2.12.1.b	gegevens over drukverlies;	1	1	2	2	1	1	2	2	-	2	akkoord
2.12.1.c	merk en type toe te passen installatie.	1	1	2	2	1	1	2	2	-	2	akkoord
2.12.2	Berekeningen van de thermische isolatie en energieprestatie die worden uitgevoerd vanwege de aanvraag van de vergunning voor een bouwactiviteit, bevatten minimaal de volgende informatie:	1	1	2	2	1	1	2	2	-	2	
2.12.2.a	totale oppervlakte kozijnen, ramen, deuren, dichte delen en daarmee gelijk te stellen constructiedelen;	1	1	2	2	1	1	2	2	-	2	akkoord
2.12.2.b	oppervlakte van iedere toegepaste glassoort en de thermische eigenschappen hiervan;	1	1	2	2	1	1	2	2	-	2	akkoord
2.12.2.c	tekening waarop gehanteerde woningen voor de EPC berekening zijn aangegeven;	1	1	2	2	1	1	2	2	-	2	akkoord
2.12.2.d	EPC begrenzing woningen of woongebouw (door middel van arcering op plattegrondtekening);	1	1	2	2	1	1	2	2	-	2	akkoord
2.12.2.e	gebouwfunctie en energiesectoren (op tekening voor niet tot bewoning bestemde gebouwen, gearceerd);	1	1	-	-	1	1	2	2	-	2	akkoord
2.12.2.f	invoergegevens EPC berekening (bouwfysische eigenschappen bouwwerk, installaties en gehanteerd rekenprogramma).	1	1	2	2	1	1	2	2	-	2	akkoord
Artikel 8.41a Wet milieubeheer:		●	●	●	●	●	●	●	●	●	●	akkoord
8.41a	Indien activiteiten ten aanzien waarvan ingevolge het bepaalde krachtens artikel 8.41 een melding moet worden gedaan, tevens zijn aan te merken als activiteiten die behoren tot een categorie waarvoor ingevolge artikel 2.1 of 2.2, eerste lid, van de Wet algemene bepalingen omgevingsrecht een omgevingsvergunning is vereist, wordt, indien de melding nog niet gedaan is of de bij de melding te verstrekken gegevens niet volledig zijn, tegelijkertijd met de indiening van de aanvraag om een omgevingsvergunning een melding van die activiteiten overeenkomstig het bepaalde krachtens artikel 8.41 gedaan.											akkoord
1	*De aangevraagde gebruiksfunctie voor de Wabo-aanvraag valt onder het Activiteitenbesluit van de Wet milieubeheer waarvoor een melding dient te worden gedaan alvorens de Wabo-aanvraag in behandeling mag worden genomen.*											akkoord
2	*Het gaat hierbij om gebruiksfuncties met daaraan gerelateerde activiteiten waarbij overlast valt te verwachten zoals: geluidhinder (>80dB(A), geurhinder of afvalwaterlozingen.*											akkoord

Eindconclusie MOR:	**ontvankelijke aanvraag**

* het toetsnivo is maatwerk (afhankelijk van de aanvraag, bepaald door de projectinspecteur).

Retouradres: Postbus 12655, 2500 DP Den Haag

Uw brief van

Ons kenmerk
201604699/5943036
Behandeld door
5.1.2.e
Doorkiesnummer
5.1.2.e
E-mail

Aantal bijlagen
-
Datum
6 april 2016

Fastned
t.a.v. 5.1.2.e
James Wattstraat 77
1097 DL AMSTERDAM

Onderwerp
procedure aanvraag om omgevingsvergunning Leidsestraatweg tegenover nummer 45

Geachte mevrouw/mijnheer,

Op 21 maart 2016 hebben wij een aanvraag om omgevingsvergunning ontvangen voor het plaatsen van een overkapping voor een snellaadstation Leidsestraatweg tegenover nummer 45 alsmede het aanleggen van een in- en uitrit. De bij de aanvraag ingediende gegevens en bescheiden zijn voldoende om uw aanvraag verder in behandeling te nemen.

Uw aanvraag omvat de volgende activiteiten 'Bouwen', 'Handelen in strijd met regels ruimtelijke ordening' en 'Uitrit aanleggen of veranderen'. Op basis hiervan zijn wij het bevoegde gezag om op uw aanvraag om een omgevingsvergunning te beslissen.
De activiteit 'Werk of werkzaamheden uitvoeren' is in dit geval niet aan de orde omdat de diepte van de werkzaamheden bij deze activiteit volgens uw opgave minder bedraagt dan 0,5 meter.

Voor de reguliere voorbereidingsprocedure geldt een beslistermijn van acht weken, eventueel vermeerderd met de termijn die nodig was voor het aanleveren van aanvullende gegevens. Dit betekent dat er uiterlijk op 13 mei 2016 een beslissing moet zijn genomen. Wij kunnen besluiten deze beslistermijn met zes weken te verlengen. In dat geval brengen wij u tijdig schriftelijk en gemotiveerd op de hoogte. Indien niet tijdig op uw aanvraag is beslist, dan is de gevraagde beschikking van rechtswege verleend. Tijdens de inhoudelijke beoordeling van uw aanvraag kan echter blijken dat toch een andere procedure moet worden gevolgd of door bijzondere omstandigheden de beslisdatum wijzigt. Over deze verlenging en de duur daarvan wordt u tijdig geïnformeerd.

Voor het in behandeling nemen van een aanvraag om omgevingsvergunning bent u leges verschuldigd, hiervoor ontvangt u een aparte legesnota.

Burgemeester en wethouders van Den Haag,
namens dezen:
Teammanager gebieden, afdeling Vergunningen & Toezicht

5.1.2.e

Mw. E. Vos

Vergeet u niet in correspondentie met de gemeente ons kenmerk te vermelden.

Vul hier uw advies in zoals dit later in het verzameladvies van de toetser wordt opgenomen.

(deze toelichting wordt niet opgenomen in het verzameladvies)

Snellaadstation Bezuidenhoutseweg

handelen in strijd met regels ruimtelijke ordening: AM46 Adviesmodule interne adviseur Ruimtelijke ordening (RO)

Akkoord

De aanvraag houdt in:

Het plaatsen van een overkapping voor een snellaadstation Leidschestraatweg tegenover nummer 45 alsmede het aanleggen van een in- en uitrit

Van toepassing is het bestemmingsplan 'Marlot Reigersbergen'. Ter plaatse geldt de bestemming 'Verkeersdoeleinden hoofdverkeersweg (V-HO)'.

Functionele afweging
Vanuit het gemeentelijke 'plan van aanpak laadinfrastructuur' wordt duidelijk waarom een goede (stedenbouwkundige) inpassing van snellaadstations nodig is. De gemeente stimuleert dit vanuit haar duurzaamheidsdoelstelling (zie toelichting). Vanuit S&P onderschrijven wij het belang van verduurzaming van de stad en de inpassing van laadstations binnnen de huidige infrastructuur.

Voor de locatie Leidschestraatweg heeft het ACOR zich uitgesproken in het ACOR- overleg jl. 9 maart. Hierin werd voor deze locatie aandacht gevraagd voor de tijdelijkheid van deze plek aan de Leidschestraatweg en de wenselijkheid van definitieve inpassing van het laadstation in het Shell-benzinestation aan de Benoordenhoutseweg. De afdeling S&P vindt het eveneens wenselijk om functies voor autoverkeer zoveel mogelijk te clusteren om zodoende verrommeling in de openbare ruimte te voorkomen. Aangezien het snellaadstation relatief eenvoudig is te verplaatsen (naar de Shell-locatie) is de huidige locatie acceptabel.

Stedenbouwkundige afweging

De vorm en hoogte van de overkapping is niet storend in het omgevingsbeeld aangezien de locatie solitair en terugwijkend in het groen is gelegen. Er is daarnaast geen relatie met omringende bebouwing waardoor de overkapping als storend of te groot beschouwd zou kunnen worden. De te kappen bomen op deze locatie zijn al in een eerder stadium genomineerd om gekapt te worden.

Toelichting

'Elektrische rijders hebben op verschillende momenten en locaties behoefte aan verschillende manieren van opladen. Snelladers zijn een noodzakelijke aanvulling op het laadpalen-aanbod. Tevens zijn deze snelladers handig voor bezoekers van de stad, die na een bezoek weer met een volle batterij naar hun volgende bestemming willen. En als het aantal gemaakte elektrische kilometers in Den Haag toeneemt, dan komt dit weer de gemeentelijke duurzaamheidsdoelstellingen ten goede. Snelladers zijn aanzienlijk duurder dan gewone laadpalen, dus moet een goede afweging gemaakt worden waar en hoeveel er worden geplaatst.'

Vul hier uw advies in zoals dit later in het verzameladvies van de toetser wordt opgenomen.

(deze toelichting wordt niet opgenomen in het verzameladvies)

Vul hier uw advies in zoals dit later in het verzameladvies van de toetser wordt opgenomen.

(deze toelichting wordt niet opgenomen in het verzameladvies)

bouwen: AM12 Adviesmodule interne adviseur Archeologie (ARCH)

Akkoord: * (alleen advies invoegen)

Het plangebied heeft volgens het paraplu-bestemmingsplan Archeologie een dubbelbestemming Archeologie Waarde 2. Voor de aanvraag van een omgevingsvergunning geldt dat de waarde van het terrein dat door de werkzaamheden verstoord zal worden vooraf in voldoende mate moet worden vastgesteld. Dit om te kunnen bepalen of er voorwaarden aan de vergunning moeten worden verbonden. Deze bepaling is alleen van toepassing wanneer bij het plan een bodemverstoring op zal treden die groter is dan 50 m2 en dieper gaat dan 50 cm –maaiveld. Uit de ingediende stukken blijkt dat dat bij dit plan niet het geval is. Daarom worden geen voorwaarden verbonden aan de omgevingsvergunning vanuit de archeologische monumentenzorg.

Hoewel aan de vergunning geen voorwaarden vanuit de archeologische monumentenzorg verbonden worden, kunnen er tijdens de werkzaamheden toch archeologische sporen of vondsten aan het licht komen. In dat geval moet dit per ommegaande gemeld worden bij de Dienst Stadsbeheer, afdeling Archeologie via telefoonnummer 070 - 353 6639 of per e-mail via archeologie@denhaag.nl (ex art. 53 van de Monumentenwet 1988)

Vul hier uw advies in zoals dit later in het verzameladvies van de toetser wordt opgenomen.

(deze toelichting wordt niet opgenomen in het verzameladvies)

handelen in strijd met regels ruimtelijke ordening: AM48 Adviesmodule interne adviseur Verkeer en Infra (V en I)

Akkoord/Niet akkoord: * (alleen advies invoegen)

Akkoord onder voorwaarden

Ruimte voor eventuele toelichting op het advies.

De afdeling verkeer is akkoord onder de voorwaarde dat er in het ontwerp getracht wordt het aantal parkeerplaatsen te vergroten van 5 naar 7 parkeerplaatsen. Een echte parkeervraag is lastig te bepalen, maar op dit moment kunnen er 9 voertuigen naast elkaar parkeren. De naastgelegen Horecagelegenheid heeft op basis van de parkeernormen minimaal 5 parkeerplaatsen nodig. Omdat de huidige 9 plekken veelal vol staan adviseren wij daarom het aantal plekken in het nieuwe ontwerp uit te breiden van 5 naar 7. Onder een opzetje voor de indeling met 7 parkeerplaatsen

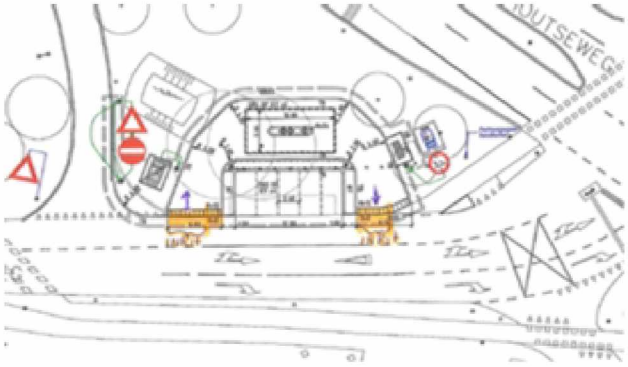

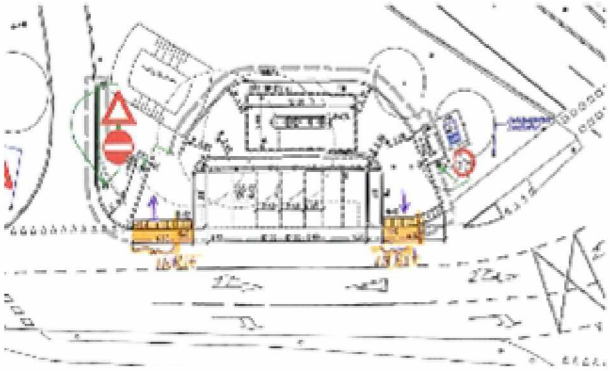

Vul hier uw advies in zoals dit later in het verzameladvies van de toetser wordt opgenomen.

(deze toelichting wordt niet opgenomen in het verzameladvies)

bouwen: AM24 Adviesmodule interne adviseur Bouwconstructie (BC)

Akkoord:

Bij de aanvraag ingediende documenten betreffende de constructie:

Kenmerk/documentnummer/titel	opgesteld door	datum
07454 - Fastned/BR001,versie 2/ Belastingaannames & Voorlopig Hoofdmodel	Octatube Engineering BV	16-03-2016
07454 - Fastned/tekeningen,versie B/ Overzicht, aanzichten en details	Octatube Engineering BV	03-03-2016
61152095/Rapportage Geotechnisch Bodemonderzoek	Ijb geotechniek	17-12-2015

Wij vragen uw aandacht voor de volgende voorwaarden en bepalingen krachtens de Regeling Omgevingsrecht (MOR)
Artikel 2.1, 2.2 en 2.7

De bij de aanvraag omgevingsvergunning ingediende constructieve tekeningen, berekeningen en/of rapporten geven voldoende informatie over de hoofdlijn van de constructie dan wel het constructieprincipe.
De gegevens en bescheiden betreffende de uitwerking van constructieve delen van het bouwwerk alsmede van het bouwwerk als geheel en betreffende de veiligheid en het voorkomen van hinder tijdens het bouwen dienen tot uiterlijk drie weken voor de start van de uitvoering van de betreffende handeling ter beoordeling te worden overgelegd.
De volgende gegevens en bescheiden dienen daartoe per email te worden aangeleverd aan Dienst Stedelijke Ontwikkeling, Afdeling Vergunningen en Toezicht, Team Bouwconstructies, Bouwfysica en ecologie via oloaanvraag@denhaag.nl onder vermelding van ons kenmerknummer **dossiernr.: 201604699.**
U kunt de gegevens en bescheiden ook indienen via www.omgevingsloket.nl indien de aanvraag via dit loket is ingediend.

- Het bouwveiligheidsplan dat minimaal moet bevatten:
  - een grondmechanisch advies t.b.v. de funderingswijze;
  - een verkeersplan voor stremmingen en omleidingen als de werkzaamheden zoals hijsen van lasten en het plaatsen van bouwplaatsafscheidingen daartoe aanleiding geven;
  - een voorstel voor het meten van de trillingen en geluidsniveaus ten gevolge van hei-, of andere werkzaamheden.
- De hierna genoemde constructieve en aanverwante gegevens:
  - het funderingsplan en de uitvoeringswijze;
  - de gegevens en berekeningen van de constructies van het bouwwerk;
  - de gegevens en sterkteberekening van de glasconstructies.

De aanvrager dient de samenhang kenbaar te maken tussen de voor de bouwactiviteit ingediende gegevens en bescheiden onderling en met de overige gegevens en bescheiden, die bij de aanvraag zijn gevoegd.
Met de uitvoering van de desbetreffende werkzaamheden mag niet worden begonnen voordat de daarop betrekking hebbende tekeningen en/of berekeningen door de Dienst Stedelijke Ontwikkeling, Vergunningen en Toezicht, Team Bouwconstructies, Bouwfysica en - ecologie, zijn goedgekeurd. Tevens dienen de goedgekeurde constructietekeningen en berekeningen op het werk aanwezig te zijn.

Ruimte voor eventuele toelichting op het advies.
Leidsestraatweg tegenover nr. 45 Adviseur BC: 5.1.2.e
BWTnr.: 201604699 datum: 20-04-2016

Vul hier uw advies in zoals dit later in het verzameladvies van de toetser wordt opgenomen.

(deze toelichting wordt niet opgenomen in het verzameladvies)

Activiteit 'Uitrit aanleggen of veranderen'

Voor zover van toepassing is deze activiteit beoordeeld aan de hand van de Algemene Plaatselijke Verordening van de gemeente Den Haag.

De aanvraag betreft het plaatsen van een overkapping voor een snellaadstation Leidsestraatweg tegenover nummer 45 alsmede het realiseren van een in- en uitrit.

Ingewonnen advies:
Het advies van de wegbeheerder van de Dienst Publiekszaken luidt als volgt:
"*Verkeerstechnisch moet er wel een veilige oplossing zijn voor het aan- en afrijdend verkeer vanaf de Benoordenhoutseweg van- en naar de snel oplaadplaats". De bruikbaarheid, de veiligheid en de doelmatigheid van de weg mogen door het aanleggen van een inrit en uitweg niet nadelig worden beïnvloed.*

Ingewonnen advies:

Het Advies van de Dienst Stedelijke Ontwikkeling, afdeling Verkeer luidt als volgt:
"Er zijn geen tellingen voor de parkeerdruk van deze locatie bekend.Ter plaatse wordt haaks op de weg geparkeerd. De parkeerplaatsen zijn niet als zodanig gemarkeerd, maar er kunnen zo'n 6 auto's (min of meer legaal) parkeren. In het plan zijn naast de 2 laadplaatsen, nog 5 parkeerplaatsen opgenomen. Met enig sleutelwerk kan daar nog 1 (wellicht 2) parkeerplaats(en) bij. Kortom de parkeersituatie in termen van parkeercapaciteit, wijzigt eigenlijk niet of nauwelijks.
Het advies aan de aanvrager is om de parkeercapaciteit te optimaliseren en verder met het plan akkoord te gaan

Ingewonnen advies:

Het advies van de Politie Haaglanden luidt als volgt:
"Verkeerstechnisch gezien zijn er geen bezwaren tegen het aanleggen van een uitweg .
De bruikbaarheid, de veiligheid en de doelmatigheid van de weg worden door het aanleggen van een uitweg niet nadelig beïnvloed".

Ingewonnen advies:
Het advies van de groenbeheerder van de Dienst Publiekszaken luidt als volgt:
"Er staan een tweetal populieren in de groenstrook waar een snellaadstaion gerealiseerd wordt die verwijderd moeten worden. Het kappen van deze bomen is reeds aangevraagd vanuit het populierenproject met dossier nummer 201516246.

Eindoordeel activiteit 'Uitrit aanleggen of veranderen'

Op basis van de beoordeling van de activiteit 'Uitrit aanleggen of veranderen' en de daaraan verbonden advisering bestaat er geen bezwaar tegen het, met toepassing van artikel 2.18 van de Wet algemene bepalingen omgevingsrecht, verlenen van de vergunning voor de activiteit 'Uitweg aanleggen of veranderen'.

In dit document zijn automatisch alle gemaakte adviezen opgenomen.
Dit document wordt beschikbaar gesteld aan de regisseur

(deze toelichting wordt niet opgenomen in het verzameladvies)

Eerste beoordeling aanvraag ter vaststelling van noodzaak uitgebreide voorbereidingsprocedure
Activiteit : uitweg
Datum toets : 29 maart 2016
Zaaknummer : 201604699

Is artikel 3.10 van toepassing? (uitgebreide procedure, 26 weken)	Nee
Is de gemeente bevoegd gezag?	Ja
Ontbreken er activiteiten?	Nee
Is de activiteit vergunningvrij?	Nee
Zijn er aanhoudingsgronden? (art. 3.3, 3.4 en/of 3.5 Wabo)	?
Vergunning of melding?	Vergunning
Exploitatieplan vereist?	Nee

Ingewonnen adviezen

Activiteit 'Uitrit aanleggen of veranderen'

Voor zover van toepassing is deze activiteit beoordeeld aan de hand van de Algemene Plaatselijke Verordening van de gemeente Den Haag.

De aanvraag betreft het plaatsen van een overkapping voor een snellaadstation Leidsestraatweg tegenover nummer 45 alsmede het realiseren van een in- en uitrit.

Ingewonnen advies:
Het advies van de wegbeheerder van de Dienst Publiekszaken luidt als volgt:
"*Verkeerstechnisch moet er wel een veilige oplossing zijn voor het aan- en afrijdend verkeer vanaf de Benoordenhoutseweg van- en naar de snel oplaadplaats". De bruikbaarheid, de veiligheid en de doelmatigheid van de weg mogen door het aanleggen van een inrit en uitweg niet nadelig worden beïnvloed.*

Ingewonnen advies:

Het Advies van de Dienst Stedelijke Ontwikkeling, afdeling Verkeer luidt als volgt:
"Er zijn geen tellingen voor de parkeerdruk van deze locatie bekend.Ter plaatse wordt haaks op de weg geparkeerd. De parkeerplaatsen zijn niet als zodanig gemarkeerd, maar er kunnen zo'n 6 auto's (min of meer legaal) parkeren. In het plan zijn naast de 2 laadplaatsen, nog 5 parkeerplaatsen opgenomen. Met enig sleutelwerk kan daar nog 1 (wellicht 2) parkeerplaats(en) bij. Kortom de parkeersituatie in termen van parkeercapaciteit, wijzigt eigenlijk niet of nauwelijks.
Het advies aan de aanvrager is om de parkeercapaciteit te optimaliseren en verder met het plan akkoord te gaan

Ingewonnen advies:

Het advies van de Politie Haaglanden luidt als volgt:
"Verkeerstechnisch gezien zijn er geen bezwaren tegen het aanleggen van een uitweg .
De bruikbaarheid, de veiligheid en de doelmatigheid van de weg worden door het aanleggen van een uitweg niet nadelig beïnvloed".

Ingewonnen advies:

Het advies van de groenbeheerder van de Dienst Publiekszaken luidt als volgt:
"Er staan een tweetal populieren in de groenstrook waar een snellaadstaion gerealiseerd wordt die verwijderd moeten worden. Het kappen van deze bomen is reeds aangevraagd vanuit het populierenproject met dossier nummer 201516246.

Eindoordeel activiteit 'Uitrit aanleggen of veranderen'

Op basis van de beoordeling van de activiteit 'Uitrit aanleggen of veranderen' en de daaraan verbonden advisering bestaat er geen bezwaar tegen het, met toepassing van artikel 2.18 van de Wet algemene bepalingen omgevingsrecht, verlenen van de vergunning voor de activiteit 'Uitweg aanleggen of veranderen'.

In dit document zijn automatisch alle gemaakte adviezen opgenomen.
Dit document wordt beschikbaar gesteld aan de regisseur

(deze toelichting wordt niet opgenomen in het verzameladvies)

Eerste beoordeling aanvraag ter vaststelling van noodzaak uitgebreide voorbereidingsprocedure
Activiteit : uitweg
Datum toets : 29 maart 2016
Zaaknummer : 201604699

Is artikel 3.10 van toepassing? (uitgebreide procedure, 26 weken)	Nee
Is de gemeente bevoegd gezag?	Ja
Ontbreken er activiteiten?	Nee
Is de activiteit vergunningvrij?	Nee
Zijn er aanhoudingsgronden? (art. 3.3, 3.4 en/of 3.5 Wabo)	?
Vergunning of melding?	Vergunning
Exploitatieplan vereist?	Nee

Ingewonnen adviezen

Activiteit 'Uitrit aanleggen of veranderen'

Voor zover van toepassing is deze activiteit beoordeeld aan de hand van de Algemene Plaatselijke Verordening van de gemeente Den Haag.

De aanvraag betreft het plaatsen van een overkapping voor een snellaadstation Leidsestraatweg tegenover nummer 45 alsmede het realiseren van een in- en uitrit.

Ingewonnen advies:
Het advies van de wegbeheerder van de Dienst Publiekszaken luidt als volgt:
"*Verkeerstechnisch moet er wel een veilige oplossing zijn voor het aan- en afrijdend verkeer vanaf de Benoordenhoutseweg van- en naar de snel oplaadplaats". De bruikbaarheid, de veiligheid en de doelmatigheid van de weg mogen door het aanleggen van een inrit en uitweg niet nadelig worden beïnvloed.*

Ingewonnen advies:

Het Advies van de Dienst Stedelijke Ontwikkeling, afdeling Verkeer luidt als volgt:
"Er zijn geen tellingen voor de parkeerdruk van deze locatie bekend.Ter plaatse wordt haaks op de weg geparkeerd. De parkeerplaatsen zijn niet als zodanig gemarkeerd, maar er kunnen zo'n 6 auto's (min of meer legaal) parkeren. In het plan zijn naast de 2 laadplaatsen, nog 5 parkeerplaatsen opgenomen. Met enig sleutelwerk kan daar nog 1 (wellicht 2) parkeerplaats(en) bij. Kortom de parkeersituatie in termen van parkeercapaciteit, wijzigt eigenlijk niet of nauwelijks.
Het advies aan de aanvrager is om de parkeercapaciteit te optimaliseren en verder met het plan akkoord te gaan

Ingewonnen advies:

Het advies van de Politie Haaglanden luidt als volgt:
"Verkeerstechnisch gezien zijn er geen bezwaren tegen het aanleggen van een uitweg .
De bruikbaarheid, de veiligheid en de doelmatigheid van de weg worden door het aanleggen van een uitweg niet nadelig beïnvloed".

Ingewonnen advies:

Het advies van de groenbeheerder van de Dienst Publiekszaken luidt als volgt:
"Er staan een tweetal populieren in de groenstrook waar een snellaadstaion gerealiseerd wordt die verwijderd moeten worden. Het kappen van deze bomen is reeds aangevraagd vanuit het populierenproject met dossier nummer 201516246.

Eindoordeel activiteit 'Uitrit aanleggen of veranderen'

Op basis van de beoordeling van de activiteit 'Uitrit aanleggen of veranderen' en de daaraan verbonden advisering bestaat er geen bezwaar tegen het, met toepassing van artikel 2.18 van de Wet algemene bepalingen omgevingsrecht, verlenen van de vergunning voor de activiteit 'Uitweg aanleggen of veranderen'.

Vul hier uw advies in zoals dit later in het verzameladvies van de toetser wordt opgenomen.

(deze toelichting wordt niet opgenomen in het verzameladvies)

bouwen: AM52 Adviesmodule interne adviseur Welstand (WEL)

Akkoord/Niet akkoord: * (alleen advies invoegen)

Niet akkoord
Dit plan is behandeld in de vergadering van de welstands- en monumentencommissie van **4 mei 2016**. De adviezen en de motivering worden op de site van de commissie (www.denhaag.nl/welstand) gepubliceerd.

Ruimte voor eventuele toelichting op het advies.

Retouradres: Postbus 12655, 2500 DP Den Haag

Fastned
t.a.v. 5.1.2.e
James Wattstraat 77
1097 DL AMSTERDAM

Uw brief van

Ons kenmerk
201604699/5976646
Behandeld door
5.1.2.e
Doorkiesnummer
5.1.2.e
E-mail

Aantal bijlagen
-
Datum
Zie documentenlijst

Onderwerp
verlenging beslistermijn van de aanvraag om omgevingsvergunning Leidsestraatweg tegenover nr. 45

Geachte mevrouw/mijnheer,

Op 6 april 2016 hebben wij u meegedeeld, dat wij uiterlijk op 13 mei 2016 - dit is de wettelijke beslistermijn eventueel vermeerderd met de termijn die nodig was voor het aanleveren van de aanvullende gegevens - moeten beslissen op uw aanvraag.

Het plan is behandeld in de vergadering van de welstands- en monumentencommissie van 4 mei 2016 en niet akkoord bevonden. De beoordeling luidt als volgt

Niet akkoord
Het bouwplan is getoetst aan het onderdeel 'Algemeen toetsingskader' van de Welstandsnota.

De commissie maakt bezwaar tegen een overkapping op deze locatie.

De locatie is een uitloper van het groen van het Haagse Bos en het landgoed Reigersbergen. De locatie is strikt geen onderdeel van deze groengebieden, maar hoort hier visueel wel bij. Aan de overzijde van de Leidsestraatweg bevindt zich bebouwing, een horecagelegenheid, met een terughoudende en in het groen passende vormgeving.

De nu voorgestelde overkapping is door haar hoogte en opvallende vormgeving een verstoring van de omgeving.

Voorts is de inhoudelijke discussie over de compensatie van de parkeerplaatsen niet afgerond.

Krachtens 3.9, lid 2 van de Wet algemene bepalingen omgevingsrecht kunnen wij de beslistermijn op uw aanvraag eenmaal met ten hoogste zes weken verlengen. Om u in de gelegenheid te stellen om een aangepast plan in te dienen, maken wij hier gebruik van.

Besluit:
Op grond van bovengenoemde motivering besluiten wij op basis van artikel 3.9, lid 2 van de Wet algemene bepalingen omgevingsrecht, de termijn eenmalig met zes weken te verlengen.

Dit houdt in dat wij nu uiterlijk op 24 juni 2016 een beslissing op uw aanvraag nemen. Dit besluit tot verlengen van de beslistermijn hebben wij gepubliceerd. Wij wijzen u erop dat binnen **2 weken** na dagtekening van deze brief de benodigde gegevens op dezelfde wijze als de oorspronkelijke aanvraag moeten zijn ingediend.

Burgemeester en wethouders van Den Haag,
namens dezen:
Teammanager gebieden, afdeling Vergunningen & Toezicht

5.1.2.e

Mw. E. Vos

In dit document zijn automatisch alle gemaakte adviezen opgenomen.
Dit document wordt beschikbaar gesteld aan de regisseur

(deze toelichting wordt niet opgenomen in het verzameladvies)

Ingewonnen adviezen:

Eerste beoordeling aanvraag ter vaststelling van noodzaak uitgebreide voorbereidingsprocedure

Activiteit : bouwen
Datum toets : 24 maart 2016
Zaaknummer : 201604699

Is artikel 3.10 van toepassing? (uitgebreide procedure, 26 weken)	
Is de gemeente bevoegd gezag?	
Ontbreken er activiteiten?	
Is de activiteit vergunningvrij?	
Zijn er aanhoudingsgronden? (art. 3.3, 3.4 en/of 3.5 Wabo)	
Vergunning of melding?	
Exploitatieplan vereist?	

De aanvraag houdt in:
het plaatsen van een overkapping voor een snellaadstation Leidsestraatweg tegenover nummer 45 alsmede het aanleggen van een in- en uitrit

Voorgeschiedenis
Meer en snellere oplaadpunten elektrische auto's (zie http://www.denhaag.nl/home/bewoners/verkeer-en-vervoer/to/Meer-en-snellere-oplaadpunten-elektrische-autos-1.htm)

De gemeente bouwt in 2016 samen met Fastned 5 nieuwe snellaadstations voor elektrische auto's. Daarmee kan binnen 20 minuten een auto worden opgeladen. Daarnaast komen er nog eens 500 extra oplaadpalen bij in de stad.

Den Haag is de 1e stad die snellaadstations laat bouwen. Per dag kunnen zo'n 150 auto's van een laadstation gebruik maken. De snellaadstations worden in de loop van 2016 in gebruik genomen. De locatie van 2 snellaadstations wordt binnenkort bekend gemaakt. Voor de bouw heeft de gemeente de samenwerking gezocht met Fastned. Dit bedrijf bouwde al eerder snellaadstations langs snelwegen.

Let op: ligt aan de ontsluitingsweg van Huis den Bosch !!

Beoordeling aanvraag op grond van bestemmingsplan:
- De aanvraag houdt specifiek in:
  - het (inpandig) veranderen, vergroten, wijzigen van de ….functie tot….
- De aanvraag is op grond van de bestemming …., genoemd in artikel ….in strijd voor wat betreft:
  - het bouwen buiten het toegestane bouwvlak voor …..
  - het wijzigen van het toegestane gebruik …. tot ….
  - het overschrijden van de toegestane goot/bouwhoogte van … m met zo'n …m
- De aanvraag is op grond van de bestemming …., genoemd in artikel ….in strijd voor wat betreft:
  - het niet kunnen voorzien van voldoende parkeergelegenheid voor … personenauto's op eigen terrein. Dit gelet op de volgende berekening:

  Hierdoor is de aanvraag mede aan te merken als een activiteit HISMRO, gelet op artikel 2.10, lid 2 Wabo;
- De aanvraag is op grond van artikel …. in strijd met het ontwerpbestemmingsplan voor wat betreft:
- De aanvraag is op grond van artikel …. niet in strijd aangezien:
  - de aangevraagde functie(s) zijn toegestaan en het bouwen niet leidt tot overschrijding van de bouwregels
  - er sprake is van overgangsrecht op grond van ….
  - er sprake is van een afname in de parkeerbehoefte. Dit gelet op de volgende berekening:
- De aanvraag is onlosmakelijk verbonden met de activiteit *(monument/aanleg/..), gelet op …;
- Aanvullende informatie bij beoordeling bestemmingsplan:

Beoordeling aanvraag in relatie tot overige bepalingen:
- Volgens de aanvrager betreft het daadwerkelijke gebruik een …..en is de toegestane bestemming volgens het bestemmingsplan niet mogelijk/wenselijk vanwege ……(zie toelichiting in digiasdocumentnr ……)
- Er is tevens geconstateerd dat het gebruik als…./ de dakopbouw/aanbouw is gerealiseerd zonder vergunning.

In dit document zijn automatisch alle gemaakte adviezen opgenomen.
Dit document wordt beschikbaar gesteld aan de regisseur

(deze toelichting wordt niet opgenomen in het verzameladvies)

- Wijzen in volledigheid op nog aan te vragen melding Activiteitenbesluit (waarbij het aannemelijk is dat er sprake is van geur- en/of geluid toename (>80dB)of lozing van afvalwater), intentieverklaring (Keurmerk GarantieWoning), quickscan Flora en Fauna (mogelijk schadelijk effect voor beschermde diersoorten bij sloop of verbouw) , akoestisch onderzoek Wgh (obv van bestemmingsplan of o.g.v. art. 2.12, lid 1,onder a 2 en 3), Wro- exploitatieplan (o.g.v. art. 2.12, lid 1,onder a 2 en 3/art 6.21. Bro), Milieu effectrapportage (o.g.v bijlage C&D Besluit Mer), Huisvestingsverordening 2015;
- Wijzen in de volledigheid of het besluit op nog aan te vragen activiteiten …../ meldingen (Sloop, Gebruik) / niet Wabo vergunningen (woningonttrekking/-splitsing);

Mogelijke blokkades, anders dan het bestemmingsplan:
- Burgerlijk Wetboek (v.w.b. uitzicht op andermans erf/ontnemen van uitzicht/ontbreken recht van overpad/bouwen op andermans erf…);
- Wet bevordering integriteitsbeoordelingen door het openbaar bestuur;
- Waterstaatkundige belangen (watervergunning benodigd inzake bouwen in of nabij dijken, kades en dijksloten in beheer van waterschap/Rijk);
- Flora- en Fauna (beschermde plant- en diersoorten aanwezig in of op bouwwerken);
- Bouwbesluit (v.w.b. brandoverslag naar belendende percelen/vluchtroutes/…..);
- Huisvestingsverordening 2015 in het kader van woningonttrekking/splitsing;
- Geen blokkades.

Grondslag leges:
De opgave van de (bouw-)kosten bedraagt € 5.1.1.c (ex. btw).

- Akkoord. Niet zelf te berekenen via programma kostendeskundige/kengetallen. Verhoging bouwkosten naar verwachting lager dan € 5.1.1.c (ex. btw). volgens PI. Advies bij kostendeskundige derhalve niet rendabel.

Gezien het bestemmingsplan mag het legesbedrag wel in rekening worden gebracht.

Voorstel:
Positief beschikken, onder voorbehoud dat voldaan wordt aan de mogelijke blokkades/adviezen.

Beoordeling activiteit: (opnemen in besluit)

Bijlage

Beoordeling activiteiten

De aanvraag heeft betrekking op het perceel *de percelen, kadastraal bekend als gemeente 's-Gravenhage * Loosduinen, sectie *, nr(s) * .

Op basis van de aard en inhoud van deze aanvraag is volgens de Wet basisregistraties adressen en gebouwen het gebruiksdoel -Overige gebruiksfunctie- vastgesteld.

Het bouwwerk waarop de aanvraag betrekking heeft is gelegen in het Rijks beschermd stadsgezicht '*'.

Activiteit 'Bouwen'

Voor zover van toepassing is deze activiteit getoetst aan:
- het bestemmingsplan 'Marlot-Reigersbergen', waar ter plaatse van uw initiatief de bestemming 'Verkeersdoeleinden hoofdverkeersweg' is opgenomen;
- de Bouwverordening;
- het Bouwbesluit 2012;
- de Welstandsnota.

De aanvraag betreft het geheel/gedeeltelijk (tijdelijk) veranderen, vergroten, slopen, verplaatsen, gebruiken…..

In dit document zijn automatisch alle gemaakte adviezen opgenomen.
Dit document wordt beschikbaar gesteld aan de regisseur

(deze toelichting wordt niet opgenomen in het verzameladvies)

**geen strijdigheid met bestemmingsplan/beheerverordening*
Gebleken is dat de aanvraag voldoet aan het vigerend *en het ontwerp bestemmingsplan voor wat betreft de bouwkundige wijzigingen en het gebruik als…

*Hierbij is mede beoordeeld dat de parkeerbehoefte als gevolg van het (ver-) bouwplan niet toeneemt.
Of:
Hierbij is mede aangetoond dat in de vereiste parkeergelegenheid voor (*aantal*) personenauto's is voorzien op het eigen terrein waardoor de parkeerdruk op de openbare straat niet toeneemt.

**strijdigheid bestemmingsplan/beheersverordening*
Gebleken is dat de aanvraag niet voldoet aan de bouw- en gebruiksregels van het bestemmingsplan/de beheersverordening voor wat betreft *(omschrijving strijdigheid in hoofdlijnen).* Hierdoor wordt de aanvraag mede aangemerkt als een aanvraag tot het afwijken van deze regels.

**optie motivering afwijking op grond van het bestemmingsplan*
Dit betekent dat de gevraagde omgevingsvergunning niet kan worden verleend, tenzij wordt afgeweken van de desbetreffende planregels.
Wij zijn *echter niet bereid deze afwijking toe te staan. Voor de motivering om *niet af te wijken van deze planregels verwijzen wij naar de beoordeling van de activiteit 'Handelen in strijd met regels ruimtelijke ordening'.

**geen strijdigheid met Bouwbesluit en/of Bouwverordening*
Er is voorts voldoende aannemelijk gemaakt dat voldaan wordt aan de beoordelingsgronden van het Bouwbesluit 2012 en de Bouwverordening.

** strijdigheid Bouwverordening - vwb parkeren en motivering afwijking-*
De aanvraag voldoet niet aan de Bouwverordening voor wat betreft de verplichting tot voldoende ruimte voor het stallen van personenauto's op eigen terrein, waardoor de aanvraag mede wordt aangemerkt als een aanvraag tot het afwijken van deze regels.

Dit betekent, dat de gevraagde omgevingsvergunning niet kan worden verleend, tenzij wordt afgeweken van de desbetreffende voorschriften van de Bouwverordening.

Op grond van artikel 2.5.30, vijfde lid van de Bouwverordening en overeenkomstig het meest recente parkeerbeleid staan wij toe om af te wijken van de verplichting tot de aanleg van *(aantal)* parkeerplaatsen op het eigen terrein aangezien:

- in de aanvraag sprake is van een verbouwsituatie;
- het verschil van *aantal parkeerplaatsen (pp) tussen de parkeerbehoefte van voor de verbouwing (*aantal pp) en na de verbouwing (*aantal pp) kleiner is dan 3 parkeerplaatsen;
- de aanleg van deze parkeerplaatsen op het eigen terrein niet tot de mogelijkheden behoort;
- aangetoond is dat elders kan worden voorzien in het tekort van *aantal parkeerplaatsen door middel van een huurovereenkomst voor de duur van minimaal 10 jaar.

**voorbeeldadvies KAN bepaling*
Wij hebben beoordeeld of het bouwwerk voldoet aan redelijke eisen van welstand als bedoeld in artikel 12a, eerste lid onder a, van de Woningwet. De beoordeling luidt als volgt:

(Niet) Akkoord
"(advies interne commissie invoegen)".

** voorbeeldadvies welstand regulier*
Ingewonnen advies:
De Welstands- en Monumentencommissie heeft op (datum) beoordeeld of het bouwwerk voldoet aan redelijke eisen van welstand als bedoeld in artikel 12a, eerste lid onder a, van de Woningwet *en adviseert in het kader van de bestemming 'Waarde-Cultuurhistorie'. Haar advies luidt als volgt:

(Niet) Akkoord

In dit document zijn automatisch alle gemaakte adviezen opgenomen.
Dit document wordt beschikbaar gesteld aan de regisseur

(deze toelichting wordt niet opgenomen in het verzameladvies)

"(advies welstandscommissie invoegen)".

Wij nemen het advies van de welstands- en monumentencommissie over.

Eindoordeel activiteit 'Bouwen'

Op basis van de beoordeling van de activiteit *en de daaraan verbonden advisering bestaat er geen bezwaar tegen het, met toepassing van artikel 2.10 van de Wet algemene bepalingen omgevingsrecht, *en voor zover hiervoor vermeld de benodigde afwijking(en) van de Bouwverordening, verlenen van de vergunning voor de activiteit 'Bouwen'.

* *indien sprake is van een beginselaanvraag*
Eindoordeel activiteit 'Bouwen'

Op basis van de beoordeling van de activiteit *en de daaraan verbonden advisering bestaat er geen bezwaar tegen het uitbrengen van een positieve beginseluitspraak voor de activiteit 'Bouwen'.

Naar keuze hier bij samenstelling in de wabo 052 de beoordeling van andere activiteit invoegen (aanleg, HISMRO, Monument, Slopen)

Naar aanleiding van beoordeling activiteiten advies aanvragen bij:
(aankruisen welke adviseur is vereist en specifieke vraag aan adviseur)

Advies vragen aan:		*Opmerking/vraag:*
	Brandweer	Risicoklasse L/Ls/M/H + brandoverslagrapport
	Bouwfysica	KV
	Constructie	KV
	Welstand	KAN (V&T) / KAN (MZ&W)/ Wcie / Wcie+Mcie (ivm waarde-cultuurhistorie) /aanvrager wil plan mond. toelichten
	Monumentenzorg	
	Verkeer	Toets op grond van (bijlage) b-plan/bouwverordening / Toets door PI
	Archeologie	
	TC-Horeca	
	DPZ wegbeheerder	
	HH-Delfland	Vooroverleg o.g.v. artikel 3.1.1 Bro /Advies bestemmingsplan
	ACOR	
	Stedenbouw	Toets op overschrijding bouwregels en/of gebruiksregels
	Planeconomie	Anterieure / planschade overeenkomst /exploitatieplan benodigd?
	Economie	
	OVO	
	DSB-ORG	
	ODH lucht	
	ODH geluid	Toetsing geluidrapportage
	ODH milieu	Toetsing bodemonderzoek
	ODH ext. Veiligheid	
	Vuurwerkgroep	
	Kostendeskundige	
	Juridische Zaken	

Ingewonnen adviezen

In dit document zijn automatisch alle gemaakte adviezen opgenomen.
Dit document wordt beschikbaar gesteld aan de regisseur

(deze toelichting wordt niet opgenomen in het verzameladvies)

bouwen: AM10 Adviesmodule interne adviseur ACOR (ACOR)

Akkoord/~~Niet akkoord~~: * (alleen advies invoegen)

Ruimte voor eventuele toelichting op het advies.

Snellaadstations:
Op 3 maart 2016 hebben 5.1.2.e 5.1.2.e en 5.1.2.e een vervolgoverleg gehad over de drie gepresenteerde locaties voor snellaadstations.
De volgende afspraken zijn gemaakt:
- locatie Leidsestraatweg:
De mogelijkheden zijn onderzocht om het ruimtebeslag te beperken door langsparkeerplaatsen te maken. Het resultaat is vijf gestoken parkeerplaatsen worden omgezet in twee langsparkeerplaatsen. Dit zal tot bezwaren leiden van het koffiehuis. Akkoord met ontwerp met vijf gestoken parkeerplaatsen en het plaatsen van een kap. Wel wordt aangeven dat het snellaadstation op korte termijn ingepast zou moeten worden bij het Shell benzinestation aan de Benoordenhoutseweg.

bouwen: AM12 Adviesmodule interne adviseur Archeologie (ARCH)

Akkoord: * (alleen advies invoegen)

Het plangebied heeft volgens het paraplu-bestemmingsplan Archeologie een dubbelbestemming Archeologie Waarde 2. Voor de aanvraag van een omgevingsvergunning geldt dat de waarde van het terrein dat door de werkzaamheden verstoord zal worden vooraf in voldoende mate moet worden vastgesteld. Dit om te kunnen bepalen of er voorwaarden aan de vergunning moeten worden verbonden. Deze bepaling is alleen van toepassing wanneer bij het plan een bodemverstoring op zal treden die groter is dan 50 m2 en dieper gaat dan 50 cm –maaiveld. Uit de ingediende stukken blijkt dat dat bij dit plan niet het geval is. Daarom worden geen voorwaarden verbonden aan de omgevingsvergunning vanuit de archeologische monumentenzorg.

Hoewel aan de vergunning geen voorwaarden vanuit de archeologische monumentenzorg verbonden worden, kunnen er tijdens de werkzaamheden toch archeologische sporen of vondsten aan het licht komen. In dat geval moet dit per ommegaande gemeld worden bij de Dienst Stadsbeheer, afdeling Archeologie via telefoonnummer 070 - 353 6639 of per e-mail via archeologie@denhaag.nl (ex art. 53 van de Monumentenwet 1988)

In dit document zijn automatisch alle gemaakte adviezen opgenomen.
Dit document wordt beschikbaar gesteld aan de regisseur

(deze toelichting wordt niet opgenomen in het verzameladvies)

bouwen: AM24 Adviesmodule interne adviseur Bouwconstructie (BC)
Akkoord:

Bij de aanvraag ingediende documenten betreffende de constructie:

Kenmerk/documentnummer/titel	opgesteld door	datum
07454 - Fastned/BR001,versie 2/ Belastingaannames & Voorlopig Hoofdmodel	Octatube Engineering BV	16-03-2016
07454 - Fastned/tekeningen,versie B/ Overzicht, aanzichten en details	Octatube Engineering BV	03-03-2016
61152095/Rapportage Geotechnisch Bodemonderzoek	Ijb geotechniek	17-12-2015

Wij vragen uw aandacht voor de volgende voorwaarden en bepalingen krachtens de Regeling Omgevingsrecht (MOR)
Artikel 2.1, 2.2 en 2.7
De bij de aanvraag omgevingsvergunning ingediende constructieve tekeningen, berekeningen en/of rapporten geven voldoende informatie over de hoofdlijn van de constructie dan wel het constructieprincipe.
De gegevens en bescheiden betreffende de uitwerking van constructieve delen van het bouwwerk alsmede van het bouwwerk als geheel en betreffende de veiligheid en het voorkomen van hinder tijdens het bouwen dienen tot uiterlijk drie weken voor de start van de uitvoering van de betreffende handeling ter beoordeling te worden overgelegd.
De volgende gegevens en bescheiden dienen daartoe per email te worden aangeleverd aan Dienst Stedelijke Ontwikkeling, Afdeling Vergunningen en Toezicht, Team Bouwconstructies, Bouwfysica en ecologie via oloaanvraag@denhaag.nl onder vermelding van ons kenmerknummer **dossiernr.: 201604699.**
U kunt de gegevens en bescheiden ook indienen via www.omgevingsloket.nl indien de aanvraag via dit loket is ingediend.
- Het bouwveiligheidsplan dat minimaal moet bevatten:
  - een grondmechanisch advies t.b.v. de funderingswijze;
  - een verkeersplan voor stremmingen en omleidingen als de werkzaamheden zoals hijsen van lasten en het plaatsen van bouwplaatsafscheidingen daartoe aanleiding geven;
  - een voorstel voor het meten van de trillingen en geluidsniveaus ten gevolge van hei-, of andere werkzaamheden.
- De hierna genoemde constructieve en aanverwante gegevens:
  - het funderingsplan en de uitvoeringswijze;
  - de gegevens en berekeningen van de constructies van het bouwwerk;
  - de gegevens en sterkteberekening van de glasconstructies.

De aanvrager dient de samenhang kenbaar te maken tussen de voor de bouwactiviteit ingediende gegevens en bescheiden onderling en met de overige gegevens en bescheiden, die bij de aanvraag zijn gevoegd.
Met de uitvoering van de desbetreffende werkzaamheden mag niet worden begonnen voordat de daarop betrekking hebbende tekeningen en/of berekeningen door de Dienst Stedelijke Ontwikkeling, Vergunningen en Toezicht, Team Bouwconstructies, Bouwfysica en - ecologie, zijn goedgekeurd. Tevens dienen de goedgekeurde constructietekeningen en berekeningen op het werk aanwezig te zijn.

Ruimte voor eventuele toelichting op het advies.
Leidsestraatweg tegenover nr. 45 Adviseur BC: 5.1.2.e
BWTnr.: 201604699 datum: 20-04-2016

In dit document zijn automatisch alle gemaakte adviezen opgenomen.
Dit document wordt beschikbaar gesteld aan de regisseur

(deze toelichting wordt niet opgenomen in het verzameladvies)

bouwen: AM52 Adviesmodule interne adviseur Welstand (WEL)

Akkoord/Niet akkoord: * (alleen advies invoegen)

Niet akkoord
Dit plan is behandeld in de vergadering van de welstands- en monumentencommissie van
4 mei 2016. De adviezen en de motivering worden op de site van de commissie (www.denhaag.nl/welstand) gepubliceerd.

Ruimte voor eventuele toelichting op het advies.

Eindoordeel activiteit 'Bouwen'

Op grond van de beoordeling van de activiteit en (keuze) het/de ingewonnen (keuze) advie(s)/ (-zen) bestaat er geen bezwaar tegen het met toepassing van artikel 2.10 Wabo verlenen van de vergunning en voor zover hiervoor vermeld de benodigde ontheffing(en) voor de activiteit 'Bouwen'.

Aan deze omgevingsvergunning verbinden wij met betrekking tot de activiteit 'Bouwen' de volgende voorschriften:

Het bouwen moet gebeuren volgens de bepalingen van het Bouwbesluit en de Bouwverordening. Tevens moet worden voldaan aan de hierna genoemde, op de gewaarmerkte tekening(en) en bijlagen aangegeven, nadere voorschriften en bepalingen.

Voorschriften op basis van het Besluit omgevingsrecht (Bor)

(keuze)
Instandhoudingstermijn (artikel 5.1 Bor) (bij seizoensgebonden bouwwerk)
U bent verplicht het bouwwerk binnen de gegeven tijdvakken onderscheidenlijk op te richten, te gebruiken en te slopen.

(keuze)
Instandhoudingstermijn (artikel 5.16 Bor) (bij tijdelijk bouwwerk)

Na het verstrijken van de aangegeven termijn bent u gehouden terstond te uwer keuze hetzij de voor de verlening van de omgevingsvergunning bestaande toestand te herstellen, hetzij die met de van toepassing zijnde voorschriften van het bestemmingsplan of de beheersverordening in overeenstemming te brengen.

Voorschriften op basis van de Regeling omgevingsrecht (Mor)

(keuze)
Nader in te dienen gegevens en bescheiden (artikel 2.2 / 2.3 onder i / 2.4 / 2.5 juncto 2.7 Mor)
De volgende gegevens en bescheiden dienen uiterlijk drie weken voor de aanvang van de desbetreffende handeling ter beoordeling aan de Dienst Stedelijke Ontwikkeling, Postbus 12655, 2500 DP Den Haag, , o.v.v. ons referentienummer *(invullen)*, alsnog te worden overgelegd:

Gegevens en bescheiden waaruit blijkt dat het te bouwen bouwwerk voldoet aan de gestelde eisen in relatie tot:
- *(invullen desbetreffende onderdelen Mor)*

NB
- *Bouwveiligheidsplan*
- *bouwplaatsinrichting*
- *bouwfysische gegevens*
- *gegevens m.b.t. brandveiligheid*
- *(et cetra)*

Met de uitvoering van de desbetreffende handeling mag niet worden begonnen voordat de daarop betrekking hebbende tekeningen en/of berekeningen door de Dienst Stedelijke Ontwikkeling, zijn goedgekeurd. Tevens dienen de goedgekeurde tekeningen en berekeningen op het werk aanwezig te zijn.

(keuze)
Nader in te dienen bouwplaatsinrichting
Voordat met de bouwwerkzaamheden wordt begonnen, dient een door de Dienst Stedelijke Ontwikkeling, goedgekeurde bouwplaatsinrichting aanwezig te zijn.
De aanvrager dient tekeningen van de bouwplaatsinrichting en reclamevoering op het bouwterrein te overleggen bij de Dienst Stedelijke Ontwikkeling. Met de werkzaamheden mag pas een aanvang genomen worden nadat hierop goedkeuring is verkregen.

Voorschriften op basis van het Bouwbesluit

Aanwezigheid bescheiden (artikel 1.23 Bouwbesluit)
Tijdens het bouwen moeten, voor zover van toepassing, de volgende bescheiden of een afschrift daarvan op het terrein aanwezig zijn:
a. de omgevingsvergunning voor het bouwen;
b. het bouwveiligheidsplan als bedoeld in artikel 8.3 van het Bouwbesluit;
c. afschrift van een besluit ingevolge artikel 13, 13a, of 14 van de Woningwet, dan wel een besluit tot oplegging van een last onder bestuursdwang dan wel last onder dwangsom, en
d. overige voor het bouwen van belang zijnde vergunningen en documenten met nadere voorwaarden en ontheffingen.

Het uitzetten van de bebouwingsgrenzen (artikel 1.24 Bouwbesluit)
Met het bouwen van het bouwwerk waarop deze vergunning ziet, wordt, onverminderd de voorwaarden bij deze vergunning, niet begonnen voordat voor zover nodig door of namens het bevoegd gezag:
a. de rooilijnen of bebouwingsgrenzen op het bouwterrein zijn uitgezet, en
b. het straatpeil is uitgezet.

Mededeling aanvang en beëindiging bouwwerkzaamheden (artikel 1.25 Bouwbesluit)

In dit document zijn automatisch alle gemaakte adviezen opgenomen.
Dit document wordt beschikbaar gesteld aan de regisseur

(deze toelichting wordt niet opgenomen in het verzameladvies)

Ten minste twee werkdagen voor de feitelijke aanvang van de bouwwerkzaamheden waarop deze vergunning ziet, dient de houder van deze vergunning ons schriftelijk van de aanvang van die werkzaamheden, met inbegrip van ontgravingswerkzaamheden, in kennis te stellen.

Ten minste op de dag van beëindiging van de bouwwerkzaamheden waarop deze vergunning ziet, dient de houder van deze vergunning ons schriftelijk van de beëindiging van die werkzaamheden in kennis te stellen.

Het bouwwerk voor het bouwen waarvan deze vergunning is verleend, mag niet in gebruik worden gegeven of genomen indien dit niet gereed is gemeld.

Evt. specifieke voorschriften afhankelijk van initiatief.

Voorschriften op basis van de Bouwverordening

Bij het bouwen dient in verband met het bouwtoezicht te worden voldaan aan de voorschriften als bedoeld in artikel 4.2 en 4.4 tot en met 4.14 van de Bouwverordening. In het bijzonder wijzen wij u op artikel 4.2 van de Bouwverordening op grond waarvan op het bouwterrein de volgende bescheiden verplicht aanwezig moeten zijn:

- de omgevingsvergunning voor het bouwen,
- andere toestemmingen,
- het bouwveiligheidsplan,
- een besluit ingevolge artikel 13, 13a en 14, tweede lid, sub b van de Woningwet, dan wel een besluit tot toepassing van bestuursdwang of oplegging van een last onder dwangsom.

Evt. specifieke voorschriften afhankelijk van initiatief.

LET OP!
Bij VVGB kunnen voorschriften zijn aangegeven die moeten worden overgenomen in de omgevingsvergunning en bepalend zijn voor de beslissing.

Nadere aanwijzingen

(keuze)
Om de beoogde activiteiten te kunnen verrichten wijzen wij u in ieder geval op de eventue(e)l(e) (keuze) vergunningplicht / benodigde ontheffingen op grond van:
(keuze)

- Wet algemene bepalingen omgevingsrecht *(invullen naam en adres bevoegd bestuursorgaan + wettelijk voorschrift te nemen besluit)*,
- Ontgrondingenwet*(invullen naam en adres bevoegd bestuursorgaan + wettelijk voorschrift te nemen besluit),*
- Grondwaterwet *(invullen naam en adres bevoegd bestuursorgaan + wettelijk voorschrift te nemen besluit),*
- Wet verontreiniging oppervlaktewateren *(invullen naam en adres bevoegd bestuursorgaan + wettelijk voorschrift te nemen besluit),*
- Wet bodembescherming *(invullen naam en adres bevoegd bestuursorgaan + wettelijk voorschrift te nemen besluit),*
- Wet milieubeheer *(invullen naam en adres bevoegd bestuursorgaan + wettelijk voorschrift te nemen besluit),*
- Waterwet/Keur Delfland 2010 *(invullen naam en adres bevoegd bestuursorgaan + wettelijk voorschrift te nemen besluit),*
- Huisvestingswet *(invullen naam en adres bevoegd bestuursorgaan + wettelijk voorschrift te nemen besluit),*
- Drank- en Horecawet *(invullen naam en adres bevoegd bestuursorgaan + wettelijk voorschrift te nemen besluit),*
- Algemene Plaatselijke Verordening voor Den Haag *(invullen naam en adres bevoegd bestuursorgaan + wettelijk voorschrift te nemen besluit).*
- *etc.*

U dient zelf na te gaan of wellicht nog andere vergunningen/toestemmingen benodigd zijn.

(keuze)

Artikel 53 van de Monumentenwet 1988

In dit document zijn automatisch alle gemaakte adviezen opgenomen.
Dit document wordt beschikbaar gesteld aan de regisseur

(deze toelichting wordt niet opgenomen in het verzameladvies)

(keuze) Het plangebied kent geen archeologische verwachting op de archeologische waarden- en verwachtingenkaart van de gemeente Den Haag. / Uit uitgevoerd archeologisch onderzoek van de Dienst Stadsbeheer, afdeling Archeologie is gebleken, dat de kans op archeologische waarden ter hoogte van het plangebied gering is. Verder archeologisch onderzoek is niet nodig. Ondanks de vrijstelling van onderzoek kunnen er bij de werkzaamheden onverhoopt toch archeologische vondsten worden gedaan. In dat geval moet dit per ommegaande gemeld worden bij de Dienst Stadsbeheer, afdeling Archeologie via telefoonnummer 070 - 353 6639 of per e-mail via archeologie@denhaag.nl.

(keuze)
Peilhoogtetekening.
Voor het vaststellen van de peilhoogte kunt u kontact opnemen met de Dienst Stadsbeheer, Productgroep Ingenieursbureau, afdeling Civiele Techniek en Milieu, telefoon 14 070, zijn vastgesteld.
De hoogteligging van de beganegrondvloer ten opzichte van de openbare straat moet in overleg met de stadsdeelinspecteur van het betreffende stadsdeel worden bepaald.

(keuze)
Aansluiting van de riolering op het gemeenteriool
Met betrekking tot deze aansluitvoorwaarden moet in een zo vroeg mogelijk stadium contact worden opgenomen met de Dienst Stadsbeheer, Riolering en Waterbeheersing, afdeling Rioolaansluitingen, telefoon 14 070.

In dit document zijn automatisch alle gemaakte adviezen opgenomen.
Dit document wordt beschikbaar gesteld aan de regisseur

(deze toelichting wordt niet opgenomen in het verzameladvies)

Eerste beoordeling aanvraag ter vaststelling van noodzaak uitgebreide voorbereidingsprocedure

Activiteit : handelen in strijd met regels ruimtelijke ordening
Datum toets : 29 maart 2016
Zaaknummer : 201604699

Is artikel 3.10 van toepassing? (uitgebreide procedure, 26 weken)	
Is de gemeente bevoegd gezag?	
Ontbreken er activiteiten?	
Is de activiteit vergunningvrij?	
Zijn er aanhoudingsgronden? (art. 3.3, 3.4 en/of 3.5 Wabo)	
Vergunning of melding?	
Exploitatieplan vereist?	

De aanvraag houdt in:
het plaatsen van een overkapping voor een snellaadstation Leidsestraatweg tegenover nummer 45 alsmede het aanleggen van een in- en uitrit

De werkzaamheden houden specifiek in:
- het geheel/gedeeltelijk (tijdelijk) veranderen, vergroten, slopen, verplaatsen, gebruiken…

Beoordeling aanvraag in relatie tot overige bepalingen:

- wijziging op eerder verleende vergunning van **datum* met kenmerk * betreffende **omschrijving*;
- Ingediend n.a.v. een *positief/negatief HIT-/beginseluitspraak met kenmerk *;
- Onlosmakelijk verbonden met de activiteit *;
- Wijzen in volledigheid op nog aan te vragen melding (milieu);
- Wijzen in het besluit op nog aan te vragen activiteiten *(niet onlosmakelijk)/ meldingen (Sloop en gebruik) / vergunningen niet wabo (woningonttrekking);

Beoordeling activiteiten: (opnemen in besluit)

Beoordeling activiteit 'Handelen in strijd met regels ruimtelijke ordening'

Het bouwwerk waarop de aanvraag betrekking heeft is gelegen in het *gemeentelijk/Rijksbeschermde stadsgezicht '*' en *betreft/is gelegen bij een bouwwerk dat wordt vermeld op de Lijst Rijks- en Gemeentelijke Monumenten.

Voor zover van toepassing is deze activiteit getoetst aan (*het bestemmingsplan/de beheersverordening) '*', waar in het onderhavige geval de bestemming(en) '*' en de dubbelbestemming '*' is/zijn opgenomen;

Wij hebben vastgesteld dat de aanvraag in strijd is met het van kracht zijnde *bestemmingsplan /beheersverordening voor wat betreft **invullen strijdigheid* / op grond van artikel *.

Tevens hebben wij vastgesteld dat de aanvraag in strijd is met het *ontwerp-bestemmingsplan/de ontwerp-beheersverordening voor wat betreft **invullen strijdigheid* / op grond van artikel *.

Ingewonnen advies/zen:
(invullen wettelijk verplichte advisering voor zover relevant voor de beschikking, zoals Welstand, Bodem, (Waarde-)Archeologie, (Waarde-)cultuurhistorie, Waterbeheerder, VVGB gemeenteraad).

**binnenplanse afwijking*
Wij zijn bereid de afwijking van de desbetreffende bestemmingsplanregels toe te staan op grond van artikel 2.12, lid 1, onder a, sub 1° van de Wet algemene bepalingen omgevingsrecht, juncto artikel * van het bestemmingsplan op grond van de volgende motivering: *

**kruimelafwijking*

In dit document zijn automatisch alle gemaakte adviezen opgenomen.
Dit document wordt beschikbaar gesteld aan de regisseur

(deze toelichting wordt niet opgenomen in het verzameladvies)

Het bestemmingsplan biedt geen (volledig) toereikende afwijkingsmogelijkheid. Wij zijn echter bereid de afwijking van de desbetreffende bestemmingsplanregels toe te staan op grond van artikel 2.12, lid 1, onder a, sub 2º van de Wet algemene bepalingen omgevingsrecht, juncto artikel 4, lid * bijlage II van het Besluit omgevingsrecht (Bor) op grond van de volgende motivering: *

**parkeren*
Op grond van *artikel * van het bestemmingsplan / het parkeerbeleid moet op eigen terrein ruimte aanwezig zijn voor het parkeren of stallen van **aantal* personenauto's. De aanvraag voorziet *niet/ten dele in het vereiste aantal parkeerplaatsen op eigen terrein.

Op grond van de Nota Parkeernormen staan wij toe om af te wijken van de verplichting tot de aanleg van **aantal* parkeerplaatsen op het eigen terrein aangezien:

- In de aanvraag sprake is van een verbouwsituatie;
- Het verschil van **aantal* parkeerplaatsen tussen de parkeerbehoefte van voor de verbouwing **aantal* pp en na de verbouwing **aantal* pp kleiner is dan 3 parkeerplaatsen;
- De aanleg van deze parkeerplaatsen op het eigen terrein niet tot de mogelijkheden behoort.
- Aangetoond is dat parkeren op eigen terrein niet, dan wel slechts ten dele tot de mogelijkheden behoort en elders kan worden voorzien in het tekort van **aantal* parkeerplaatsen door middel van een huurovereenkomst voor de duur van minimaal 10 jaar.

NB.: Het is niet de bedoeling dat hier de adviezen van brandweer, bouwfysica en bouwconstructie komen te staan.

Eindoordeel activiteit 'Handelen in strijd met regels ruimtelijke ordening'
Op basis van de beoordeling van de aanvraag en de ingewonnen adviezen bestaat er geen bezwaar tegen het verlenen van de vergunning op grond van artikel 2.12 lid 1, onder a, sub *1º/2º van de Wet algemene bepalingen omgevingsrecht voor de activiteit 'Handelen in strijd met regels ruimtelijke ordening'.

Mogelijke blokkades, anders dan het bestemmingsplan:
- Burgerlijk Wetboek (v.w.b. uitzicht op andermans erf/ontbreken recht van overpad/…);
- Wet geluidhinder;
- Wet bevordering integriteitsbeoordelingen door het openbaar bestuur;
- Waterstaatkundige belangen (dijken, kades en dijksloten in beheer van waterschap/Rijk);
- Flora- en fauna;
- Geen blokkades.

Voorstel:
Positief beschikken, onder voorbehoud dat voldaan wordt aan de mogelijke blokkades/adviezen, *en aanhouding doorbroken kan worden/niet meer van toepassing is op basis van artikel 3.3 van de Wabo.

Negatief beschikken als gevolg van harde blokkade/gedeeltelijke blokkade(o.g.v. aanvraagformulier).

Advies aanvragen bij: (aankruisen welke adviseur is vereist en specifieke vraag aan adviseur)

Advies vragen aan:		*Opmerking/vraag:*
	Brandweer	
	Bouwfysica	
	Constructie	
	Welstand	
	Verkeer	
	Stedenbouw	
	Economie	
	Monumentenzorg	
	Archeologie	
	Planeconomie	
	TCHoreca	

	DPZ wegbeheerder	
	ODH bodem	
	ODH geluid	
	ODH lucht	
	ODH milieu	
	ODH ext. veiligheid	
	HH-Delfland	
	ACOR	
	DSB-ORG	
	OVO	
	IGG	

Ingewonnen adviezen

handelen in strijd met regels ruimtelijke ordening: AM36 Adviesmodule interne adviseur Monumentenzorg (MZ)

Akkoord

Het laadstation heeft geen (negatieve) invloed op de cultuurhistorische waarden van het beschermde stadsgezicht.

Snellaadstation Bezuidenhoutseweg

handelen in strijd met regels ruimtelijke ordening: AM46 Adviesmodule interne adviseur Ruimtelijke ordening (RO)

Akkoord

De aanvraag houdt in:

Het plaatsen van een overkapping voor een snellaadstation Leidschestraatweg tegenover nummer 45 alsmede het aanleggen van een in- en uitrit

Van toepassing is het bestemmingsplan 'Marlot Reigersbergen'. Ter plaatse geldt de bestemming 'Verkeersdoeleinden hoofdverkeersweg (V-HO)'.

Functionele afweging
Vanuit het gemeentelijke 'plan van aanpak laadinfrastructuur' wordt duidelijk waarom een goede (stedenbouwkundige) inpassing van snellaadstations nodig is. De gemeente stimuleert dit vanuit haar duurzaamheidsdoelstelling (zie toelichting). Vanuit S&P onderschrijven wij het belang van verduurzaming van de stad en de inpassing van laadstations binnnen de huidige infrastructuur.

Voor de locatie Leidschestraatweg heeft het ACOR zich uitgesproken in het ACOR- overleg jl. 9 maart. Hierin werd voor deze locatie aandacht gevraagd voor de tijdelijkheid van deze plek aan de Leidschestraatweg en de wenselijkheid van definitieve inpassing van het laadstation in het Shell-benzinestation aan de Benoordenhoutseweg. De afdeling S&P vindt het eveneens wenselijk om functies voor autoverkeer zoveel mogelijk te clusteren om zodoende verrommeling in de openbare

ruimte te voorkomen. Aangezien het snellaadstation relatief eenvoudig is te verplaatsen (naar de Shell-locatie) is de huidige locatie acceptabel.

Stedenbouwkundige afweging

De vorm en hoogte van de overkapping is niet storend in het omgevingsbeeld aangezien de locatie solitair en terugwijkend in het groen is gelegen. Er is daarnaast geen relatie met omringende bebouwing waardoor de overkapping als storend of te groot beschouwd zou kunnen worden. De te kappen bomen op deze locatie zijn al in een eerder stadium genomineerd om gekapt te worden.

Toelichting

'Elektrische rijders hebben op verschillende momenten en locaties behoefte aan verschillende manieren van opladen. Snelladers zijn een noodzakelijke aanvulling op het laadpalen-aanbod. Tevens zijn deze snelladers handig voor bezoekers van de stad, die na een bezoek weer met een volle batterij naar hun volgende bestemming willen. En als het aantal gemaakte elektrische kilometers in Den Haag toeneemt, dan komt dit weer de gemeentelijke duurzaamheidsdoelstellingen ten goede. Snelladers zijn aanzienlijk duurder dan gewone laadpalen, dus moet een goede afweging gemaakt worden waar en hoeveel er worden geplaatst.'

handelen in strijd met regels ruimtelijke ordening: AM48 Adviesmodule interne adviseur Verkeer en Infra (V en I)

Akkoord/Niet akkoord: * (alleen advies invoegen)

Akkoord onder voorwaarden

Ruimte voor eventuele toelichting op het advies.

De afdeling verkeer is akkoord onder de voorwaarde dat er in het ontwerp getracht wordt het aantal parkeerplaatsen te vergroten van 5 naar 7 parkeerplaatsen. Een echte parkeervraag is lastig te bepalen, maar op dit moment kunnen er 9 voertuigen naast elkaar parkeren. De naastgelegen Horecagelegenheid heeft op basis van de parkeernormen minimaal 5 parkeerplaatsen nodig. Omdat de huidige 9 plekken veelal vol staan adviseren wij daarom het aantal plekken in het nieuwe ontwerp uit te breiden van 5 naar 7. Onder een opzetje voor de indeling met 7 parkeerplaatsen

In dit document zijn automatisch alle gemaakte adviezen opgenomen.
Dit document wordt beschikbaar gesteld aan de regisseur

(deze toelichting wordt niet opgenomen in het verzameladvies)

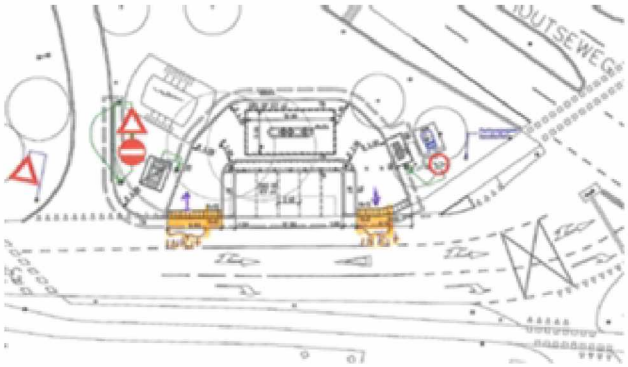

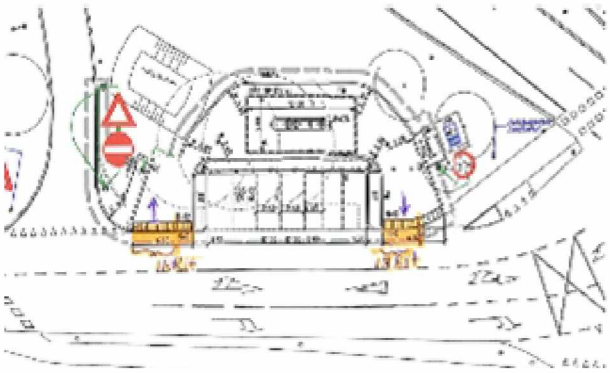

Gemeente Den Haag

Retouradres: Postbus 12655, 2500 DP Den Haag

Uw brief van

Ons kenmerk
201604699/5986291
Behandeld door
5.1.2.e
Doorkiesnummer
5.1.2.e
E-mail

Aantal bijlagen
diversen
Datum
zie documentenlijst

Fastned
t.a.v. 5.1.2.e
James Wattstraat 77
1097 DL AMSTERDAM

Onderwerp
verlening van de gevraagde omgevingsvergunning voor Leidsestraatweg tegenover nummer 45

Geachte mevrouw/mijnheer,

Op 21 maart 2016 hebben wij uw aanvraag om een omgevingsvergunning ontvangen voor het tijdelijk plaatsen van een overkapping voor een snellaadstation Leidsestraatweg tegenover nummer 45 alsmede het aanleggen van een in- en uitrit voor een periode van 5 jaar.

Uw aanvraag omvat de activiteiten 'Aanleg', 'Handelen in strijd met regels ruimtelijke ordening', 'Bouwen' en 'Uitrit aanleggen of veranderen' waarop de reguliere voorbereidingsprocedure van toepassing is. Voor de activiteit 'Werk of werkzaamheden uitvoeren' is geen vergunning benodigd.

Tijdens de behandeling van uw aanvraag hebben wij vastgesteld dat op basis van de beoordeling en de ingewonnen adviezen de omgevingsvergunning voor voornoemde activiteiten kan worden verleend.

Voor de motivering van onze beslissing verwijzen wij naar de bij deze beschikking behorende bijlage waarin per activiteit de beoordeling, de advisering en de van toepassing zijnde voorschriften zijn opgenomen. Deze bijlage moet hier als herhaald en ingelast worden beschouwd.

Besluit:

Gelet op het bepaalde in de artikelen 2.10, 2.12 en 2.18 van de Wet algemene bepalingen omgevingsrecht besluiten wij de gevraagde omgevingsvergunning als bedoeld in artikel 2.1, lid 1, onder a en c en artikel 2.2, lid 1, onder e van deze wet te verlenen met de daarbij behorende in de documentenlijst genoemde bescheiden voor een periode van 5 jaar.

Burgemeester en wethouders van Den Haag,
namens dezen:
Teammanager gebieden, afdeling Vergunningen & Toezicht

5.1.2.e

Mw. E. Vos

Deze omgevingsvergunning treedt op grond van het bepaalde in artikel 6.1 van de Wet algemene bepalingen omgevingsrecht in werking op de dag na de bekendmaking ervan.

Tenslotte wijzen wij u erop dat deze vergunning aan u wordt verleend behoudens rechten van derden en dat door het verlenen van de vergunning niet wordt vooruitgelopen op enige andere door de gemeente krachtens de wet of gemeentelijke verordening, dan wel krachtens eigendomsrecht van de gemeente met betrekking tot de onderhavige aanvraag eventueel te nemen beslissing.

Wij maken u erop attent dat u op eigen risico handelt als u gebruik maakt van de verleende vergunning voordat deze onherroepelijk is.

Bent u het niet eens met dit besluit? En bent u belanghebbende?
Dan kunt u een bezwaarschrift indienen.
Stuur dit bezwaarschrift binnen zes weken na de bekendmaking naar:
Burgemeester en wethouders van Den Haag, AWB/bezwaar,
Postbus 12600, 2500 DJ Den Haag.

Voor het indienen van een bezwaarschrift gelden de volgende regels.

a. Uw naam, adres en telefoonnummer vermeldt u in het bezwaarschrift.
b. U zet uw handtekening onder het bezwaarschrift.
c. U stuurt een kopie van het besluit mee. Heeft u of kunt u dit niet, dan geeft u een duidelijke omschrijving van het besluit waartegen u bezwaar maakt.
d. U vermeldt het kenmerk en de datum van het besluit.
e. De argumenten voor bezwaar schrijft u in de brief.
f. Dient u namens iemand anders het bezwaar in? Stuur dan een volmacht mee.

Indien u schriftelijk bezwaar maakt, wordt u verzocht om een kopie van het besluit waartegen het bezwaar is gericht mee te zenden en in de linkerbovenhoek van de envelop de woorden 'AWB/BEZWAAR' te vermelden.

De indiener van het bezwaarschrift kan, als onverwijlde spoed dat - gelet op de betrokken belangen - vereist, eveneens een voorlopige voorziening (bijvoorbeeld een schorsing van het besluit) vragen bij de president van de rechtbank, Postbus 20302, 2500 EH Den Haag.

Op www.denhaag.nl/bezwaar vindt u meer informatie.

Bijlage:

Beoordeling activiteiten

De aanvraag heeft betrekking op het perceel, kadastraal bekend als gemeente 's-Gravenhage AR, sectie AR, nummer 853.

Op basis van de aard en inhoud van deze aanvraag is volgens de Wet basisregistraties adressen en gebouwen het gebruiksdoel -Overige gebruiksfunctie- vastgesteld.

Het bouwwerk waarop de aanvraag betrekking heeft is gelegen in het Rijks beschermd stadsgezicht 'Marlot en reigersbergen'.

Activiteit 'Bouwen'

Voor zover van toepassing is deze activiteit getoetst aan:
- het bestemmingsplan 'Marlot-Reigersbergen', waar ter plaatse van uw initiatief de bestemming 'Verkeersdoeleinden hoofdverkeersweg' is opgenomen;
- het bestemmingsplan 'parapluherziening Archeologie', waar ter plaatse van uw initiatief de bestemming 'Waarde - archeologie II' is opgenomen;
- de Bouwverordening;
- het Bouwbesluit 2012;
- de Welstandsnota.

Gebleken is dat de aanvraag niet voldoet aan de bouwregels en de doeleindenomschrijving van artikel 14 van het bestemmingsplan 'Marlot-Reigersbergen' voor wat betreft een overschrijding van de toegestane hoogte van bouwwerken en voor wat betreft de functie. Hierdoor wordt de aanvraag mede aangemerkt als een aanvraag tot het afwijken van deze regels.
Dit betekent dat de gevraagde omgevingsvergunning niet kan worden verleend, tenzij wordt afgeweken van de desbetreffende planregels.
Wij zijn bereid deze afwijking toe te staan. Voor de motivering om af te wijken van deze planregels verwijzen wij naar de beoordeling van de activiteit 'Handelen in strijd met regels ruimtelijke ordening'.

Het plangebied heeft volgens het bestemmingsplan 'parapluherziening Archeologie' een dubbelbestemming 'Waarde - archeologie II'. Voor de aanvraag van een omgevingsvergunning geldt dat de waarde van het terrein dat door de werkzaamheden verstoord zal worden vooraf in voldoende mate moet worden vastgesteld. Dit om te kunnen bepalen of er voorwaarden aan de vergunning moeten worden verbonden. Deze bepaling is alleen van toepassing wanneer bij het plan een bodemverstoring op zal treden die groter is dan 50 m2 en dieper gaat dan 50 cm –maaiveld. Uit de ingediende stukken blijkt dat dat bij dit plan niet het geval is. Daarom worden geen voorwaarden verbonden aan de omgevingsvergunning vanuit de archeologische monumentenzorg.

Er is voorts voldoende aannemelijk gemaakt dat voldaan wordt aan de beoordelingsgronden van het Bouwbesluit 2012 en de Bouwverordening.

Eindoordeel activiteit 'Bouwen'

Op basis van de beoordeling van de activiteit bestaat er geen bezwaar tegen het, met toepassing van artikel 2.10 van de Wet algemene bepalingen omgevingsrecht, verlenen van de vergunning voor de activiteit 'Bouwen' voor een periode van 5 jaar.

Aan deze vergunning voor bovengenoemde activiteit verbinden wij de volgende voorschriften:

Het bouwen moet gebeuren volgens de bepalingen van het Bouwbesluit en de Bouwverordening. Tevens moet worden voldaan aan de hierna opgenomen nadere voorschriften en bepalingen.

Voorschriften op basis van het Besluit omgevingsrecht (Bor)

Artikel 5.16 Instandhoudingstermijn
Na het verstrijken van de aangegeven termijn bent u verplicht de voor de verlening van de omgevingsvergunning bestaande toestand hersteld te hebben.

Voorschriften op basis van de Regeling omgevingsrecht (Mor)

Artikel 2.1, 2.2 en 2.7 Nader in te dienen constructieve gegevens en bescheiden
De bij de aanvraag omgevingsvergunning ingediende constructieve tekeningen, berekeningen en/of rapporten geven voldoende informatie over de hoofdlijn van de constructie dan wel het constructieprincipe.

De gegevens en bescheiden betreffende de uitwerking van constructieve delen van het bouwwerk alsmede van het bouwwerk als geheel en betreffende de veiligheid en het voorkomen van hinder tijdens het bouwen dienen tot uiterlijk drie weken voor de start van de uitvoering van de betreffende handeling ter beoordeling te worden overgelegd.
De volgende gegevens en bescheiden dienen daartoe per email te worden aangeleverd aan Dienst Stedelijke Ontwikkeling, Afdeling Vergunningen en Toezicht, Team Bouwconstructies, Bouwfysica en ecologie via oloaanvraag@denhaag.nl onder vermelding van ons kenmerknummer dossiernummer: 201604699.
U kunt de gegevens en bescheiden ook indienen via www.omgevingsloket.nl indien de aanvraag via dit loket is ingediend.

Het **bouwveiligheidsplan** dat minimaal moet bevatten:
- een grondmechanisch advies t.b.v. de funderingswijze;
- een verkeersplan voor stremmingen en omleidingen als de werkzaamheden zoals hijsen van lasten en het plaatsen van bouwplaatsafscheidingen daartoe aanleiding geven;
- een voorstel voor het meten van de trillingen en geluidsniveaus ten gevolge van hei-, of andere werkzaamheden.

De hierna genoemde **constructieve en aanverwante gegevens**:
- het funderingsplan en de uitvoeringswijze;
- de gegevens en berekeningen van de constructies van het bouwwerk;
- de gegevens en sterkteberekening van de glasconstructies.

De aanvrager dient de samenhang kenbaar te maken tussen de voor de bouwactiviteit ingediende gegevens en bescheiden onderling en met de overige gegevens en bescheiden, die bij de aanvraag zijn gevoegd.

Met de uitvoering van de desbetreffende werkzaamheden mag niet worden begonnen voordat de daarop betrekking hebbende tekeningen en/of berekeningen door de Dienst Stedelijke Ontwikkeling, Vergunningen en Toezicht, Team Bouwconstructies, Bouwfysica en – ecologie, zijn goedgekeurd. Tevens dienen de goedgekeurde constructietekeningen en berekeningen op het werk aanwezig te zijn.

Voorschriften op basis van het Bouwbesluit 2012

Artikel 1.23 Aanwezigheid bescheiden
Tijdens het bouwen zijn, voor zover van toepassing, de volgende bescheiden of een afschrift daarvan op het terrein aanwezig:
- de omgevingsvergunning voor het bouwen;
- het bouwveiligheidsplan;
- overige voor het bouwen van belang zijnde vergunningen en documenten met nadere voorwaarden en ontheffingen.

Artikel 1.24 Het uitzetten van de bebouwingsgrenzen
Met het bouwen van het bouwwerk waarop deze vergunning ziet wordt, onverminderd de voorschriften die aan deze vergunning zijn verbonden, niet begonnen voordat voor zover door ons nodig wordt geacht:
- de rooilijnen of bebouwingsgrenzen op het bouwterrein zijn uitgezet, en
- het straatpeil is uitgezet.

Artikel 1.25 Mededeling aanvang en beëindiging werkzaamheden
Ten minste twee werkdagen voor de feitelijke aanvang van de bouwwerkzaamheden waarop deze vergunning ziet, dient de houder van deze vergunning ons schriftelijk van de aanvang van die werkzaamheden, met inbegrip van ontgravingswerkzaamheden, in kennis te stellen.

Ten minste op de dag van beëindiging van de bouwwerkzaamheden waarop deze vergunning ziet, dient de houder van deze vergunning ons schriftelijk van de beëindiging van die werkzaamheden in kennis te stellen.

Nadere aanwijzingen

Om de beoogde activiteiten te kunnen verrichten wijzen wij u in ieder geval op de onderstaande mogelijke vergunning- of meldingsplicht en/of benodigde ontheffingen/onderzoeken. U dient zelf na te gaan of wellicht nog andere vergunningen/toestemmingen benodigd zijn.

Wet algemene bepalingen omgevingsrecht
- Een omgevingsvergunning voor de activiteit 'Reclame' is vereist indien sprake is van het plaatsen van verplaatsbare reclameborden op de straat of stickerreclame geplaatst aan de buitenzijde van een onroerende zaak en die zichtbaar is vanaf een voor het publiek toegankelijke plaats.
- Een omgevingsvergunning voor de activiteit 'Bouwen' is vereist indien sprake is van het plaatsen van een reclame-uiting aan het bouwwerk, zoals een lichtbak of uithangbord.
- Een omgevingsvergunning voor de activiteit 'Kappen' is vereist indien sprake is van het kappen van bomen.

Wij verzoeken u de benodigde formulieren met bijbehorende stukken in te dienen bij de Gemeente Den Haag, Postbus 12655, 2500DP Den Haag of de aanvraag in te dienen via www.omgevingsloket.nl.

Algemene Plaatselijke Verordening van Den Haag
Op grond van deze verordening is het verboden zonder vergunning of instemmingsbesluit een voorwerp (bijvoorbeeld een afvalcontainer / steiger) op, in, over of boven de weg te plaatsen, aan te brengen of te hebben, of de weg anders te gebruiken of af te zetten (bijvoorbeeld t.b.v. bouwverkeer /bouwwerkzaamheden/aanpassen wegverharding) dan overeenkomstig de publieke functie daarvan.

De hiervoor benodigde vergunning / instemmingsbesluit en informatie hieromtrent kunnen worden aangevraagd bij de wegbeheerder van stadsdeel Centrum, Dienst Publiekszaken. Tel. 14070. (Postbus 12620 2500 DL Den Haag) of via:
http://www.denhaag.nl/home/bewoners/loket/vergunningen/openbare-weg.htm

Wet milieubeheer
Op basis van de Wet Milieubeheer valt het snellaadstation mogelijk onder een inrichting als bedoeld in het Activiteitenbesluit. In het kader hiervan dient u te handelen overeenkomstig de milieuregels uit het Activiteitenbesluit. De melding kunt u doen via: http://aim.vrom.nl/.

Archeologische monumentenzorg
Het plangebied kent geen archeologische verwachting op de archeologische waarden- en verwachtingenkaart van de gemeente Den Haag. Toch kunnen er tijdens de werkzaamheden archeologische vondsten worden gedaan. Dit moet de uitvoerder of initiatiefnemer op grond van artikel 53 van de Monumentenwet 1988 onverwijld melden bij de afdeling Archeologie van de gemeente Den Haag. Deze melding kan worden gedaan bij de Dienst Stadsbeheer, afdeling Archeologie, Spui 70, 2511 BT DEN HAAG, telefoon 070 - 353 6639 of per e-mail: archeologie@denhaag.nl.

Peilhoogtetekening
Met de uitvoering mag niet worden begonnen voordat de peilhoogten van de openbare straat, nabij de toegangen van het gebouw, door de Dienst Stadsbeheer, Productgroep Ingenieursbureau afdeling Civiele Techniek en Milieu, (telefoon 5.1.2.e) zijn vastgesteld.
De hoogteligging ten opzichte van de openbare straat moet in overleg met de stadsdeelinspecteur van het betreffende stadsdeel worden bepaald.

Bouwplaatsinrichting
Voordat met de bouwwerkzaamheden wordt begonnen, dient een door de Dienst Stedelijke Ontwikkeling, afdeling Vergunningen &Toezicht, goedgekeurde bouwplaatsinrichting aanwezig te zijn. De aanvrager dient de tekening(en) van de bouwplaatsinrichting en reclamevoering op het bouwterrein te overleggen bij de behandelend stadsdeelinspecteur. Met deze werkzaamheden mag pas een aanvang genomen worden nadat hierop goedkeuring is verkregen.

KLIC-melding kabels en leidingen
Voorafgaande aan de start van de werkzaamheden wordt geadviseerd onderzoek te verrichten naar kabels en leidingen in het terrein en afstemming te zoeken met de leidingbeheerders van de nutsvoorzieningen die in het terrein aanwezig zijn. Minimaal drie dagen voor de uitvoering van werkzaamheden nabij een (gastransport)leiding dient een melding plaats te vinden aan de meldkamer KLIC/werken derden via tel.nr. 0182-623368.

Activiteit 'Handelen in strijd met regels ruimtelijke ordening'

Voor zover van toepassing is deze activiteit getoetst aan het bestemmingsplan 'Marlot-Reigersbergen', waar ter plaatse van uw initiatief de bestemming 'Verkeersdoeleinden hoofdverkeersweg' is opgenomen. De voor 'Verkeersdoeleinden hoofdverkeersweg' aangewezen gronden zijn bestemd primair bestemd voor (al of niet verdiepte) hoofdontsluitingen, openbaar vervoerbaan, voet- en fietspaden, parkeervoorzieningen, verkeersgroen, kunstwerken en bijbehorende voorzieningen zoals verkeersgeleiders, (midden)bermen etc.

Ingevolge artikel 14, lid 2 van de planregels is bebouwing ten dienste van de bestemming en voor doeleinden van kunst en/of openbaar nut, zoals halteplaatsen, abri's, telefooncellen, staatmeubilair en vitrines toegestaan. De hoogte en inhoud van de bouwwerken mogen niet meer bedragen dan respectievelijk 3 meter en 20 m3.

Gebleken is dat de aanvraag niet voldoet aan de bouwregels en de doeleindenomschrijving van artikel 14 van het bestemmingsplan voor wat betreft een overschrijding van de toegestane hoogte van bouwwerken en voor wat betreft de functie.

Het bestemmingsplan biedt geen toereikende afwijkingsmogelijkheid voor de geconstateerde strijdigheden. Wij zijn bereid de afwijking van de desbetreffende bestemmingsplanregels toe te staan op grond van artikel 2.12, lid 1, onder a, sub 2°, van de Wet algemene bepalingen omgevingsrecht, juncto artikel 4, lid 11 van bijlage II van het Besluit omgevingsrecht (Bor) op grond van de volgende motivering:

Functionele afweging
Vanuit het gemeentelijke 'plan van aanpak laadinfrastructuur' wordt duidelijk waarom een goede (stedenbouwkundige) inpassing van snellaadstations nodig is. De gemeente stimuleert dit vanuit haar duurzaamheidsdoelstelling. Wij onderschrijven het belang van verduurzaming van de stad en de inpassing van laadstations binnen de huidige infrastructuur.

Voor de locatie Leidsestraatweg heeft de Adviescommissie Openbare Ruimte (ACOR) zich uitgesproken in het ACOR- overleg van 9 maart jl. Hierin werd voor deze locatie aandacht gevraagd voor de tijdelijkheid van deze plek aan de Leidsestraatweg en de wenselijkheid van definitieve inpassing van het laadstation in het Shell-benzinestation aan de Benoordenhoutseweg. Wij vinden het wenselijk om functies voor autoverkeer zoveel mogelijk te clusteren om zodoende verrommeling in de openbare ruimte te voorkomen. Aangezien het snellaadstation relatief eenvoudig is te verplaatsen (naar de Shell-locatie) is de huidige locatie acceptabel.

Stedenbouwkundige afweging
De vorm en hoogte van de overkapping is niet storend in het omgevingsbeeld aangezien de locatie solitair en terugwijkend in het groen is gelegen. Er is daarnaast geen relatie met omringende bebouwing waardoor de overkapping als storend of te groot beschouwd zou kunnen worden. De te kappen bomen op deze locatie zijn al in een eerder stadium genomineerd om gekapt te worden.
Het laadstation heeft geen (negatieve) invloed op de cultuurhistorische waarden van het beschermde stadsgezicht.

Eindoordeel activiteit 'Handelen in strijd met regels ruimtelijke ordening'

Op basis van de beoordeling van de aanvraag bestaat er geen bezwaar tegen het, met toepassing van artikel 2.12, lid 1, onder a, sub 2°, van de Wet algemene bepalingen omgevingsrecht, verlenen van de vergunning voor de activiteit 'Handelen in strijd met regels ruimtelijke ordening' voor een periode van 5 jaar.

Activiteit 'Uitrit aanleggen of veranderen'

Voor zover van toepassing is deze activiteit beoordeeld aan de hand van de Algemene Plaatselijke Verordening van de gemeente Den Haag.

De aanvraag betreft het plaatsen van een overkapping voor een snellaadstation Leidsestraatweg tegenover nummer 45 alsmede het realiseren van een in- en uitrit.

Ingewonnen adviezen:
Het advies van de wegbeheerder van de Dienst Publiekszaken luidt als volgt:
"*Verkeerstechnisch moet er wel een veilige oplossing zijn voor het aan- en afrijdend verkeer vanaf de Benoordenhoutseweg van- en naar de snel oplaadplaats". De bruikbaarheid, de veiligheid en de doelmatigheid van de weg mogen door het aanleggen van een inrit en uitweg niet nadelig worden beïnvloed."*

Het Advies van de Dienst Stedelijke Ontwikkeling, afdeling Verkeer luidt als volgt:
"Er zijn geen tellingen voor de parkeerdruk van deze locatie bekend. Ter plaatse wordt haaks op de weg geparkeerd. De parkeerplaatsen zijn niet als zodanig gemarkeerd, maar er kunnen zo'n 6 auto's (min of meer legaal) parkeren. In het plan zijn naast de 2 laadplaatsen, nog 5 parkeerplaatsen opgenomen. Met enig sleutelwerk kan daar nog 1 (wellicht 2) parkeerplaats(en) bij. Kortom de parkeersituatie in termen van parkeercapaciteit, wijzigt eigenlijk niet of nauwelijks.
Het advies aan de aanvrager is om de parkeercapaciteit te optimaliseren en verder met het plan akkoord te gaan."

Het advies van de Politie Haaglanden luidt als volgt:
"Verkeerstechnisch gezien zijn er geen bezwaren tegen het aanleggen van een uitweg.
De bruikbaarheid, de veiligheid en de doelmatigheid van de weg worden door het aanleggen van een uitweg niet nadelig beïnvloed."

Het advies van de groenbeheerder van de Dienst Publiekszaken luidt als volgt:
"Er staan een tweetal populieren in de groenstrook waar een snellaadstation gerealiseerd wordt die verwijderd moeten worden. Het kappen van deze bomen is reeds aangevraagd vanuit het populierenproject met dossier nummer 201516246."

We nemen de adviezen, voor zover relevant voor de activiteit 'Uitrit aanleggen of veranderen', over.

Eindoordeel activiteit 'Uitrit aanleggen of veranderen'

Op basis van de beoordeling van de activiteit 'Uitrit aanleggen of veranderen' en de daaraan verbonden advisering bestaat er geen bezwaar tegen het, met toepassing van artikel 2.18 van de Wet algemene bepalingen omgevingsrecht, verlenen van de vergunning voor de activiteit 'Uitrit aanleggen of veranderen' voor een periode van 5 jaar.

MELDING AANVANG WERKZAAMHEDEN

(ten minste twee dagen voor de aanvang melden)

Gemeente Den Haag
Postbus 12655
2500 DP DEN HAAG

Adres : Leidsestraatweg tegenover nummer 45
Dossiernummer : 201604699
Regisseur realisatiefase : 5.1.2.e 5.1.2.e 5.1.2.e @denhaag.nl

Ondergetekende, houder van de omgevingsvergunning geeft hiermee kennis, dat de werkzaamheden zullen beginnen op: _____

Welke ondernemers nemen deel aan de uitvoering en voor welke activiteit?

Activiteit :_____
Naam :_____
Adres: straat + huisnummer :_____
Postcode + plaats :_____
Telefoonnummer :_____

Activiteit :_____
Naam :_____
Adres: straat + huisnummer :_____
Postcode + plaats :_____
Telefoonnummer :_____

Activiteit :_____
Naam :_____
Adres: straat + huisnummer :_____
Postcode + plaats :_____
Telefoonnummer :_____

(zonodig op een afzonderlijk blad vervolgen)

Plaats :_____

Datum :_____

Handtekening vergunninghouder/gemachtigde,

_____

MELDING VOLTOOIING WERKZAAMHEDEN

(Uiterlijk op de dag van beëindiging melden)

Gemeente Den Haag
Postbus 12655
2500 DP DEN HAAG

Adres : Leidsestraatweg tegenover nummer 45
Dossiernummer : 201604699
Regisseur realisatiefase : 5.1.2.e 5.1.2.e 5.1.2.e @denhaag.nl

Ondergetekende, houder van de omgevingsvergunning geeft hiermee kennis, dat de werkzaamheden zijn voltooid op _____

Plaats :_____

Datum :_____

Handtekening vergunninghouder/gemachtigde,

_____

Retouradres: Postbus 12655, 2500 DP Den Haag

Fastned
t.a.v. 5.1.2.e
James Wattstraat 77
1097 DL AMSTERDAM

Uw brief van

Ons kenmerk
201604699/5989887
Behandeld door
5.1.2.e
Doorkiesnummer
5.1.2.e
E-mail

Aantal bijlagen

Datum
27 mei 2016

Onderwerp
aanbieding beslissing aanvraag omgevingsvergunning voor Leidsestraatweg tegenover nummer 45

Geachte mevrouw/mijnheer,

Op de aanvraag voor een reguliere omgevingsvergunning voor het plaatsen van een overkapping voor een snellaadstation Leidsestraatweg tegenover nummer 45 alsmede het aanleggen van een in- en uitrit voor een periode van 5 jaar hebben wij een beslissing genomen.

Bijgaand treft u deze beschikking aan.

Burgemeester en wethouders van Den Haag,
namens dezen:

Projectinspecteur
ing. J.C.P. van Zijp

Deze brief is in een geautomatiseerd proces vervaardigd en daarom niet ondertekend.

Begeleidingsformulier afdeling Bouwconstructies

Locatie	:	Leidsestraatweg tegenover nummer 45
Omschrijving	:	het plaatsen van een overkapping voor een snellaadstation leidsestraatweg tegenover nummer 45 alsmede het aanleggen van een in- en uitrit voor een periode van 5 jaar
Stadsdeel	:	

Dossiernummer	:	201604699
Clusternummer	:	
Centraal nummer	:	
Datum ingekomen	:	21 maart 2016
Type vergunning	:	omgevingsvergunning
Vergunning verleend op	:	
Wethouder	:	

Projectinspecteur	:	5.1.2.e	telefoon:	5.1.2.e
Stadsdeelinspecteur	:		telefoon:	
Adviseur BC	:		telefoon:	

Aanvrager	:	Fastned
Adres	:	James Wattstraat 77
Postcode	:	1097DL
Woonplaats	:	AMSTERDAM
Telefoon	:	
Fax	:	
Contactpersoon	:	5.1.2.e

(Hoofd)constructeur	:	
Adres	:	
Postcode	:	
Woonplaats	:	
Telefoon	:	
Fax	:	
Contactpersoon	:	

Sub-procedure:

- ☐ Constructie
- ☐ Advies beginseluitspraak
- ☐ Advies bouwvergunning
- ☐ Advies sloopvergunning
- ☐ Advies aanlegvergunning
- ☐ Advies grondwerken
- ☐ Advies grondwateronttrekking
- ☐ Advies saneringswerkzaamheden
- ☐ Advies koudeopslag

datum: paraaf:

Gemeente Den Haag

Retouradres: Postbus 12655, 2500 DP Den Haag

Uw brief van

Ons kenmerk
201604699/6155407
Behandeld door
5.1.2.e 5.1.2.e
Doorkiesnummer
(5.1.2.e
E-mail
5.1.2.e @denhaag.nl
Aantal bijlagen
8
Datum
zie documentenlijst

Octatube Nederland Bv
T.a.v.: 5.1.2.e
Rotterdamseweg 200
2628 AS Delft

Onderwerp
Leidsestraatweg tegenover nummer 45 - constructies

Geachte heer 5.1.2.e

Hierbij ontvangt u van bovengenoemd werk de akkoord bevonden stukken betreffende de volgende onderdelen:

Constructies overkapping, geotechnisch onderzoek en funderingsadviespostnr.: 22266811
Wapeningstekening en berekening funderingsplaat postnr.: 22350323
Paalfunderingen, palenplan en paalspecificatie postnr.: 22429435

Aan de goedkeuring wordt de voorwaarde verbonden, dat de stabiliteit tijdens de uitvoering gewaarborgd dient te worden.

Vertrouwende u hiermee voldoende geïnformeerd te hebben.

Met vriendelijke groet,

Burgemeester en wethouders van Den Haag,
namens dezen:
Afdeling Vergunningen en Toezicht
Teammanager, Bouwconstructies, Bouwfysica en -ecologie

ing. M. Labeur

ijb geotechniek

Rapportage
Geotechnisch Bodemonderzoek

Project : Den Haag, Leidsestraatweg
Snellaadstation

Opdrachtnummer : 61152095

Opdrachtgever : Fastned B.V.
James Wattstraat 77-79
1097 DL Amsterdam

datum	deel rapport	omschrijving	projectleider	paraaf
17-12-2015	GB-1	-	5.1.2.e	5.1.2.e

IJB Geotechniek bv

Flevostraat 14
Postbus 210
8530 AE Lemmer

Tel 0514 56 88 00
Fax 0514 56 88 07

www.ijbgroep.nl
info@ijbgroep.nl

Tot de IJB Groep behoren de werkmaatschappijen IJB Heipalen, IJB Funderingen, IJB Mortel, IJB Geotechniek en IJB Engineering.
Op al onze leveringen en diensten zijn de Algemene voorwaarden van de VOTB van toepassing. Een exemplaar wordt u op aanvraag toegezonden.
BTW NL 0042 39 350 B 01, KvK 01059718

1 : Inleiding

Deze rapportage betreft het door IJB Geotechniek uitgevoerde geotechnisch bodemonderzoek.

Achtereenvolgens treft u aan:

* toelichting op het sonderen en de specificatie van de gebuikte apparatuur
* inmeetgegevens van de onderzoekpunten
* eventueel beschikbare foto's van de onderzoekslocatie
* meetresultaten
* situatietekening

IJB totaalconcept:
Het uitvoeren van geotechnisch onderzoek is slechts één onderdeel van het IJB totaalconcept.
Na opstellen van een funderingsadvies kan binnen het totaalconcept ook de productie, levering en installatie van palen voor u worden verzorgd. Het berekenen, produceren en leggen van prefab funderingsbalken maken uw fundering compleet.

Voor meer informatie over dit rapport of andere producten en/of diensten van ons bedrijf kunt u contact opnemen met:

- 5.1.2.e tel. 5.1.2.e
- 5.1.2.e tel. 5.1.2.e

Bijzonderheden tijdens de uitvoering:

-

2 : Sonderingen

Sonderingen zijn uitgevoerd conform NEN-EN-ISO-22476-1 en ons ISO 9001 kwaliteitsysteem.
Het uitvoeren van de sonderingen geschiedt met behulp van hoogwaardige apparatuur. Op basis van de gehanteerde meetmethode en ijking van onze apparatuur kunnen al onze sonderingen ingedeeld worden in toepassingsklasse 3. Dit is met de gebruikelijke meetapparatuur in Nederland de hoogst haalbare kwaliteitsklasse. De metingen worden op onze sondeerwagens uitgevoerd met het nieuwe en voor Nederland unieke optocone systeem. Dit wil zeggen dat de data uit de elektrische conus optisch worden doorgezonden naar de meetunit. Eventueel optredende ruis en daardoor meetonnauwkeurigheden welke bij een lange kabel tussen conus en meetunit kunnen optreden worden hierdoor vermeden.

Tijdens het sonderen worden naast conusweerstand, de sondeersnelheid en helling gemeten. Daar waar aangevraagd wordt ook de mantelwrijving gemeten en gepresenteerd.

De sondeergrafieken worden gepresenteerd ten opzichte van N.A.P., tenzij dit niet gewenst of niet mogelijk is. De sondeergrafiek laat de conusweerstand als functie van de diepte zien. Naarmate de grond stijver is, neemt de sondeerwaarde toe. De eenheid is megapascal, 1 MPa is gelijk aan 1 N/mm². Indien de kleefweerstand is gemeten, is deze met een gestippelde lijn in de grafiek van de conusweerstand gepresenteerd. Het wrijvingsgetal is aan de rechterkant van de grafiek gepresenteerd.

Het wrijvingsgetal geeft samen met de conusweerstand, bij metingen onder de grondwaterspiegel, een beeld van de bodemopbouw. In onderstaande tabel en grafiek zijn enkele kenmerkende waarden van het wrijvingsgetal weergegeven. We wijzen erop dat deze waarden indicatief zijn en getoetst dienen te worden aan locale ervaringen en/of boringen.

Grondsoort	Wrijvingsgetal
Zand	ca. 1
Silthoudend zand	1 á 2
Leem	2 á 3
Klei	3 á 5
Potklei	5 á 7
Veen	7 á 10

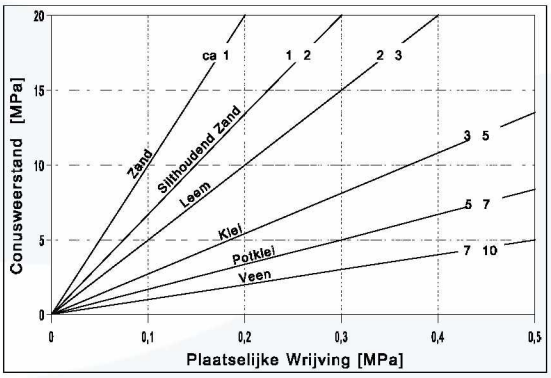

2.1 : Specificatie meet apparatuur

werknummer: 61152095
unit(s): sondeermeester(s)
7 6x6, 18000 kg, 150 kN drukcapaciteit WK KR

conus nr 110717
callibratiedatum 03-11-15
punt (cm2) 15
fabrikant Geopoint
meetbereik: Punt: 100 MPa Kleef: 0.75 MPa Watersp: 10 MPa a=20°

3 : Detail informatie onderzoekspunten

De onderzoekspunten zijn ingemeten met 06 gps apparatuur. De nauwkeurigheid van de meting is in x en y richting maximaal +/- 25 mm en in z richting +/-50 mm. De hoogtemeting van de onderzoekslocaties in het terrein zijn uitgevoerd met als doel de bodemopbouw te refereren aan een vast punt.
Gerapporteerde hoogtes zijn niet geschikt voor andere doeleinden dan dit onderzoek.

De reden waarom de sondering is beeindigd is in de kolom stopcriteria weergegeven.

Indien tijdens het veldwerk de grondwaterstand in het sondeergat is bepaald staat deze ook vermeld. De weergegeven diepte is in meters en ten opzichte van N.A.P. Het betreft een indicatie.

Meetpnt.	X-waarde (m) in RD	Y-waarde (m) in RD	Z-waarde m tov NAP	Stopcriteria	Gws tov NAP
1	83678.98	457239.40	1.07	einddiepte bereikt	-0.38
2	83692.85	457245.61	0.95	einddiepte bereikt	
A	83684.96	457242.07	0.97		

5.1.2.e

Opdracht nr.: 61152095	Sondering: 1	Werkomschrijving:	Leidsestraatweg, Snellaadstation
Hoogte maaiveld: 1.07 m t.o.v. NAP		Plaats:	Den Haag
		Datum: 16-12-2015	Tijd: 13:50

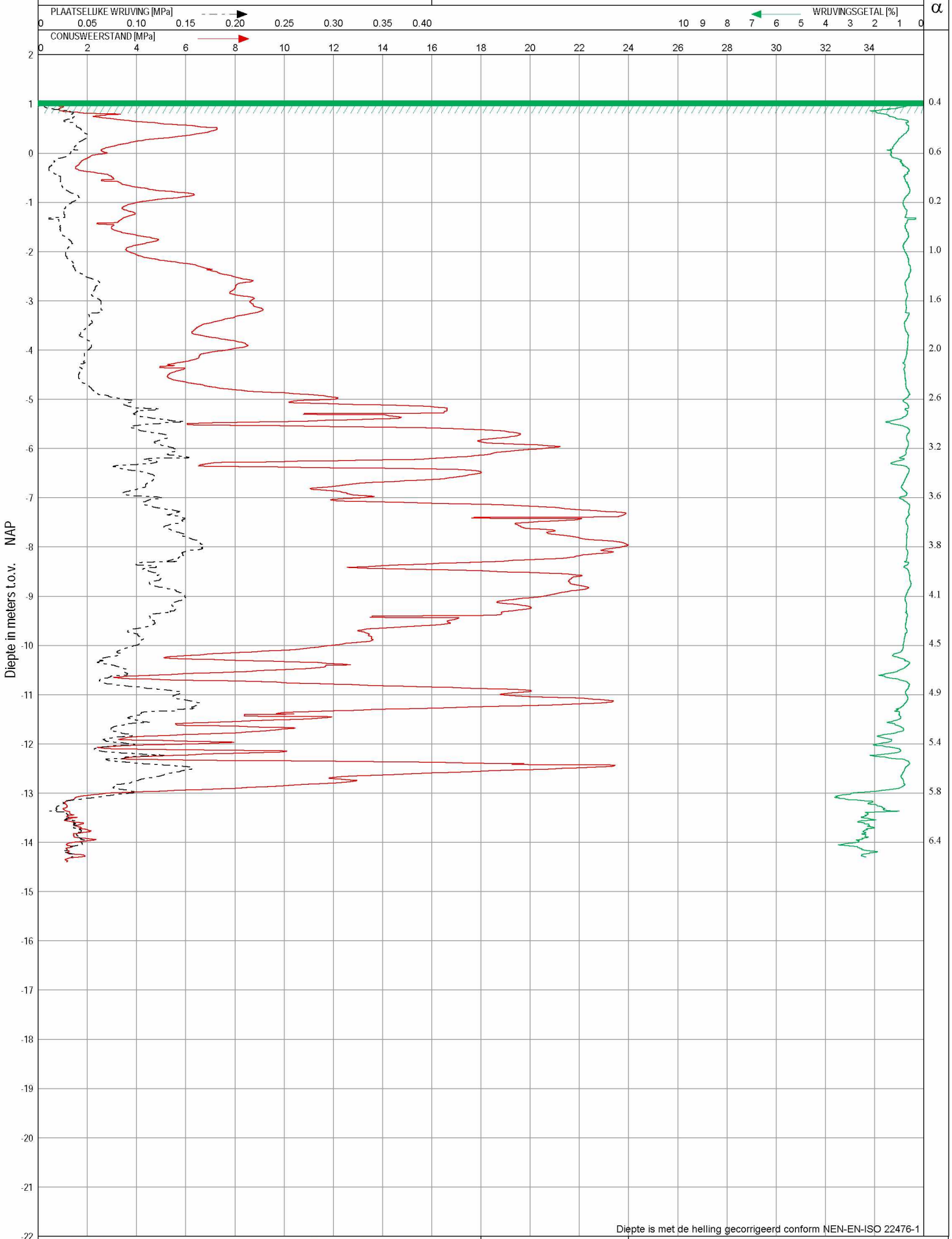

Diepte is met de helling gecorrigeerd conform NEN-EN-ISO 22476-1

ijb geotechniek
Postbus 210, 8530 AE Lemmer, Telefoon 0514 - 56 88 00, Fax 0514 - 56 88 07 E-mail: info@ijbgroep.nl

NEN-EN-ISO 22476-1
Klasse 3/TE1

conus type:	SUB-15	conus nr.:	110717
X-waarde:	83678.98		
Y-waarde:	457239.40		

Opdracht nr.: 61152095	Sondering: 2	Werkomschrijving:	Leidsestraatweg, Snellaadstation
Hoogte maaiveld: 0.95 m t.o.v. NAP		Plaats:	Den Haag
		Datum: 16-12-2015	Tijd: 14:16

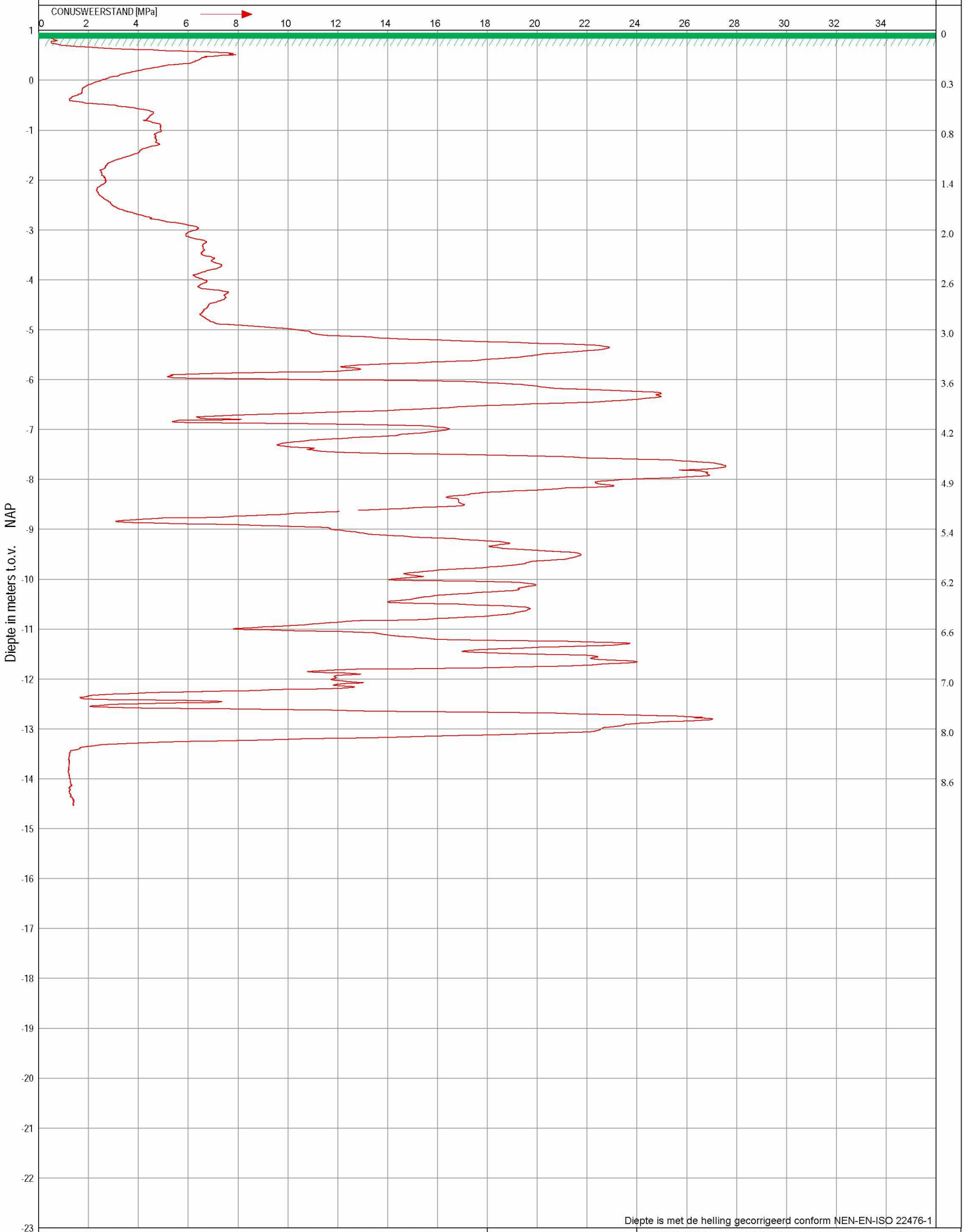

Diepte is met de helling gecorrigeerd conform NEN-EN-ISO 22476-1

ijb geotechniek
Postbus 210, 8530 AE Lemmer, Telefoon 0514 - 56 88 00, Fax 0514 - 56 88 07 E-mail: info@ijbgroep.nl

NEN-EN-ISO 22476-1 Klasse 3/TE1

conus type:	SUB-15	conus nr.:	110717
X-waarde:	83692.85		
Y-waarde:	457245.61		

Boring: A

Datum : 17-12-2015
Hoogte maaiveld : 0.97 mtr t.o.v. N.A.P.
Opmerking :

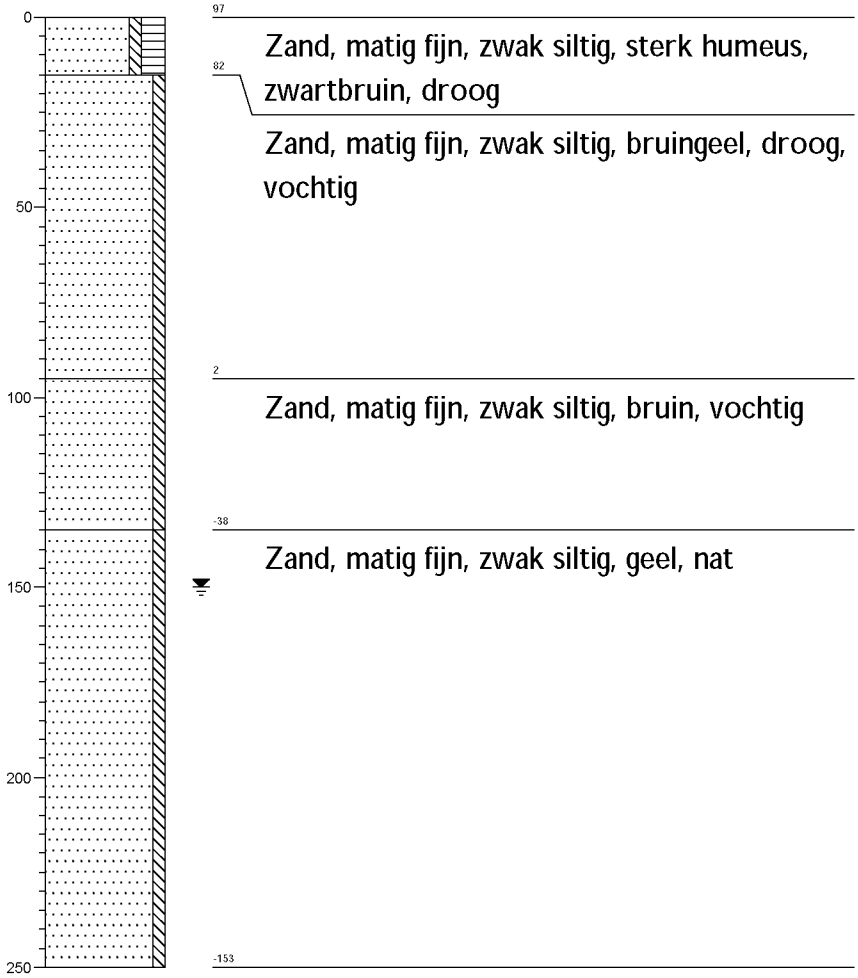

Projectcode : 61152095
Opdrachtgever : Fastned
Plaats : Den Haag
'getekend volgens NEN 5104'

Legenda (conform NEN 5104)

grind

- Grind, siltig
- Grind, zwak zandig
- Grind, matig zandig
- Grind, sterk zandig
- Grind, uiterst zandig

zand

- Zand, kleiïg
- Zand, zwak siltig
- Zand, matig siltig
- Zand, sterk siltig
- Zand, uiterst siltig

veen

- Veen, mineraalarm
- Veen, zwak kleiïg
- Veen, sterk kleiïg
- Veen, zwak zandig
- Veen, sterk zandig

klei

- Klei, zwak siltig
- Klei, matig siltig
- Klei, sterk siltig
- Klei, uiterst siltig
- Klei, zwak zandig
- Klei, matig zandig
- Klei, sterk zandig

leem

- Leem, zwak zandig
- Leem, sterk zandig

overige toevoegingen

- zwak humeus
- matig humeus
- sterk humeus
- zwak grindig
- matig grindig
- sterk grindig

geur

- geen geur
- zwakke geur
- matige geur
- sterke geur
- uiterste geur

olie

- geen olie-water reactie
- zwakke olie-water reactie
- matige olie-water reactie
- sterke olie-water reactie
- uiterste olie-water reactie

p.i.d.-waarde

- >0
- >1
- >10
- >100
- >1000
- >10000

monsters

- geroerd monster
- ongeroerd monster

overig

- bijzonder bestanddeel
- Gemiddeld hoogste grondwaterstand
- grondwaterstand
- Gemiddeld laagste grondwaterstand
- slib
- water

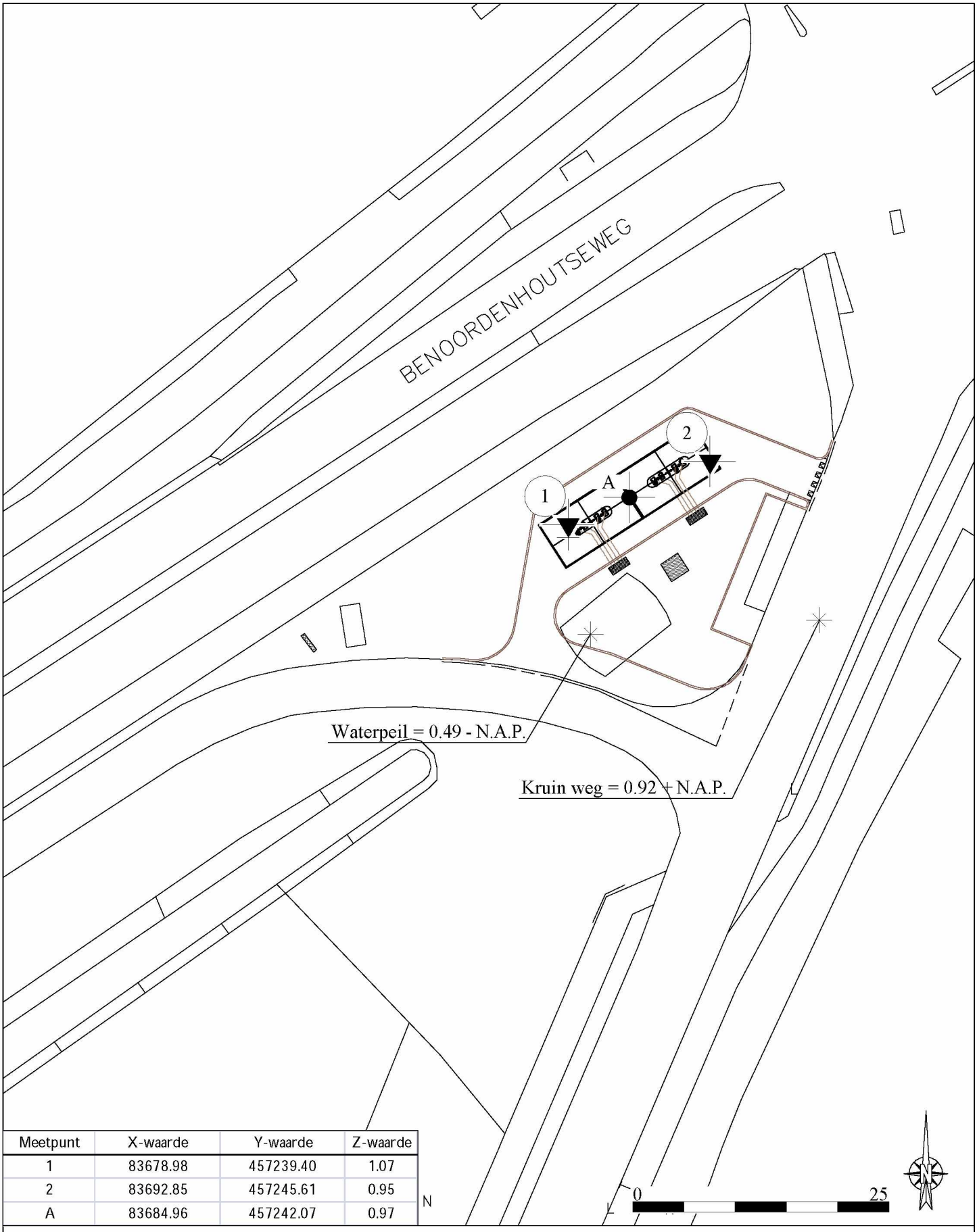

Meetpunt	X-waarde	Y-waarde	Z-waarde
1	83678.98	457239.40	1.07
2	83692.85	457245.61	0.95
A	83684.96	457242.07	0.97

werk : Bouw Snellaadstation nabij de Leidsestraatweg 45
opdrachtgever: Fastned BV
opdracht nr. : 61152095
schaal : 1:500
vast punt : 06-GPS Z waarde = M.V. hoogte t.o.v. N.A.P.
getekend : MdV/KR
gew. 1 :
gew. 2 :

te : Den Haag
datum: 16-12-2015

ijb geotechniek
IJSSELMEERBETON
POSTBUS 210 8530 AE LEMMER TEL. 0514-568800

Legenda

Sonderingen

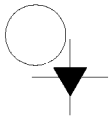

Sondering

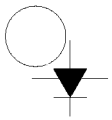

Sondering met plaatselijke kleefmeting

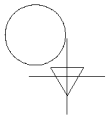

Niet uitgevoerde sondering

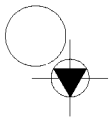

Sondering met boring

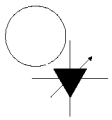

Sondering met waterspanningsmeting

Boringen

Boring

Niet uitgevoerde boring

Boring met peilbuis

Peilmerken

Put

Vast punt (dorpel, kruin weg, vloerpeil, etc)

IJB Geotechniek B.V.
Flevostraat 14
Postbus 210
8530 AE Lemmer
BTW NL004239350B01
KvK 01059718

Project:	Snellaadstation Fastned
Onderdeel:	Berekening wapening prefab betonnen fundatie
Rapportnummer:	61161281-RAP-1B

Opdrachtgever:	Fastned James Wattstraat 77-79 1097 GL Amsterdam

Datum:		7 juli 2016
Gewijzigd:	A	18 juli 2016
Gewijzigd:	B	20 juli 2016

Status:	Definitief
Opsteller:	5.1.2.e (tel. 5.1.2.e
Collegiale toets:	5.1.2.e

INHOUD:

1 Inleiding 3
2 Uitgangspunten 4
2.1 Gegevens derden 4
2.2 De van toepassing zijnde normen 4
2.3 Veiligheidsniveau 5
3 Materialen 5
4 Gebruikte software 5
6 Bepaling wapening opstorting 6
6.1 Krachten in de opstorting 6
6.2 MN Kappa berekening opstorting 7
7 Bepaling wapening plaat 12
7.1 Opneembare momenten 12
7.2 Lengterichting van de plaat 13
7.3 Dwarsrichting van de plaat 14
8 Controle pons 15
9 Stekverbinding betonplaat - paal 16
10 Fundatieplaat op palen 16
11 Fundatieplaat op staal 16
12 Berekening ankers 17

BIJLAGEN:

Bijlage A Opgave belastingen Octatube

1 Inleiding

De IJB Groep heeft van Fastned opdracht ontvangen voor het berekenen, tekenen en leveren van een prefab betonnen fundaties voor snellaadstations. Deze snellaadstations worden in of nabij steden geplaatst. Het ontwerp bestaat uit een luifel van 5 bij 10 meter die door één centrale kolom wordt ondersteund. De betonnen fundatie is zodanig ontworpen zodat deze bij zowel een fundering op palen als op staal toegepast kan worden.

In dit rapport is de wapening in de prefab betonnen fundatie berekend.

2 Uitgangspunten

2.1 Gegevens derden

De basis voor de berekening van de wapening en de betonnen fundatieplaat is de hoofdberekening van Octatube Engineering b.v. die IJB 14-07-2016 per mail heeft ontvangen:

Projectnummer: 07454 – Fastned
Rapportnummer: BR001
Rapportdatum: 14 juli 2016

Uit de berekening van Octatube Engineering b.v. en in mondeling overleg met betreffende opsteller van het rapport (5.1.2.e) blijkt dat onderstaande kan worden aangehouden:

- De reactiekrachten "voet kolom" uit paragraaf 8.1 kunnen gebruikt worden om de wapening in de opstorting te berekenen.
- De momenten in x en y-richting treden niet tegelijkertijd op en hoeven derhalve niet gecombineerd te worden.
- De oplegreacties betonplaat uit hoofdstuk 8.2 kunnen gebruikt worden voor het bepalen van de plaatwapening.
- De weergegeven oplegreacties zijn inclusief het eigen gewicht van de betonplaat.
- De afmetingen van de betonnen fundatie zijn door Octatube Engineering zodanig gekozen dat er geen trek op de palen optreed.
- De krachten in paragraaf 8.1en 8.2 zijn rekenwaarden (dus inclusief veiligheidsfactoren).
- In geval een fundering op staal kunnen de puntlasten worden omgezet tot een lijnlast.
- De gehanteerde belastingen opgegeven door Octatube Engineering b.v. zijn weergegeven in bijlage A van dit rapport.

2.2 De van toepassing zijnde normen

- NEN-EN 1990 Grondslagen voor het constructief ontwerp
- NEN-EN 1991 Belastingen op constructies
- NEN-EN 1992 Ontwerp en berekening van betonconstructies
- NEN-EN 1993-1-8 Ontwerp en berekening van verbindingen
  Inclusief bijbehorende nationale bijlagen

2.3 Veiligheidsniveau

- Gevolgklasse CC1
- Betrouwbaarheidsklasse RC1
- Referentieperiode 50 jaar

De belastingen zijn door Octatube Engineering b.v. opgegeven als rekenwaarden (dus inclusief partiële veiligheidsfactoren). Voor de toetsing in de bruikbaarheidsgrenstoestand (SLS) is aangehouden: SLS = 1/1.25 x ULS. Voor gevolgklasse CC1 is dit een redelijke aanname, voor CC1 geldt namelijk: 1.1*G + 1.35*Q.

3 Materialen

- Betonsterkteklasse C45/55
- Milieuklasse XC4, XD3, XS1,XF2
- Dekking 35 mm
- Betonstaal B500
- Kwaliteit ankers 4.6 thermisch verzinkt

4 Gebruikte software

- Technosoft MN Kappa versie 6.00
- Technosoft Construct versie 6.00

6 Bepaling wapening opstorting

6.1 Krachten in de opstorting

M_x = 173.2 kNm
M_y = 149.9 kNm
F_x = 16.1 kN
F_y = 29.5 kN

Krachten in x- en y richtingen hoeven niet gecombineerd te worden.

Horizontaalkrachten F_x en F_y geven extra moment in opstorting ten gevolge van een excentriciteit:
e = ½ x plaatdikte + hoogte opstorting = ½ x 350 + 600 = 775mm

M_x t.g.v. F_y = 29.5 kN x 0.775 m = 22.9 kNm
M_y t.g.v. F_x = 16.1 kN x 0.775 m = 12.5 kNm

De momenten in de opstoringen worden derhalve:

$M_{x;d}$ = 173.2 + 22.9 = 196 kNm → maatgevende situatie
$M_{y;d}$ = 149.9 + 12.5 = 163 kNm

Voor de toetsing van de scheurvorming is aangehouden $M_{xx;kar}$ = 196 x 0.8 = 156.8 kNm

6.2 MN Kappa berekening opstorting

TS/MN-Kappa **Rel: 6.00 21 jun 2016**

```
Project          : Fastned
Onderdeel        : fundatieplaat
Dimensies        : kN;m;rad  (tenzij anders aangegeven)
Datum            : 29/03/2016
Bestand          : I:\tijdelijk offerte\Fastned Octatube\09 Rapport\
                   Fastned poeropstoring.mnk
Referentieperiode: 50 jaar
```

Toegepaste normen volgens Eurocode met Nederlandse NB

Beton NEN-EN 1992-1-1:2011(nl) C2:2011(nl) NB:2011(nl)

Invoer

Geometrie

```
Elementtype            : Kolom
Scheve buiging         : Ja
Treksterkte fctm,fl    : Nee
Doorsnedevorm          : 29:Veelhoek
```

Oppervlak: 1 Betonkwaliteit: C45/55

nr.	y-coörd. [mm]	z-coörd. [mm]
1	0.0	263.6
2	0.0	636.4
3	263.6	900.0
4	636.4	900.0
5	900.0	636.4
6	900.0	263.6
7	636.4	0.0
8	263.6	0.0

Doorsnedegrootheden

Grootheden exclusief wapening

A_b = 671030 mm^2

z_z = 450.0 mm y_z = 450.0 mm

I_y = 35913945918 mm^4 I_z = 35913945918 mm^4

Wapening

nr.	y-coörd. [mm]	z-coörd. [mm]	Diameter [mm]	As/Ap [mm^2]	Perc. [%]	Staalkwaliteit	Voorspanning [N/mm^2]
1	48.0	290.0	10.0	78.5	100	B500B	0.0
2	48.0	300.0	10.0	78.5	100	B500B	0.0
3	48.0	370.0	10.0	78.5	100	B500B	0.0
4	48.0	530.0	10.0	78.5	100	B500B	0.0
5	48.0	600.0	10.0	78.5	100	B500B	0.0
6	48.0	610.0	10.0	78.5	100	B500B	0.0
7	98.0	235.0	10.0	78.5	100	B500B	0.0
8	106.0	227.0	10.0	78.5	100	B500B	0.0
9	98.0	665.0	10.0	78.5	100	B500B	0.0
10	106.0	673.0	10.0	78.5	100	B500B	0.0
11	227.0	106.0	10.0	78.5	100	B500B	0.0
12	235.0	98.0	10.0	78.5	100	B500B	0.0
13	227.0	794.0	10.0	78.5	100	B500B	0.0

14	235.0	802.0	10.0	78.5	100	B500B	0.0
15	290.0	48.0	10.0	78.5	100	B500B	0.0
16	290.0	852.0	10.0	78.5	100	B500B	0.0
17	370.0	48.0	10.0	78.5	100	B500B	0.0
18	370.0	852.0	10.0	78.5	100	B500B	0.0
19	530.0	48.0	10.0	78.5	100	B500B	0.0
20	530.0	852.0	10.0	78.5	100	B500B	0.0
21	610.0	48.0	10.0	78.5	100	B500B	0.0
22	610.0	852.0	10.0	78.5	100	B500B	0.0
23	665.0	98.0	10.0	78.5	100	B500B	0.0
24	673.0	106.0	10.0	78.5	100	B500B	0.0
25	665.0	802.0	10.0	78.5	100	B500B	0.0
26	673.0	794.0	10.0	78.5	100	B500B	0.0
27	791.0	227.0	10.0	78.5	100	B500B	0.0
28	802.0	235.0	10.0	78.5	100	B500B	0.0
29	794.0	673.0	10.0	78.5	100	B500B	0.0
30	802.0	665.0	10.0	78.5	100	B500B	0.0
31	852.0	290.0	10.0	78.5	100	B500B	0.0
32	852.0	300.0	10.0	78.5	100	B500B	0.0
33	852.0	600.0	10.0	78.5	100	B500B	0.0
34	852.0	610.0	10.0	78.5	100	B500B	0.0
35	852.0	370.0	10.0	78.5	100	B500B	0.0
36	852.0	530.0	10.0	78.5	100	B500B	0.0

Invoer Grafisch

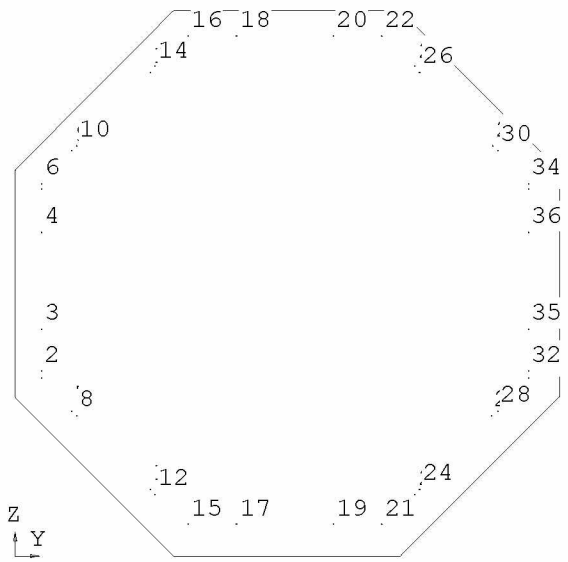

MN-Kappa-diagram -Sterkte-

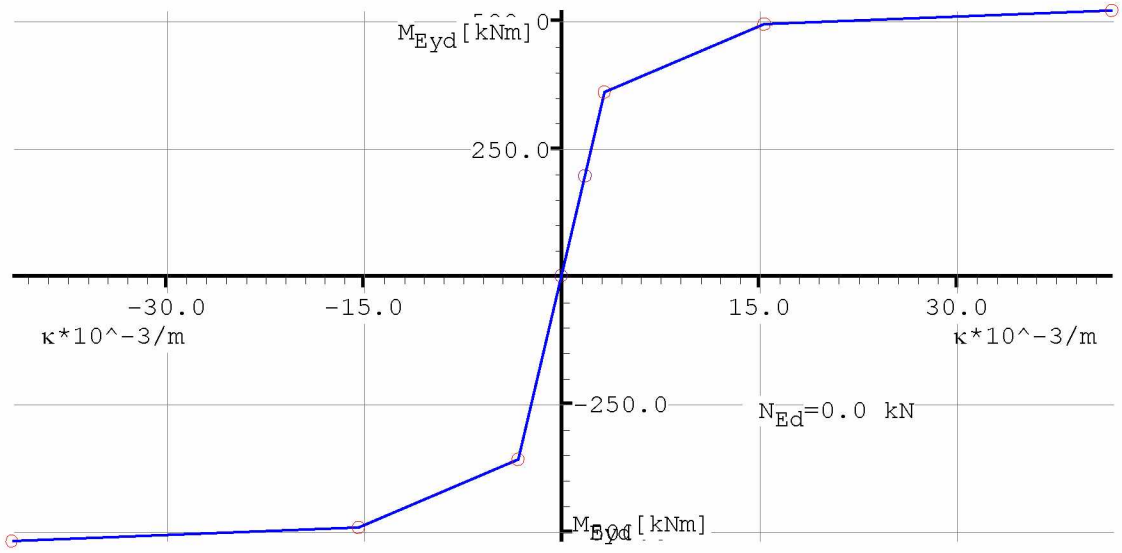

N_{Ed} = 0.000 kN hoek = -270.0 graden

Punt	z' [mm]	Δε [o/oo]	σ [N/mm²]	x [mm]	ε t.p.v. bovenkant [o/oo]	ε t.p.v. onderkant [o/oo]
1: C45/55 breekt	899.8	-3.500	-30.0	84.0	-3.50000	34.02938
2: C45/55 vloeit	899.9	-1.750	-30.0	113.9	-1.75000	12.07552
3: B500B vloeit	47.9	2.174	434.8	186.9	-0.61076	2.33080
4: M_{Ed}=0.000 kNm	-0.0	0.000	0.0	0.0	-0.00000	0.00000
5: M_{Ed}=196.000 kNm	-0.1	-0.332	0.0	186.8	1.26846	-0.33230
6: B500B vloeit	852.0	2.174	434.8	186.8	2.33079	-0.61059
7: C45/55 vloeit	-0.0	-1.750	-30.0	113.8	12.09301	-1.75000
8: C45/55 breekt	-0.0	-3.500	-30.0	83.7	34.15634	-3.50000

Punt	M_{yd} [kNm]	κ [10^{-3}/m]	EI [kNm²]	d [mm]	z [mm]	Voorwaarde
1: C45/55 breekt	-519.8	-41.685	12470	574.7	538.1	$\varepsilon_c=\varepsilon_{cu3}$
2: C45/55 vloeit	-492.7	-15.360	32078	607.6	564.9	$\varepsilon_c=\varepsilon_{c3}$
3: B500B vloeit	-360.3	-3.268	110252	728.7	659.3	$\varepsilon_s=\varepsilon_{ydt}$
4: M_{Ed}=0.000 kNm	-0.0	-0.000	0	0.0	0.0	Normaalkracht
5: M_{Ed}=196.000 kNm	196.0	1.779	110203	728.5	659.1	Fundamenteel
6: B500B vloeit	360.1	3.268	110203	728.5	659.1	$\varepsilon_s=\varepsilon_{ydt}$
7: C45/55 vloeit	492.6	15.381	32029	607.3	564.7	$\varepsilon_c=\varepsilon_{c3}$
8: C45/55 breekt	519.7	41.840	12420	575.0	538.7	$\varepsilon_c=\varepsilon_{cu3}$

M_{Eyd}= 196.000 kNm E = EI_d / $I_{ong.}$ = 110203*109/ 35913945918 = 3069 N/mm²

Sterkte

Art. 6.1 - Eurocode EN 1992-1-1

N_{Ed} = 0.0 kN

$M_{Ey;d}$ = -0.0 kNm $M_{Ez;d}$ = -196.0 kNm

$M_{Ed}+M_{pw}$ = (196.0+ 0.0) = | 196.0 kNm| < M_R = | 519.7 kNm| voldoet

MN-Kappa-diagram -Scheurvorming-

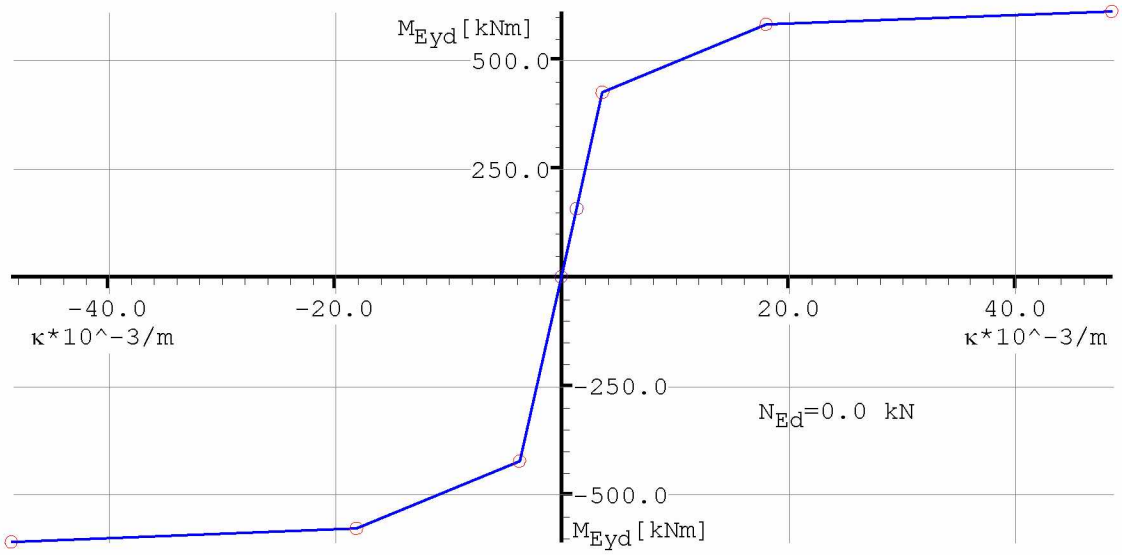

N_{Ed} = 0.000 kN hoek = -270.0 graden

Punt	z' [mm]	Δε [o/oo]	σ [N/mm²]	x [mm]	ε t.p.v. bovenkant [o/oo]	ε t.p.v. onderkant [o/oo]
1: C45/55 breekt	899.8	-3.500	-45.0	72.3	-3.50000	40.09649
2: C45/55 vloeit	899.9	-1.750	-45.0	96.8	-1.75000	14.52107
3: B500B vloeit	47.9	2.500	500.0	162.3	-0.58809	2.67398
4: M_{Ed}=0.000 kNm	-0.0	0.000	0.0	0.0	-0.00000	0.00000
5: M_{Ed}=156.800 kNm	-0.1	-0.217	0.0	162.2	0.98792	-0.21722
6: B500B vloeit	852.0	2.500	500.0	162.2	2.67397	-0.58794
7: C45/55 vloeit	-0.0	-1.750	-45.0	96.7	14.54426	-1.75000
8: C45/55 breekt	-0.0	-3.500	-45.0	72.0	40.24397	-3.50000

Punt	M_{yd} [kNm]	κ [10^{-3}/m]	EI [kNm²]	d [mm]	z [mm]	Voorwaarde
1: C45/55 breekt	-610.5	-48.425	12607	560.6	529.2	$\varepsilon_c=\varepsilon_{cu3}$
2: C45/55 vloeit	-580.0	-18.077	32084	596.4	560.7	$\varepsilon_c=\varepsilon_{c3}$
3: B500B vloeit	-424.6	-3.624	117157	721.2	660.9	$\varepsilon_s=\varepsilon_{ydt}$
4: M_{Ed}=0.000 kNm	-0.0	-0.000	0	0.0	0.0	Normaalkracht
5: M_{Ed}=156.800 kNm	156.8	1.339	117103	721.0	660.7	Frequent
6: B500B vloeit	424.4	3.624	117103	721.0	660.7	$\varepsilon_s=\varepsilon_{ydt}$
7: C45/55 vloeit	579.9	18.105	32029	596.5	560.8	$\varepsilon_c=\varepsilon_{c3}$
8: C45/55 breekt	610.3	48.604	12556	560.9	529.7	$\varepsilon_c=\varepsilon_{cu3}$

Scheurvorming

$M_{Ey;freq}$	= -0.0 kNm	$M_{Ez;freq}$	= -156.8 kNm
$M_{E;freq}$	= 156.8 kNm	$N_{E;freq}$	= 0.0 kN

Art. 7.3.2 m.b.t. keuze scheurbeheersing minimum wapening is niet toegepast

Betondekking

Milieu	:	XD3 (XF2)		
Gestort tegen bestaand beton	:	Nee		
Element met plaatgeometrie	:	Nee		
Specifieke kwaliteitsbeheersing	:	Ja		
Oneffen beton oppervlak	:	Nee		
Ondergrond	:	Glad / N.v.t.		
Constructieklasse	:	S2		
Grootste korrel	:	31.5		
Hoofdwapening	:	2de laag		
Nominale dekking	:	35		
Toegepaste dekking	:	43		
Gelijkwaardige diameter	:	10		
$C_{min,b}$ $C_{min,dur}$ ΔC_{dur}	:	10	30	0
C_{min} ΔC_{dev} C_{nom}	:	30	5	35
Beugel / Verdeelwapening	:	1ste laag		
Nominale dekking	:	35		
Toegepaste dekking	:	35		
Gelijkwaardige diameter	:	8		
$C_{min,b}$ $C_{min,dur}$ ΔC_{dur}	:	8	30	0
C_{min} ΔC_{dev} C_{nom}	:	30	5	35

Art. 7.3.1 - EN 1992-1-1

k_x = 1.00 wk = 0.20 mm

Art. 7.3.3 - EN 1992-1-1

σ_s = 184.7 N/mm^2

$Ø_{km}$ <= $Ø^*_s$ * ($f_{ct,eff}$ / 2.9) * (k_c * h_{cr}) / (2 * (h - d)) (formule 7.6N)

10.0 <= 19.4 * (3.80 / 2.9) * (0.40 * 450) / (2 * (900 - 737)) = 14.0

s <= s_{max} (tabel 7.3N)

160 <= 169

scheurvorming voldoet.

7 Bepaling wapening plaat

7.1 Opneembare momenten

IJB Groep
Lemmer
Gebruikslicentie COMMERCIELE-versie tot 1-1-2017

B wapeningstabel vloeren EC_NL
Versie : 4.14.9 ; NDP :
printdatum : 14-07-2016

tabel opneembare Momenten bij variabele buigwapening in vloeren 1000 x 300

werk	=								
werknummer	= 61161281								
onderdeel	= plaatwapening								
betonkwaliteit	=	C45/55		staalkwaliteit			=	B 500	
karakteristieke kubusdruksterkte	f_{ck}=	55	N/mm^2	karakteristieke cilinderdruksterkte			f_{ck}=	45	N/mm^2
staaltrekspanning	f_{yk}=	500	--	rekenwaarde staaltrekspanning			f_{yd}=	435	N/mm^2
breedte	b=	1000	mm	maatgevende waarde schuifsterkte			$v_{Rd,c}$=	0.61	N/mm^2
hoogte	h=	300	mm	bovengrens schuifsterkte			$v_{Rd,max}$=	7.17	N/mm^2
betondekking onderzijde	c=	45	mm	dwarskrachtweerstand			$V_{Rd,c}$=	153.0	kN
betondekking zijkant	c=	0	mm	dwarskrachtweerstand			$V_{Rd,max}$=	1792.5	kN
minimale betondekking	c_{min}=	35	mm	ρ_{max}=	2.318	%	A_{max}=	5796	mm^2
milieuklasse	XD3	en	XS3	ρ_{min1}=	0.219	%	A_{min}=	548	mm^2
diameter beugels of verdeelwapening	=	0	mm						
verhouding momenten: M_{qp} / M_{Ed}	=	0.75	-						

Als de waarden in kolom met A_s rood en vet zijn weergegeven, dan is de waarde kleiner dan de minimum wapening!

										M_{Rd} zonder controle scheurwijdte				**M_{Rd} inclusief scheurwijdte**		
diameter					diameter				A_s	ρ	d	M_{Rd}	d_{bgl}	d_{max}	hoh $_{max}$	M_{Rd}
mm					mm				mm^2	%	mm	kNm	mm	mm	mm	kNm
Ø	10	-	100						785	0.31	250.0	83.5	0.0	7.1	34	**66.8**
Ø	10	-	100	+	Ø	10	-	100	1571	0.63	250.0	163.1	0.0	6.7	22	**145.1**
Ø	10	-	100	+	Ø	10	-	200	1178	0.47	250.0	123.8	0.0	6.9	28	**106.0**
Ø	10	-	100	+	Ø	10	-	300	1047	0.42	250.0	110.5	0.0	7.0	30	**92.9**
Ø	10	-	100	+	Ø	10	-	400	982	0.39	250.0	103.8	0.0	7.0	31	**86.3**
Ø	10	-	100	+	Ø	10	-	500	942	0.38	250.0	99.8	0.0	7.0	31	**82.3**
Ø	10	-	100	+	Ø	10	-	600	916	0.37	250.0	97.1	0.0	7.0	31	**79.5**
		-														

7.2 Lengterichting van de plaat

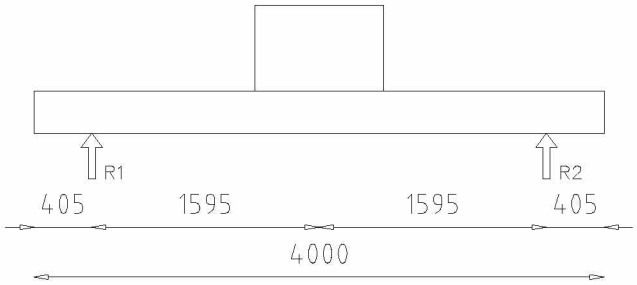

Reactiekrachten volgens berekening Octatube Engineering bedragen (ULS4DL):
R_1 = 29.6 + 29.6 = 59.2 kN
R_2 = 76.4 + 76.4 = 152.8 kN
Hieruit volgt:
M_{Ed} = 1.595 m x 152.8 kN = 244 kNm

Moment per strekkende meter:
M_{Ed} = 244 kNm / 2.9 m = 84 kNm/m'

Kies wapening:
Ø10-100 + Ø10-300 (verdeeld over de plaatbreedte) M_{Rd} = 92.9 kNm/m'

7.3 Dwarsrichting van de plaat

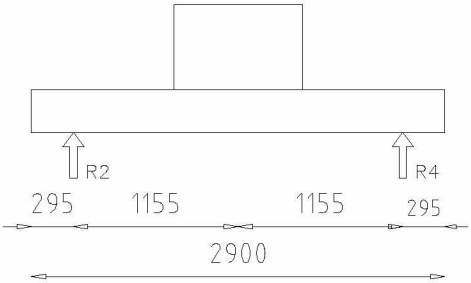

Reactiekrachten volgens berekening Octatube Engineering bedragen (ULS5DL):
R_3 = 89.4 + 89.4 = 178.8 kN
R_4 = 14.5 + 14.5 = 29 kN
Hieruit volgt:
M_{Ed} = 1.155 m x 178.8 kN = 207 kNm

Moment per strekkende meter:
M_{Ed} = 207 kNm / 4.0 m = 52 kNm/m'

Kies wapening:
Ø10-100 M_{Rd} = 66.8 kNm/m'

8 Controle pons

TS/Construct **Rel: 6.00 20 jul 2016**

Project : Fastned
Onderdeel : Prefab fundatie
Datum : 21/06/2016
Eenheden : kN/m/rad
Bestand : P:\2016\61161001 tm 61161500\61161281 Fastned Randstad\09 Rapport\Fastned pons.cnw

Toegepaste normen volgens Eurocode met Nederlandse NB

Belastingen	NEN-EN 1990:2002	C2:2010	NB:2011(nl)
	NEN-EN 1991-1-1:2002	C1:2009	NB:2011(nl)
Beton	NEN-EN 1992-1-1:2011(nl)	C2:2011(nl)	NB:2011(nl)

Pons. (B)

GEOMETRIE

Kolomvorm : Rechthoekig
Kolomsoort : Hoek - onder de vloer
Betonkwaliteit : C45/55
Nuttige hoogte d [mm]: 250

Kolom

Breedte lastvlak	c_1 [mm]:	220	Lengte lastvlak	c_2 [mm]:	220
Randafstand	a_1 [mm]:	185	Randafstand	a_2 [mm]:	295

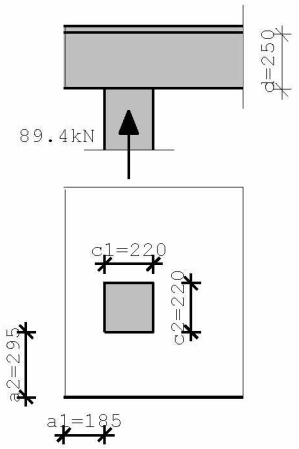

WAPENING

Staalkwaliteit : B500B

Wapeningsratio ρ_{1y}	:	0.00000	Wapeningsratio $_{r1z}$	:	0.00000
Radiale afstand s_r	[mm]:	187	Tangentiële afstand s_t	[mm]:	375
Beugel diameter	[mm]:	6	Hoek α	:	225

BELASTING

Kracht V_{Ed} [kN]: 89.4

RESULTATEN

Ponsomtrek		$V_{Rd,c}$	$V_{Rd,max}$	V_{Ed}	$V_{Rd,s}$	A_{sw}/s_r	A_{sw}	code
	[mm]	[N/mm²]	[N/mm²]	[N/mm²]	[N/mm²]	[mm²/mm]	[mm²]	
u_0	440	n.v.t.	5.90	1.38	n.v.t.	n.v.t.	n.v.t.	
u_1	1705	0.61	5.90	0.36	0.00	0.00	0	[42]

Opmerkingen

[42] Er is geen ponswapening nodig (vEd < vRd,c).

9 Stekverbinding betonplaat - paal

De afmetingen van de plaat zijn zodanig ontworpen dat er geen trek op de palen optreed.
Een praktische verbinding met stekken Ø16 250 mm ingelijmd in de paal voldoet.

10 Fundatieplaat op palen

De maximale paalreactie bedraagt 89.4 kN, zie berekening Octatube Engineering.

11 Fundatieplaat op staal

De betonnen fundatie is zodanig ontworpen dat deze ook op staal gefundeerd kan worden.
De reactie krachten kunnen omgezet worden tot gelijkmatig verdeelde belastingen.

Reactiekrachten volgens berekening Octatube Engineering bedragen (ULS4DL):
R_1 = 29.6 + 29.6 = 59.2 kN
R_2 = 76.4 + 76.4 = 152.8 kN → maatgevend

Stel strookafmetingen bedragen 750 x 2900mm
Grondspanning bedraagt: σ = 152.8 kN / (0.75 m x 2.9 m) = 70 kN/m²

Reactiekrachten volgens berekening Octatube Engineering bedragen (ULS5DL):
R_3 = 89.4 + 89.4 = 178.8 kN → maatgevend
R_4 = 14.5 + 14.5 = 29 kN

Stel strookafmetingen bedragen 750 x 4000 mm
Grondspanning bedraagt: σ = 178.8 kN / (0.75 m x 4.0 m) = 59.6 kN/m²

Afhankelijk van de bodemgesteldheid kan besloten worden om op staal te funderen.
Voor een fundering op staal kan voor de wapening in de plaat dezelfde wapening aangehouden worden als in het geval van een fundering op palen.

12 Berekening ankers

Volgens opgave Octatube moeten 8 ankers M30 worden toegepast. De maximale krachten op de ankers bedragen volgens opgave Octatube:
F_y = 3.7 kN (afchuiving)
F_z = 146 kN (trek)

Controle weerstand verbindingsmiddelen onderworpen aan afschuiving en/of trek			
$F_{v,Ed}$		4 kN	
$F_{T,Ed}$		146 kN	
boutklasse		4.6	
nominale diameter		M30	
$F_{v,Rd}$	106 kN		
α_v	0.6		(boutklassen 4.6, 5.6 en 8.8)
f_{ub}	400		
$A = A_s$	551 mm^2		
γ_{M2}	1.25		
$F_{T,Rd}$	159 kN		
k_2	0.9		(indien verzonken kop 0.63)
f_{ub}	400		
A_s	551 mm^2		
γ_{M2}	1.25		
gecombineerde afschuiving en trek			
$\frac{F_{v,Ed}}{F_{v,Rd}} + \frac{F_{T,Ed}}{1.4\ F_{T,Rd}} \leq 1.0$			
0.03 + 0.66 = 0.69 < 1.0			

σ_s 272 N/mm2 (tbv verankeringslengte)

Er worden akers M30- rond 25 toegepast. Bij volledige verankering kunnen deze ankers een axiale trekbelasting (rekenwaarde) opnemen van 213 kN.

Verankering

$l_{b,rqd} = 27\ ø \times \sigma_{sd}/f_{yd}$ (op basis van C45/55 en goede aanhechtingsomstandigheden en geldig voor staven kleiner dan rond 32)

$l_{b,rqd} = 27 \times 25 \times 272/435 = 422$ mm

$\alpha_2 = 0.875$

$l_{bd} = \alpha_2 \times l_{b,rqd} = 0.875 \times 422$ mm = 370 mm

$l_{bd;toegepast}$ = hoogte opstort + dikte plaat – dekking – 2x diam. wap. net. - tolerantie
= 600 mm + 300 mm – 35 mm – 2x10 mm – 45mm
= 800 mm

l_{bd} < $l_{bd;toegepast}$

370 mm < 800 mm → anker lengte van 800mm voldoet ruim

Conclusie

Met draadeinden M30 kwaliteit 4.6 kunnen de krachten worden overgebracht naar het fundatie-blok, toepassen van 8.8 is derhalve ook akkoord.
Ankers M30-rond 25 minimaal 800 mm in beton verankeren, ankers hoeven niet omgebogen te worden.

Opmerking

Controle voetplaat (stuikweerstand) valt buiten de opdracht / door leverancier luifel.

Bijlage A Opgave belastingen Octatube

8 Reactiekrachten

8.1 Voet kolom

De reactiekrachten zijn hier weergegeven in een ULS Envelop.

- F_x ▪ 16,1 kN
- F_y ▪ 29,5kN
- F_z ▪ 134,3 kN
- M_{xx} ▪ 173,2 kNm
- M_y ▪ 149,9 kNm
- M_{zz} ▪ 12,9 kNm (torsie)

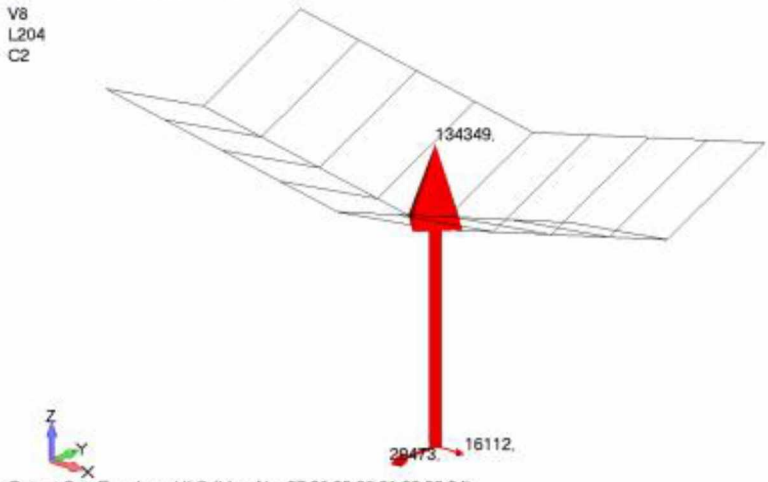

Output Set: Envelope ULS (Max Abs 27,28,29,30,31,32,33,34)
Deformed(138485.): Total Constraint Force

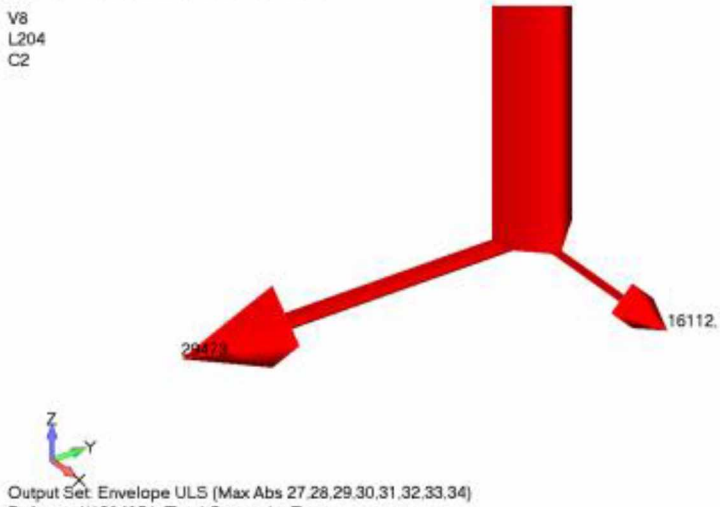

Output Set: Envelope ULS (Max Abs 27,28,29,30,31,32,33,34)
Deformed(138485.): Total Constraint Force

Figuur 57 Constraint Forces (ULS ENV), overview & zoom

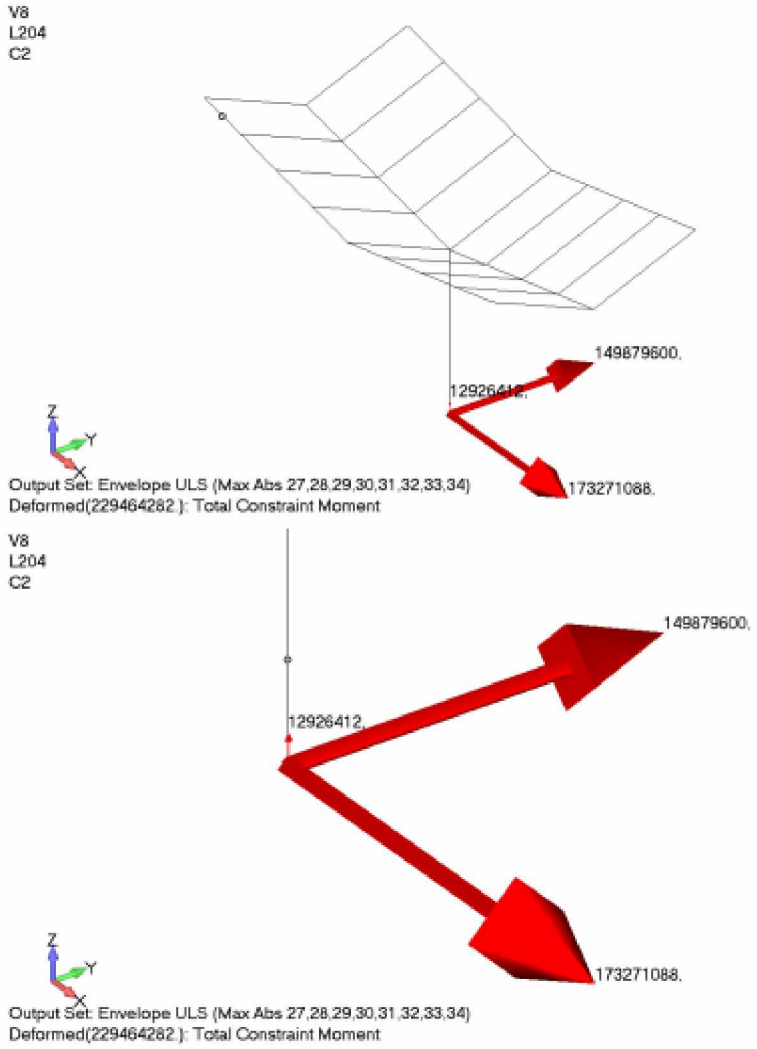

Figuur 58 Total constraint moment (ULS ENV), overview & zoom

8.2 Oplegreacties betonplaat

De luifel wordt geplaatst op een betonplaat van 2,90 x 4,00 meter met een dikte van 300 mm. Voor de verankering zal in het midden de plaat dikker worden uitgevoerd, 900 mm

Voor beide windrichtingen zijn de oplegreacties altijd opwaarts gericht, de luifel staat stevig op de grond met deze voetplaat. De 'oplegging' of kantelpunt op het grondvlak is op 500 mm van de hoek van het beton aangenomen.

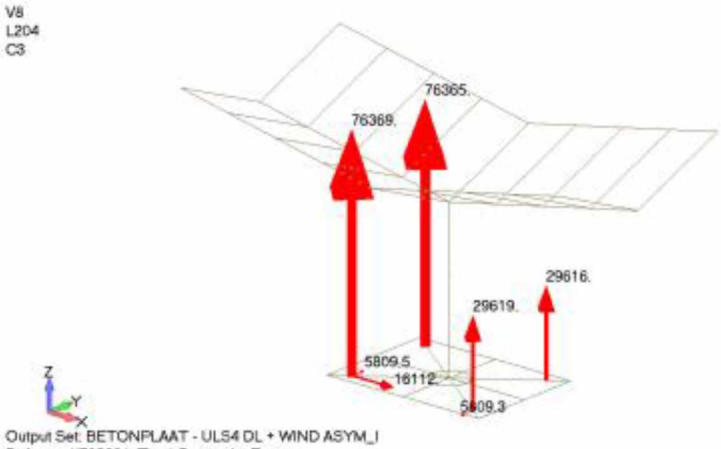

Output Set: BETONPLAAT - ULS4 DL + WIND ASYM_I
Deformed(78266.): Total Constraint Force

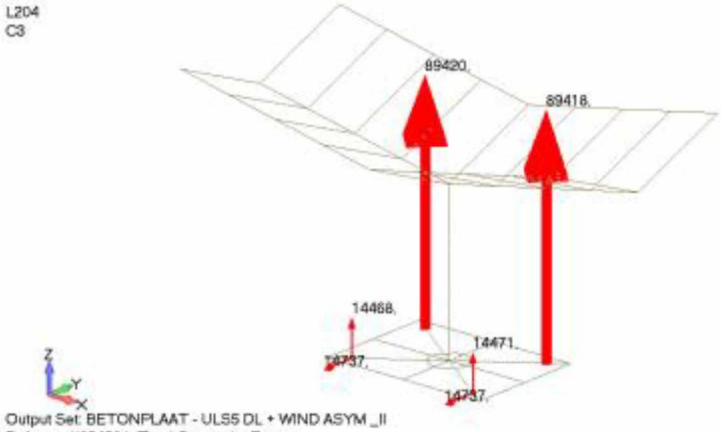

Output Set: BETONPLAAT - ULS5 DL + WIND ASYM _II
Deformed(89420.): Total Constraint Force

Figuur 59 Constraint forces for Asymmetric wind loads (ULS)

Het grondonderzoek zal per locatie worden uitgevoerd. Op basis van dit onderzoek en eventuele overige omgevingsfactoren wordt een keuze gemaakt voor de toe te passen fundering.

De fundering is gestandaardiseerd en geschikt voor vele verschillende situaties. Er zijn in feite 2 basis funderingstypen te onderscheiden:

A. Fundering op staal;
B. Fundering op palen;

De fundering op staal wordt gekozen wanneer voldoende draagkrachtige grond aanwezig is. Eventueel wordt een laag grondverbetering aangebracht. De fundering op palen wordt gekozen wanneer de ondergrond niet voldoende draagkrachtig is, of te slap blijkt te zijn om grote vervormingen te voorkomen. Per locatie zal de paalafmeting en lengte moeten worden bepaald aan de hand van het grondonderzoek.

Naast de standaardoplossingen is er funderingstype C, welke wordt gebruikt in bijzondere situaties. Men kan denken aan slechte grond waardoor een fundering op palen voor de hand ligt, maar waardoor overige omgevingsfactoren het aanbrengen van palen niet toelaat.

Per locatie zal een aanvullende berekening worden aangeleverd welke de funderingsconstructie toelicht en toetst.

Ook wordt een beschouwing gemaakt van de aan te brengen puinlaag / voorzieningen m.b.t. het aan te brengen straatwerk.

8.3 Verankering op betonplaat.

De staalconstructie wordt met 8 ankers M30 vastgezet op de betonplaat. De krachten op de ankers zijn als volgt.

Maatgevende belastingcombinaties op kolomvoet voor bepaling ankerkrachten is: ULS4_ASYM_I en ULS5_ASYM_II. Waarbij de asymmetrische windbelasting opwaarts is gericht.

Kolomvoet	eenheid	ULS 2 UP	ULS 4 UP	ULS 5 UP	ULS ENV
Axial	kN	15,2	-13,6	-17,8	15,2
Shear PL1	kN	0,0	16,0	0,0	16,0
Shear PL2	kN	0,0	0,0	29,3	29,3
Moment PL1	kNm	0,0	-149,9	0,0	149,9
Moment PL2	kNm	0,0	0,0	-173,3	173,3
Torque	kNm	0,0	0,0	0,0	0,0

De maximale krachten op de ankers alle combinaties in beschouwing genomen. Deze waarden gelden voor alle ankers.

F_x ▪ 0
F_y ▪ 3,7 kN (afschuiving)
F_z ▪ 146 kN (trek)

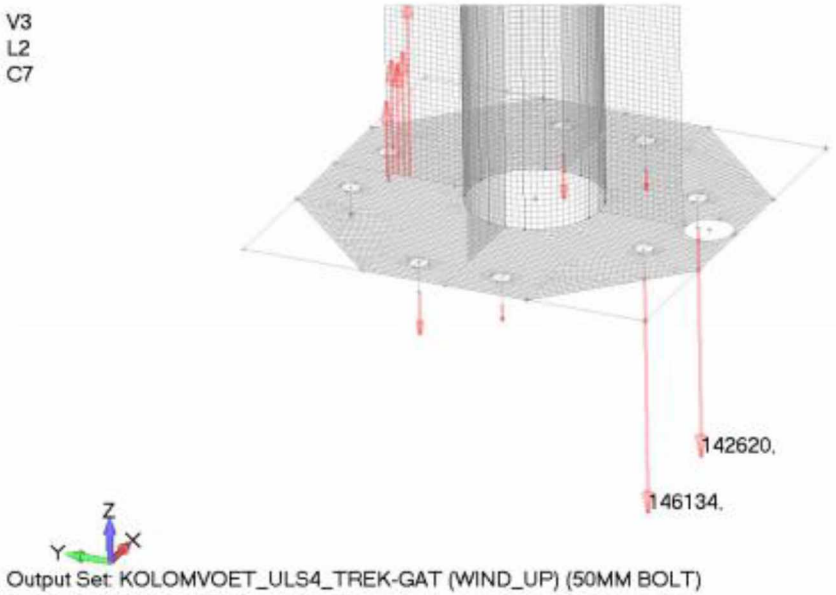

Figuur 60 ULS 4 oplegreacties trek aan zijde buisdoorvoer. Maatgevende waarden aangegeven.

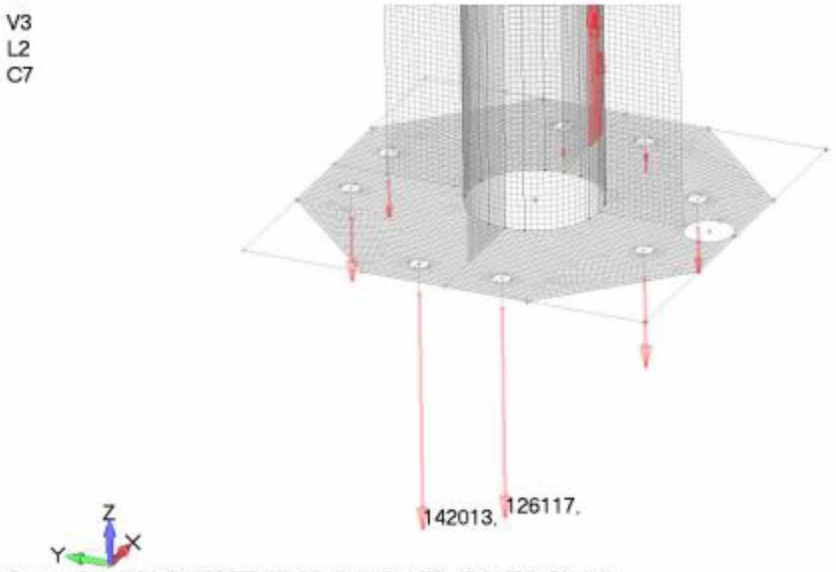

Figuur 61 ULS5 constraint forces Z-as. Maatgevende waarden aangegeven.

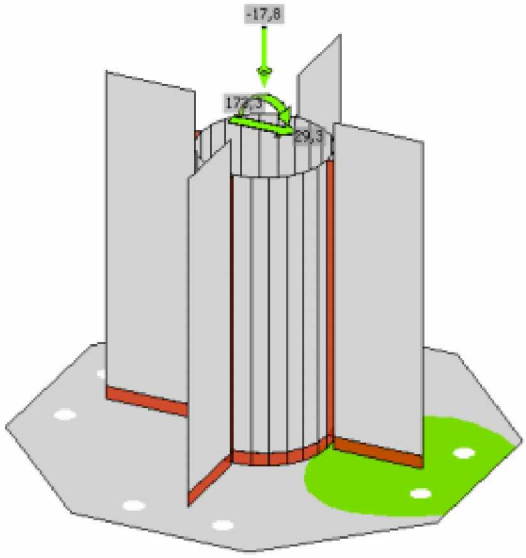

Figuur 62 Impressie betondrukvlak

Organisatieonderdeel Den Haag
Regionale Operationele
Samenwerking Infrastructuur

Behandeld door 5.1.2.e
Functie 5.1.2.e
Bezoekadres Katschiplaan 10
2496 ZN Den Haag
Postadres:
Postbus 264
2501 CG Den Haag
Telefoon 5.1.2.e / 5.1.2.e
E-mail 5.1.2.e @politie.nl

Ons kenmerk 16-03807
Uw kenmerk 201604699
Datum 6 april 2016
Bijlage(n)
Pagina 1/1

Stadsbeheer
11 APR 2016
Archiveren

Gemeente Den Haag
Dienst Stadsbeheer
Vergunningen en Handhaving
Postbus 12651,
2500 DP Den Haag

T.a.v. mevr. 5.1.2.e

Onderwerp Leidsestraatweg: in/uitrit

Naar aanleiding van uw schrijven met bijlagen van 30 maart 2016 deel ik u mede, geen bezwaar te hebben tegen het aanleggen van twee in-uitritten bij het nieuw te bouwen snellaadstation aan de Leidsestraatweg te Den Haag.

De bruikbaarheid van de weg en de veiligheid en doelmatigheid daarvan worden niet door de uitwegen nadelig beïnvloed.

5.1.2.e namens deze
de politiechef van eenheid Den Haag
voor deze

5.1.2.e

5.1.2.e

5.1.2.e

Van: 5.1.2.e <5.1.2.e@fastned.nl>
Verzonden: maandag 12 september 2016 14:47
Aan: Oloaanvraag
Onderwerp: Melding start werkzaamheden Leidsestraatweg Fastned 201604699/5989887
Bijlagen: 61152095-FA-1A Den Haag Leidsestraatweg 18-07-2016.pdf; Leidschestraatweg Den Haag verkennend onderzoek.pdf; 61152095 IJB Geotechniek.pdf; 3950Planning locatie 52 tm 57-2.xls

Geachte heer/mevrouw,

Hierbij willen wij graag melding doen van de start van onze werkzaamheden voor het bouwen van een snellaadstation aan de Leidsestraatweg te Den Haag.

Bijgevoegd treft u aan;

- Planning werkzaamheden. Deze bevat al onze te bouwen stations in deze batch. Echter voor de gemeente Den Haag geldt als start 7 november en als opleverdatum 25 november.
- Geotechnisch bodemonderzoek
- Funderingsadvies
- Verkennend bodemonderzoek
- Het verkeersplan is inmiddels ingediend bij het SBO.

De overige documenten zijn reeds in uw bezit.

Hopende u hiermee voldoende te hebben geïnformeerd.

--
Met vriendelijke groet,

5.1.2.e

5.1.2.e
Construction/Maintenance
FASTNED B.V.
James Wattstraat 77-79 / 1097 DL Amsterdam
5.1.2.e @fastned.nl

5.1.2.e

Van: 5.1.2.e
Verzonden: donderdag 14 april 2016 13:27
Aan: WABO-DIV
Onderwerp: Aanvullingen: Advies Politie voor dossier 201604699 - a/d/ Leidsestraatweg
Bijlagen: 20160414095407269.pdf

Urgentie: Hoog

Beste collega,

Graag de bijlage toevoegen aan dossier 201604699.

Vriendelijke groet,
5.1.2.e
5.1.2.e

Den Haag
5.1.2.e **afdeling HHO**
5.1.2.e
5.1.2.e
www.denhaag.nl
Locatie: Stadsdeelkantoor Haagse Hout
Loudonstraat 95
Postbus 12 600
2500 DJ Den Haag
Aanwezig: ma-, wo-, don- en vrij
Telefonisch bereikbaar: maandag t/m vrijdag van 09:00-14:00 uur

5.1.2.e

Van: 5.1.2.e
Verzonden: woensdag 6 april 2016 8:01
Aan: Oloaanvraag
Onderwerp: FW: Gegevens voor Leidsestraatweg, Den Haag
Bijlagen: 61152095 IJB Geotechniek.pdf; ATT00001.htm; logo-handtekening.png; ATT00002.htm

Graag toevoegen aan dossier 201604699

Van: 5.1.2.e [mailto: 5.1.2.e @fastned.nl]
Verzonden: vrijdag 1 april 2016 16:16
Aan: 5.1.2.e
CC: 5.1.2.e
Onderwerp: Re: Gegevens voor Leidsestraatweg, Den Haag

Beste 5.1.2.e en 5.1.2.e

De gegevens van de graafwerkzaamheden zijn terug te vinden in de bijlage, in vorige mail blijkbaar niet goed mee gekomen.
Het graafwerk voor het straatwerk komt niet onder de 30 cm diepte.
De poer in het midden doet dit wel, maar blijft onder de vierkante meter afmeting die nodig is voor archeologie.

5.1.2.e

Van: 5.1.2.e
Verzonden: woensdag 6 april 2016 8:01
Aan: Oloaanvraag
Onderwerp: FW: Gegevens voor Leidsestraatweg, Den Haag
Bijlagen: Streetview Leidsestraatweg.pdf

Graag toevoegen aan dossier 201604699

Van: 5.1.2.e
Verzonden: vrijdag 1 april 2016 16:13
Aan: 5.1.2.e
Onderwerp: RE: Gegevens voor Leidsestraatweg, Den Haag

Hallo 5.1.2.e

In de bijlage een aantal foto's vanuit de streetview.
Voor de graafdiepte heb ik 5.1.2.e aangeschreven.

Even voor mijn beeldvorming:
Deze ontwikkeling is met de ACOR afgestemd en zij zijn hier mee akkoord.
4.1.4 4.1.4
4.1.4

Groet!

5.1.2.e | 5.1.2.e | Gemeente Den Haag | www.denhaag.nl

Van: 5.1.2.e
Verzonden: vrijdag 1 april 2016 16:03
Aan: 5.1.2.e
Onderwerp: RE: Gegevens voor Leidsestraatweg, Den Haag

Hoi 5.1.2.e

Welstand heeft foto's nodig voor de beoordeling
Je mag ook via de streetview een aantal foto's van de locatie en omgeving genereren en me die als pdf toezenden

Daarnaast wil nog graag ik weten hoe diep ten behoeve van de aanleg van het straatwerk wordt gegraven (meer of mine dan 0,5 meter) i.v.m. archeologie

Met vriendelijke groet,

5.1.2.e

Van: 5.1.2.e
Verzonden: vrijdag 1 april 2016 15:52
Aan: 5.1.2.e
Onderwerp: FW: Gegevens voor Leidsestraatweg, Den Haag

Hallo 5.1.2.e

Ter aanvulling op de vraag die 5.1.2.e hier opwerpt:
We hebben wel locatiebezoek gedaan, maar daarbij geen eigen foto's gemaakt.
Op dit moment heb ik dus alleen Streetview en vanuit onze eigen applicatie overzichtsfoto's.

Wil je dat ik ter plaatse foto's ga maken ter onderbouwing?

Groet,

5.1.2.e | 5.1.2.e Gemeente Den Haag | www.denhaag.nl

Van: 5.1.2.e [mailto 5.1.2.e @fastned.nl]
Verzonden: vrijdag 1 april 2016 15:39
Aan: 5.1.2.e
CC: 5.1.2.e
Onderwerp: Re: Gegevens voor Leidsestraatweg, Den Haag

Geachte heer 5.1.2.e beste 5.1.2.e

Hierbij de reactie op uw telefoontje van gister. In de bijlage zit meer specificatie over de grond werkzaamheden.
De 203m€ is alle straatwerkzaamheden, dus inclusief de stoep, in- en uitrit.
Helaas heb ik hier geen foto's van de locatie in de huidige situatie. Wellicht heeft 5.1.2.e deze wel?

Met vriendelijke groet,

5.1.2.e

5.1.2.e
FASTNED B.V
James Wattstraat 77 - 79 / 1097 DL Amsterdam
5.1.2.e / 5.1.2.e @Fastned.nl

On 01 Apr 2016, at 14:57, 5.1.2.e <5.1.2.e @fastned.nl> wrote:

5.1.2.e

m2 = 203.2
Diepte, zie bijgevoegde geotechnisch onderzoek

Bomenkap, neen, de twee bomen die gekapt worden, worden al door de gemeente weggehaald, was ook gebeurd als wij niet daar gingen bouwen.

--

Met vriendelijke groet,

5.1.2.e

5.1.2.e / 5.1.2.e
FASTNED B.V.
James Wattstraat 77-79 / 1097 DL Amsterdam
5.1.2.e / 5.1.2.e @fastned.nl

<61152095 IJB Geotechniek.pdf>

Documentenlijst Besluit-verlengen termijn regulier (GG)

Algemene informatie:

Dossier:201604699
Type: Aanvraag Wabo
Omschrijving: het plaatsen van een overkapping voor een snellaadstation Leidsestraatweg tegenover nummer 45 alsmede het aanleggen van een in- en uitrit
Adres: Leidsestraatweg 45

Datum Besluit-verlengen termijn regulier (GG): 12-05-2016

Documenten bij besluit:

Document: Besluit-verlengen termijn
Bestandsnaam: 5976646.out.pdf
Documentid: 32128075
Bestandsgrootte: 100403

E-mail via mailclient verstuurd door 5.1.2.e

Van: 5.1.2.e <5.1.2.e@denhaag.nl>
Naar: 5.1.2.e <5.1.2.e@denhaag.nl>
Cc:
Verstuurd: Dinsdag 29 maart 2016 15:48
Onderwerp: ODW201604699
Bijlage(n): Tekening (WABO) "2255691_1458563202034_95015767-OPLP3T-VER-VO-001_20160216_Leidsestraatweg.pdf" (32051531), ODW3394108459781663791.pdf

5.1.2.e

bijgaande tekening zit in digias

Is dat niet voldoende?
Foto's zijn inderdaad handig

Groet 5.1.2.e
De disclaimer van toepassing op e-mail van de gemeente Den Haag vindt u op:
http://www.denhaag.nl/disclaimer

E-mail via mailclient verstuurd door 5.1.2.e

Van: 5.1.2.e <5.1.2.e@denhaag.nl>
Naar: 5.1.2.e <5.1.2.e@denhaag.nl>
Cc: 5.1.2.e <5.1.2.e@denhaag.nl>
Verstuurd: Vrijdag 08 april 2016 15:11
Onderwerp: ODW201604699
Bijlage(n): Intern advies "5945277.out" (32079587), ODW1008317405454411290.pdf

Hoi 5.1.2.e

Er worden op 4 lokaties in Den Haag, op initiatief van de gemeente zelf, snellaadstations gerealiseerd.
Over deze locaties is overleg geweest met het VOV en de ACOR.
De betrokken groen- en wegbeheerders zijn ook op de hoogte van deze ontwikkeling.
Volgens de aanvrager zal de gemeente ook zelf de benodigde kapvergunning voor deze locatie regelen.

Zou je daarom je advies willen aanpassen?

Met vriendelijke groet

5.1.2.e

De disclaimer van toepassing op e-mail van de gemeente Den Haag vindt u op:
http://www.denhaag.nl/disclaimer

E-mail via mailclient verstuurd door 5.1.2.e

Van: 5.1.2.e <5.1.2.e @denhaag.nl>
Naar: ' 5.1.2.e ' <5.1.2.e @fastned.nl>
Cc: 5.1.2.e <5.1.2.e @denhaag.nl>
Verstuurd: Dinsdag 19 april 2016 09:38
Onderwerp: ODW201604699
Bijlage(n): Intern advies "5953715.out" (32091386), ODW2037467054679020358.pdf, Leidsestraatweg Snellaadstation.pdf

Geachte heer 5.1.2.e beste 5.1.2.e

Afdeling verkeer komt met een voorstel om het aantal pp te verhogen tot 7, zie in bijlage het voorstel.

Naast de afdeling verkeer, adviseert nu ook de wegbeheerder van het stadsdeelkantoor om het aantal plaatsen te compenseren. Hij schrijft

"Even een plaatje erbij gehangen.
We spreken over 10 plaatsen die nu gebruikt worden.
Dus Lijkt me verstandig om deze ook in ieder geval te compenseren/behouden."

Ik hoor graag op of jullie aan deze adviezen tegemoet kunnen komen.

Ps acor en welcie moeten nog adviseren.

Met vriendelijke groet,

5.1.2.e

5.1.2.e
Gemeente Den Haag
Dienst Stedelijke Ontwikkeling
Bestaande Stad en Verkeer
Afdeling Vergunningen & Toezicht
(5.1.2.e)

bezoekadres (op afspraak):
Leyweg 813 2545 HA Den Haag
Postadres:
Postbus 12655 2500 DP Den Haag

De disclaimer van toepassing op e-mail van de gemeente Den Haag vindt u op:
http://www.denhaag.nl/disclaimer

E-mail via mailclient verstuurd door 5.1.2.e

Van: Oloaanvraag <oloaanvraag@denhaag.nl>
Naar: "'5.1.2.e @fastned.nl'" <5.1.2.e @fastned.nl>
Cc: "'5.1.2.e @fastned.nl'" <5.1.2.e @fastned.nl>
Verstuurd: Vrijdag 13 mei 2016 07:39
Onderwerp: Wabo 201604699 Leidsestraatweg t.o. nr. 45
Bijlage(n): Besluit-verlengen termijn regulier (GG) "Besluit-verlengen termijn regulier (GG)-oplegger.pdf" (32128227), Besluit-verlengen termijn "5976646.out.pdf" (32128075), 5976646.out.32128075.pdf, Besluit-verlengen termijn regulier (GG)-oplegger.32128227.pdf

In de bijlage(n) treft u een of meerdere documenten aangaande uw aanvraag om omgevingsvergunning voor het bij het onderwerp genoemde adres.

Mocht u vragen hebben dan verzoeken wij u contact op te nemen met de behandelend medewerker welke genoemd staat in het briefhoofd.

Dienst Stedelijke Ontwikkeling
Afdeling Vergunningen en Toezicht

De disclaimer van toepassing op e-mail van de gemeente Den Haag vindt u op:
http://www.denhaag.nl/disclaimer

Verkennend bodemonderzoek
Leidschestraatweg
Den Haag

Opdrachtgever:	Fastned B.V. 5.1.2.e Meeuwenlaan 100 1021 JL Amsterdam
Datum onderzoek:	januari / februari 2016
Datum rapport:	februari 2016
Projectnummer:	2015.411
Samensteller rapport:	5.1.2.e
Monsternemer:	5.1.2.e

Van der Poel Milieu Advies B.V.
Postbus 71
7475 ZH MARKELO
tel.: 0547 – 261 888
fax: 0547 – 261 050

INHOUDSOPGAVE

Hoofdstuk	Omschrijving	blz.
1	INLEIDING	3
	1.1 Algemeen	3
	1.2 Historisch onderzoek	3
	1.3 Regionale bodemopbouw	3
	1.4 Hypothese	4
2	VELDWERKZAAMHEDEN	4
	2.1 Algemeen	4
	2.2 Lokale bodemopbouw	5
	2.3 Zintuiglijke waarnemingen	5
3	ANALYSERESULTATEN EN BESPREKING	5
	3.1 Uitgevoerde analyses	5
	3.2 Toetsingskader	6
	3.3 Analyseresultaten grond	7
	3.4 Analyseresultaten grondwater	7
4	SAMENVATTING EN CONCLUSIES	7

Bijlagen

1. Situatieschets
2. Analyseresultaten
3. Toetsingstabel
4. Boorprofielen
5. Functiescheiding

1 INLEIDING

1.1 Algemeen

In opdracht van Fastned B.V. is door Van der Poel Milieu Advies B.V. te Markelo een verkennend bodemonderzoek uitgevoerd op een locatie ter plaatse van een perceel aan de Leidschestraatweg te Den Haag (kadastraal bekend als gemeente 's Gravehage, sectie AR, perceelnummer 853 (gedeeltelijk)).

Aanleiding tot het onderzoek is de nieuwbouw van een snellaadstation op de onderzoekslocatie. Het onderzoek heeft tot doel een indruk te verkrijgen omtrent de eventuele aanwezigheid van verontreinigingen in de bodem van het onderzoeksterrein.

Tussen Van der Poel Milieu Advies B.V. en de opdrachtgever is geen sprake van een relatie die de onafhankelijkheid van Van der Poel Milieu Advies B.V. zou kunnen beïnvloeden. Van der Poel Milieu Advies B.V. is BRL/SIKB 2000 met SIKB-protocollen 2001, 2002, 2018 gecertificeerd en erkend. Onderstaande werkzaamheden zijn conform de SIKB-protocollen 2001 en 2002 uitgevoerd.

1.2 Historisch onderzoek

Bron historisch onderzoek	: Bodeminformatiepunt@Denhaag.nl
	: Bodemloket
	: locatiebezoek d.d. 14 januari 2016

De onderzoekslocatie heeft een totale oppervlakte van circa 100 m². De locatie en ten westen van de locatie betreft een grasveld \ berm. Ten noorden bevindt zich de Leidschestraatweg, ten oosten de Benoordenhoutseweg en ten zuiden de afrit.

Uit het standaard historisch vooronderzoek (NEN 5725) blijkt dat op de onderzoekslocatie geen onder- of bovengrondse tanks aanwezig zijn, of zijn geweest. Nabij de locatie zijn diverse onderzoeken en saneringen uitgevoerd met betrekking tot het fietspad F10. In 2001 is ingestemd met de uitgevoerde sanering. (bodemrapportage bodemloket is toegevoegd aan de bijlagen.)

1.3 Regionale bodemopbouw

De diepere bodemopbouw is volgens de literatuur als volgt (bron: Grondwaterkaart van Nederland, kaartblad 30d, 30 oost, 31 west, TNO-DGW):

Het maaiveld bevindt zich op de onderzoekslocatie ongeveer 2 m+ NAP. Direct onder het maaiveld is een Matig Doorlatende Deklaag bestaande uit zand-, veen- en kleiafzettingen van de Westland Formatie. Met name de bovenste delen van de Westland Formatie, welke bestaan uit de zanden van de Oude en Jonge Duin- en Strandafzettingen, zijn relatief goed waterdoorlatend. De deklaag heeft een dikte van circa 15 meter.

Onder de deklaag bevindt zich het Eerste Watervoerend Pakket. Deze bestaat uit de zandige afzettingen van de Formatie van Twente, de Formatie van Kreftenheye, de Eem Formatie, de Formatie van Drenthe, de Formatie van Urk en het bovenste deel van de Formatie van Sterksel. Het Eerste Watervoerend Pakket heeft ter plaatse van de onderzoekslocatie een dikte van ongeveer 40 meter.
In het dieptetraject van 55 tot 65 m- NAP is de Eerste Scheidende Laag aanwezig. Deze laag bestaat uit de kleiige en slibhoudende fijne zanden van de Formatie van Tegelen en plaatselijk het basale deel van de Formatie van Sterksel.
Hieronder bevindt zich het Tweede Watervoerend Pakket.

Uit de isohypsen, die op de TNO- kaarten vermeld staan, blijkt, dat de grondwaterstroming in het Eerste en in het Tweede Watervoerend Pakket zuidoostelijk gericht is. Door de plaatselijke aanwezigheid van oppervlaktewater en grondwaterbronneringen en variaties in maaiveldniveau kan de stromingsrichting van het freatische grondwater hiervan afwijken.
De stijghoogten van het grondwater in het Eerste en het Tweede Watervoerend Pakket bedragen volgens de TNO- kaarten respectievelijk circa 1,0 m-NAP. Uit het huidige onderzoek blijkt, dat de stijghoogte van het freatische grondwater circa 1,8 m-mv bedraagt, hetgeen ongeveer overeenkomt met 0,2 m+ NAP. Omdat de stijghoogten van het grondwater in het freatische pakket hoger is dan die in het Eerste Watervoerend Pakket, is er op de locatie sprake van inzijging. Tussen het Eerste en Tweede Watervoerende Pakket is er nauwelijks een verticale grondwaterstroming aanwezig.

1.4 Hypothese

In het kader van de NEN 5740 is een hypothese gesteld over het karakter van de onderzoekslocatie. Op basis van de informatie uit het vooronderzoek wordt de locatie beschouwd als onverdacht (ONV). De hypothese vormt het uitgangspunt van de gevolgde onderzoeksstrategie tijdens dit onderzoek.

Op basis van het historisch onderzoek kan de onderzoekslocatie ten aanzien van de parameter asbest in bodem als onverdacht worden aangemerkt. Een verkennend onderzoek asbest conform de NEN 5707 wordt niet noodzakelijk geacht.

2 VELDWERKZAAMHEDEN

2.1 Algemeen

Het veldwerk is op 14 januari 2016 uitgevoerd en heeft bestaan uit de volgende werkzaamheden:

- het plaatsen van 2 boringen tot 0,5 m–mv (nrs. 3 en 4);
- het plaatsen van 1 boring tot 2,0 m–mv (nr. 2);
- het plaatsen van 1 boring met peilbuis ten behoeve van het grondwateronderzoek (nr.1).

Het grondwater is bemonsterd op 17 februari 2016. Tijdens de grondwaterbemonstering zijn de waarden voor de pH (zuurgraad), EGV (elektrische geleiding) en de troebelheid (NTU) bepaald.

In bijlage 1 is een situatieschets van het terrein opgenomen met de ligging van de monsterpunten.

Van het opgeboorde materiaal zijn representatieve monsters genomen welke zijn beoordeeld qua textuur, geur en kleur. De boorprofielen zijn opgenomen in bijlage 4.

2.2 Lokale bodemopbouw

De bodem van de onderzochte locatie is tot 2,7 m-mv opgebouwd uit matig fijn, zwak kleihoudend, zwak siltig zand. De bovenlaag (0-0,5 m–mv) is zwak humeus. Tijdens de veldwerkzaamheden bevond het grondwater zich op een diepte van circa 1,2 m-mv.

2.3 Zintuiglijke waarnemingen

Het opgeboorde materiaal is in het veld zintuiglijk beoordeeld. Hierbij zijn geen bijzonderheden waargenomen die duiden op het voorkomen van een mogelijke bodemverontreiniging. Tijdens het veldwerk is door de veldmedewerkers ter plaatse van de boringen in de bodem en op het maaiveld van de locatie zintuiglijk geen asbest verdacht materiaal waargenomen.

3 ANALYSERESULTATEN EN BESPREKING

3.1. Uitgevoerde analyses

Van het opgeboorde materiaal zijn de volgende mengmonsters samengesteld:

- monsterpunten 1 t/m 4 (0-0,5 m–mv);
- monsterpunten 1 en 2 (0,5-2,0 m–mv).

De grondmengmonsters zijn geanalyseerd op het standaardpakket grond. Het grondwatermonster uit peilbuis 1 is geanalyseerd op het standaardpakket grondwater. De samenstelling van de analysepakketten is weergegeven in tabel 3.1.

Tabel 3.1 Samenstelling analysepakketten

Parameters	grond	grond-water
Metalen: barium, cadmium, cobalt, koper, kwik, nikkel, lood, zink, molybdeen	x	x
Minerale olie (GC)	x	x
Polychloorbifenylen (PCB)	x	
Polycyclische aromatische koolwaterstoffen (PAK-10)	x	
Lutum (fractie < 2 µm) + organisch stofgehalte	x	
Vluchtige aromatische koolwaterstoffen (benzeen, tolueen, ethylbenzeen, xylenen), styreen en naftaleen		x
Vluchtige gehalogeneerde koolwaterstoffen (dichloormethaan, trichloormethaan, tetrachloormethaan, trichlooretheen, tetrachlooretheen, 1,1-dichloorethaan, 1,2-dichloorethaan, 1,1,1-trichloorethaan, 1,1,2-trichloorethaan, cis en trans 1,2-dichloorethenen, 1,1-dichlooretheen, 1,2-dichloorethenen, vinylchloride, dichloorpropanen, triboommethaan)		x

3.2 Toetsingskader

De analyseresultaten zijn opgenomen in bijlage 2. Voor grond zijn de gemeten gehalten getoetst aan de achtergrondwaarden (AW) zoals opgenomen in de Regeling bodemkwaliteit en de interventiewaarden (I) uit de Circulaire bodemsanering van 1 juli 2013. De gemeten grondwaterconcentraties zijn tevens getoetst aan de streef- en interventiewaarden uit de Circulaire bodemsanering van 1 juli 2013. Hiervoor is gebruik gemaakt van BOTOVA-gevalideerde software.

De streefwaarden (S) en achtergrondwaarden (AW) geven het niveau aan waarbij sprake is van een duurzame bodemkwaliteit. In de tekst wordt de term 'licht verhoogd' toegepast bij gehalten boven de streef- dan wel achtergrondwaarde en beneden de interventiewaarde. De interventiewaarden (I) geven aan wanneer de functionele eigenschappen die de bodem heeft voor mens, dier en plant ernstig zijn of dreigen te worden verminderd. Voor interventiewaarde overschrijdingen wordt de term 'sterk verhoogd' gehanteerd.

Daarnaast wordt bij de getoetste waarden een index opgenomen. Dit is de quotiënt tussen de gestandaardiseerde meetwaarde (GSSD) en de interventiewaarde. Een index beneden de 0,5 houdt in dat de GSSD (ver) onder de interventiewaarde ligt. Een index boven de 1 houdt in dat de GSSD boven de interventiewaarde ligt. Een index tussen de 0,5 en 1 houdt in dat de GSSD dicht bij de interventiewaarde ligt. Afhankelijk van de specifieke situatie is dit mogelijk aanleiding voor het uitsplitsen van een mengmonster en/of het uitvoeren van nader onderzoek.

De achtergrond- en interventiewaarden voor grond zijn gerelateerd aan het organisch stofgehalte (humus) en de lutumfractie van de bodem. De toetsingstabellen (met index) voor grond met gecorrigeerde normen voor humus en lutum per (meng)monster en de toetsingstabellen grondwater zijn opgenomen in bijlage 3. In de tabellen 3.2 (grond) en 3.3 (grondwater) zijn de overschrijdingstabellen opgenomen waarin per monster staat aangegeven of er sprake is van streef-/achtergrond- en/of interventiewaarde overschrijdingen. Bij de toetsing worden de gemeten gehalten aan de hand van geanalyseerde of geschatte gehalten organisch stof en lutum met de BOTOVA gevalideerde software omgerekend naar standaard bodemcondities (bodem met 10% organische stof en 25% lutum). Deze gestandaardiseerde meetwaarden worden vergeleken met de vaste normwaarden, zoals opgenomen in de tabellen in bijlage 3.

De normen voor sommige parameters zijn lager dan de vereiste rapportagegrens in het laboratorium. Bij de berekening van een somparameter moeten de gehalten van de afzonderlijke rapportagegrenzen vermenigvuldigd worden met de factor 0,7. De zo verkregen waarde wordt getoetst aan de van toepassing zijnde normen. Indien alle individuele waarden "< dan de vereiste rapportagegrens zijn aangetoond" mag ervan uit gegaan worden dat de kwaliteit van de grond of het grondwater voldoet aan de van toepassing zijnde normen. Vanwege de storende aard van sommige monsters kunnen voor bepaalde individuele parameters verhoogde rapportagegrenzen gehanteerd. Indien de verhoogde rapportagegrens vermenigvuldigd met de factor 0,7 boven de norm uitkomt moet formeel worden gesproken van een overschrijding van de betreffende norm.

3.3 Analyseresultaten grond

Tabel 3.2 Overschrijdingstabel analyseresultaten grond

Analyse-monster	Traject (m -mv)	> AW (+index)	> I (+index)
mp 1 en 2;0.5-2.0	0,50 - 2,00	Kwik (-)	-
mp 1t/m4;0-0.5	0,00 - 0,50	PCB (som 7) (0,02) Zink (-) Cadmium (0,01) Lood (0,34) PAK 10 VROM (0,03)	-

> AW : > Achtergrondwaarde
> I : > Interventiewaarde
Index : (GSSD - AW) / (I - AW)

Uit de analyseresultaten blijkt dat in de bovengrond (0,0-0,5m–mv) een PCB-, zink-, cadmium-, lood en PAK gehalte is gemeten dat de desbetreffende achtergrondwaarde overschrijdt. In de ondergrond (0,5-2,0 m-mv) overschrijdt het kwik gehalte de desbetreffende achtergrondwaarde. Verder blijkt dat in zowel de boven- als de ondergrond geen van de onderzochte componenten gemeten zijn in een gehalte dat de desbetreffende achtergrondwaarde en/of rapportagegrens overschrijdt.

De gemeten overschrijdingen zijn dusdanig dat aanvullende maatregelen en/of analyses niet noodzakelijk worden geacht.

3.4 Analyseresultaten grondwater

Tabel 3.3 Overschrijdingstabel analyseresultaten grondwater

Watermonster	Filterdiepte (m -mv)	> S (+index)	> I (+index)	pH (-)	EGV (µS/cm)	Troebelheid (NTU)
1-1-1	1,70 - 2,70	Nikkel (-0,18) Koper (-0,07) Molybdeen (-) Kwik (0,36)		6.8	641	11

> S : > Streefwaarde
> I : > Interventiewaarde
Index : (GSSD - AW) / (I - AW)

Uit de analyseresultaten blijkt dat in het grondwater nikkel, koper, molybdeen en kwik in een concentratie boven de desbetreffende streefwaarde is gemeten. Verder is geen van de onderzochte componenten gemeten in een concentratie boven de streefwaarde en/of de rapportagegrens. De gemeten waarden voor de pH , EGV en NTU kunnen als normaal worden beschouwd.

De gemeten overschrijdingen zijn dusdanig dat aanvullende maatregelen en/of analyses niet noodzakelijk worden geacht.

4 SAMENVATTING EN CONCLUSIES

In opdracht van Fastned B.V. is door Van der Poel Milieu Advies B.V. te Markelo een verkennend bodemonderzoek uitgevoerd op een locatie ter plaatse van een perceel aan de

Leidschestraatweg te Den Haag (kadastraal bekend als gemeente 's Gravehage, sectie AR, perceelnummer 853 (gedeeltelijk)).

Aanleiding tot het onderzoek is de voorgenomen de nieuwbouw van een snellaadstation op de onderzoekslocatie. Het onderzoek heeft tot doel een indruk te verkrijgen omtrent de eventuele aanwezigheid van verontreinigingen in de grond en het grondwater van het onderzoeksterrein.

De onderzoekslocatie heeft een totale oppervlakte van circa 100 m². De locatie en ten westen van de locatie betreft het een grasveld \ berm. Ten noorden bevindt zich de Leidschestraatweg, ten oosten de Benoordenhoutseweg en ten zuiden de afrit.

Uit het standaard historisch vooronderzoek (NEN 5725) blijkt dat op de onderzoekslocatie geen onder- of bovengrondse tanks aanwezig zijn, of zijn geweest. Nabij de locatie zijn diverse onderzoeken en saneringen uitgevoerd met betrekking tot het fietspad F10. In 2001 is ingestemd met de uitgevoerde sanering. (bodemrapportage bodemloket is toegevoegd aan de bijlagen.)

In het kader van de NEN 5740 is een hypothese gesteld over het karakter van de onderzoekslocatie. Op basis van de informatie uit het vooronderzoek wordt de locatie beschouwd als onverdacht (ONV). De hypothese vormt het uitgangspunt van de gevolgde onderzoeksstrategie tijdens dit onderzoek.

Op basis van het historisch onderzoek kan de onderzoekslocatie ten aanzien van de parameter asbest in bodem als onverdacht worden aangemerkt. Een verkennend onderzoek asbest conform de NEN 5707 wordt niet noodzakelijk geacht.

Uit de veld- en laboratoriumwerkzaamheden is het volgende naar voren gekomen:

- De bodem van de onderzochte locatie is tot 2,7 m-mv opgebouwd uit matig fijn, zwak kleihoudend, zwak siltig zand. De bovenlaag (0-0,5 m–mv) is zwak humeus. Tijdens de veldwerkzaamheden bevond het grondwater zich op een diepte van circa 1,2 m-mv.

- Het opgeboorde materiaal is in het veld zintuiglijk beoordeeld. Hierbij zijn geen bijzonderheden waargenomen die duiden op het voorkomen van een mogelijke bodemverontreiniging. Tijdens het veldwerk is door de veldmedewerkers ter plaatse van de boringen in de bodem en op het maaiveld van de locatie zintuiglijk geen asbest verdacht materiaal waargenomen.

- In de bovengrond (0,0-0,5m–mv) is een PCB-, zink-, cadmium-, lood en PAK gehalte gemeten dat de desbetreffende achtergrondwaarde overschrijdt. In de ondergrond (0,5-2,0 m-mv) overschrijdt het kwik gehalte de desbetreffende achtergrondwaarde. In het grondwater overschrijdt de concentratie nikkel, koper, molybdeen en kwik de desbetreffende streefwaarde. Verder zijn in grond en grondwater geen van de onderzochte componenten gemeten in gehalten/concentraties die de achtergrondwaarden/streefwaarden en/of de rapportagegrenzen overschrijden. De gemeten waarden voor de pH , EGV en NTU kunnen als normaal worden beschouwd.

De gemeten overschrijdingen zijn dusdanig dat aanvullende maatregelen en/of analyses niet

noodzakelijk worden geacht.

Milieuhygiënisch zijn er naar onze mening geen belemmeringen voor de voorgenomen nieuwbouw van een snellaadstation op de locatie. De opzet van het huidige onderzoek heeft geleid tot een goed beeld van de bodemkwaliteit op de onderzoekslocatie.

De gestelde hypothese dat de locatie als "niet-verdacht" beschouwd kan worden is niet juist gebleken op basis van het aangetoonde licht verhoogde gehalten aan PCB-, zink-, cadmium-, lood en PAK in de bovengrond, het licht verhoogde gehalte aan kwik in de ondergrond en de licht verhoogde concentratie aan nikkel, koper, molybdeen en kwik in het grondwater. Nader onderzoek wordt niet noodzakelijk geacht gezien de geringe verhogingen.

De gestelde hypothese dat de locatie ten aanzien van de parameter asbest in bodem als 'onverdacht' kan worden aangemerkt is juist gebleken.

5.1.2.e

Van der Poel Milieu Advies B.V.

5.1.2.e

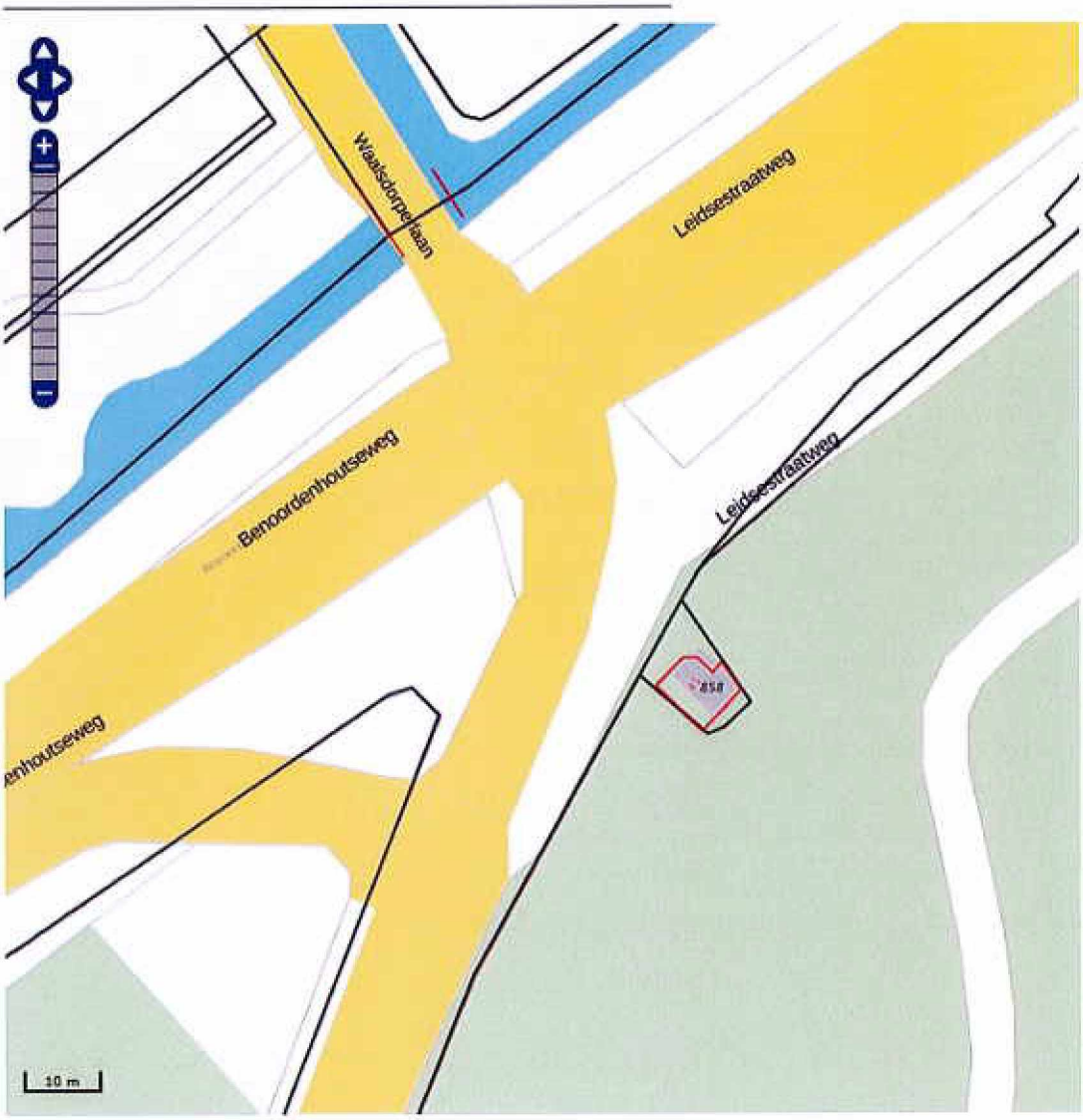

Kadastrale gemeente: 's Gravenhage

Sectie: AR

Perceel: 853 (gedeeltelijk)

Legenda

- ● boring tot 0,5 m -mv
- ○ boring tot 2,0 m -mv
- ○● peilbuis
- ⇗1 fotorichting + fotonr.
- 0 nulpunt

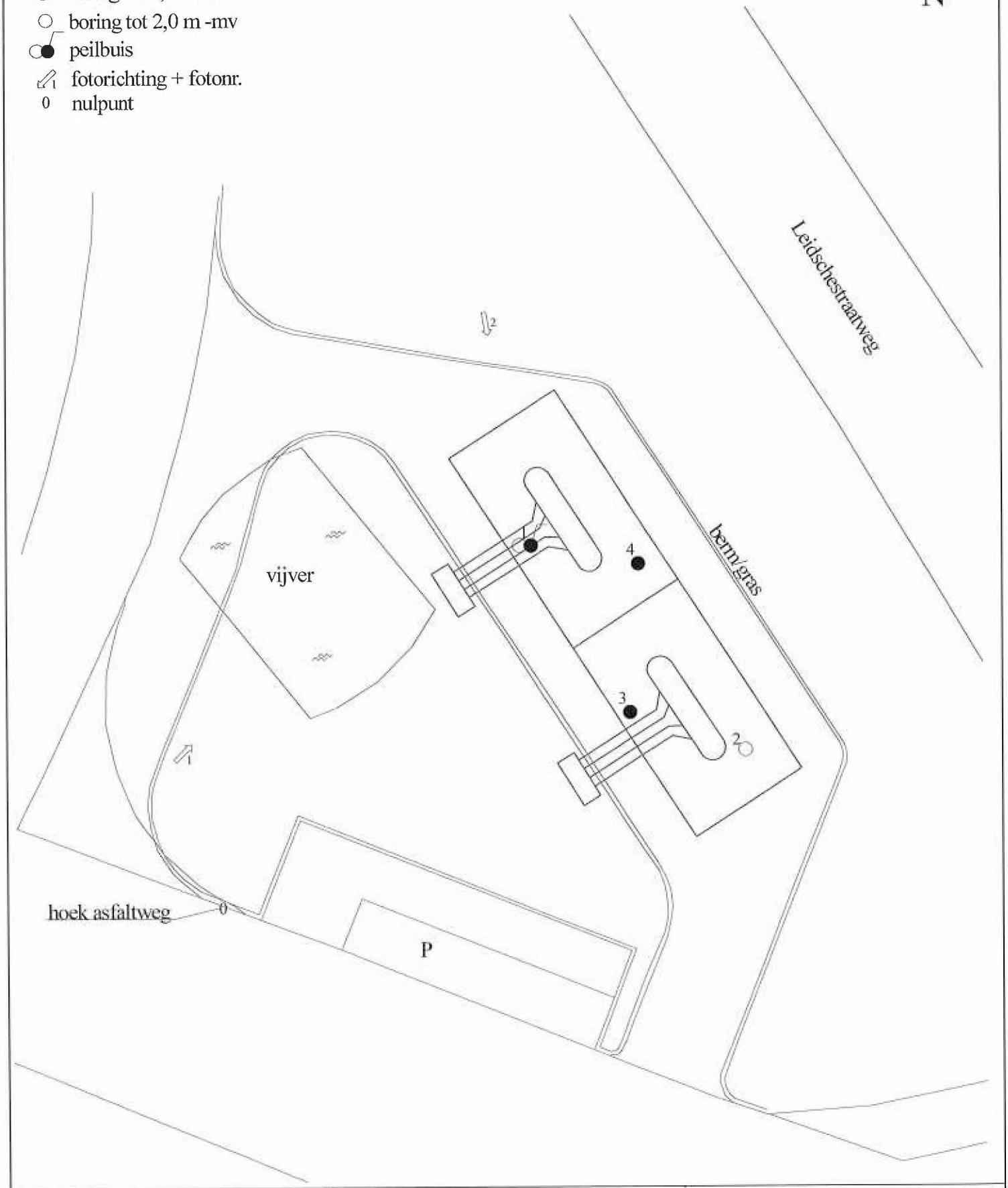

Van der Poel Milieu Advies B.V. *Adviesbureau bodem en milieu*	Project: Fastned Leidschestraatweg Den Haag	Projectnr.:	2015.411
		Schaal:	1 : 500

Projectnummer: 2015.411
Locatie: Leidschestraatweg Den Haag
Datum: 14 januari 2016

Foto 1:

Foto 2:

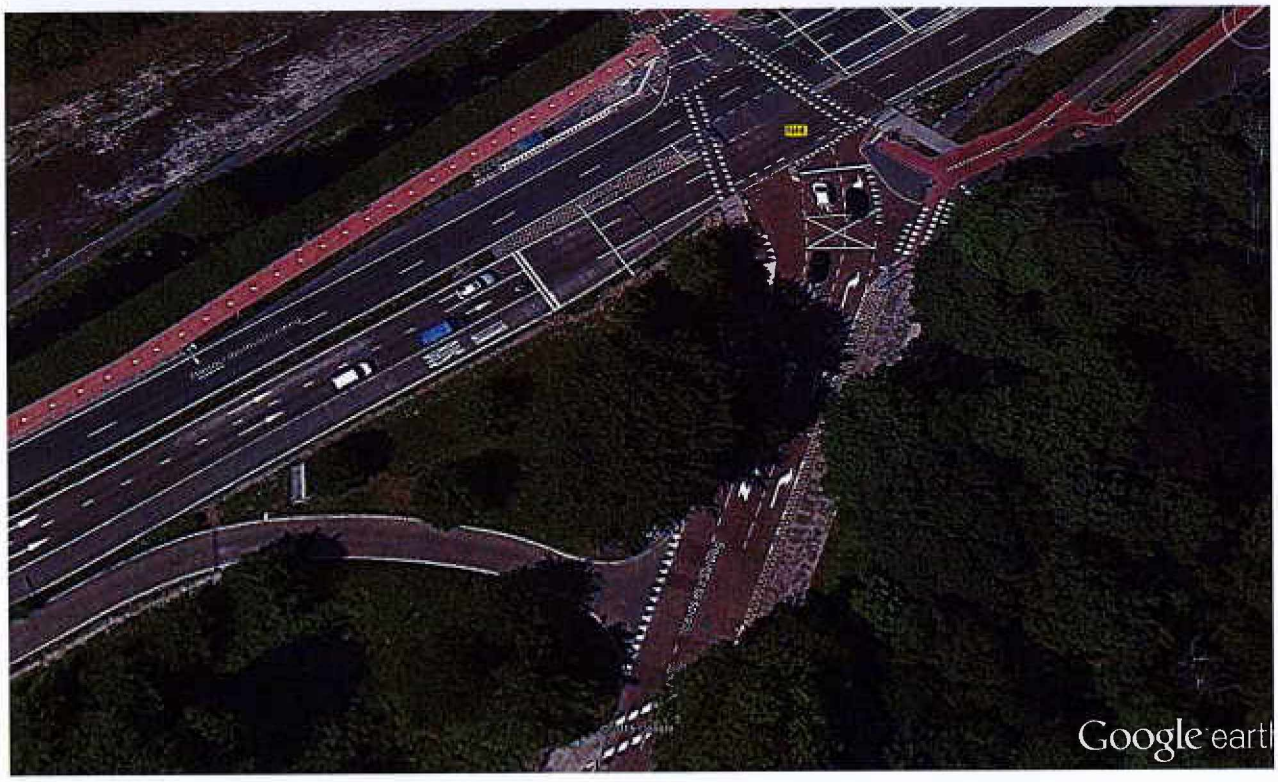

FastNed Leidsestraatweg, Den Haag

Bodemloket rapport

geprint op Feb 23, 2016 11:41 AM

Rapport ZH062900078

Locatie	
ID	ZH062900078
Locatiecode BIS	AA062900074
Locatie	fietspad F10 Groenendaal ZH062900078
Adres	Wassenaar
Gegevensbeheerder	Omgevingsdienst Haaglanden
Bevoegd gezag	Omgevingsdienst Haaglanden

Statusinformatie	
Beschikking ernst en risicobepaling	ernstig, niet urgent
Vervolg	voldoende gesaneerd

Saneringsinformatie	
Type sanering	Volledig (locatie)
Start	
Eind	

Verontreinigende (onderzochte) activiteiten

Omschrijving	Start	Eind

Onderzoeksrapporten

Type	Auteur	Nummer	Datum
Sanerings evaluatie			
Sanerings evaluatie			
Saneringsplan			
Orienterend bodemonderzoek			

Besluiten

Besluit	Besluitdatum	Kenmerk
Instemmen uitgevoerde sanering	2001-11-14	DWM/2000/11533
Instemmen met SP	1998-08-20	157801
besch. ernstig, niet urgent	1998-08-20	157801

Beschikte kadastrale percelen

Code	Sectie	Perceel

Contact

Omgevingsdienst haaglanden

Leidsestraatweg
Benoordenhoutseweg
Leidsestraatweg

Legenda

Locatie	
Beschikbaarheid gegevens	Eigen website beschikbaar Geen gegevens in Bodemloket
Voortgang onderzoek	Gesaneerd Onderzoek uitgevoerd, geen noodzaak tot verder onderzoek of sanering Onderzoek uitgevoerd, verder onderzoek kan noodzakelijk zijn Historische activiteit bekend
Mijnsteengebieden	Mijnsteengebieden Limburg Besluit Bodemkwaliteit

Disclaimer:

De gegevens op het Bodemloket zijn met de grootste zorg samengesteld. Toch kan het voorkomen dat de informatie op deze website verouderd is, onvolledig is of onjuistheden bevat. De organisatie achter Bodemloket.nl noch de data-eigenaren (gemeenten en provincies) zijn aansprakelijk voor enigerl schade die het directe of indirecte gevolg is van of in verband staat met het gebruik van de op deze website beschikbare informatie. U helpt de overheid do eventuele geconstateerde fouten of gebreken te melden.

De provincies en gemeenten die op de kaart van Nederland groen gekleurd zijn, leveren informatie aan voor het Bodemloket. Ook andere instanties - zoals kleinere gemeenten - hebben soms bodeminformatie, maar deze vindt u voorlopig nog niet op deze website. Wilt u een compleet beeld? Neem dan zeker óók contact op met uw gemeente. Staat een locatie (nog) niet vermeld op de kaart? Dan hebben we daar geen informatie over.

Op bodemloket.nl vindt u per plaats een overzicht van de bevoegde instanties. De contactgegevens vindt u op de website van de desbetreffende gemeente of provincie.

Bodemloket rapport

geprint op Feb 23, 2016 11:43 AM

Rapport AA051814130

Locatie	
ID	AA051814130
Locatiecode BIS	Leidsestraatweg 15 (5200020)
Locatie	Leidsestraatweg 15 2594BA 's-Gravenhage
Adres	Omgevingsdienst Haaglanden
Gegevensbeheerder	Omgevingsdienst Haaglanden
Bevoegd gezag	
Statusinformatie	
Beschikking ernst en risicobepaling	
Vervolg	
Saneringsinformatie	
Type sanering	
Start	
Eind	

Verontreinigende (onderzochte) activiteiten

Omschrijving	Start	Eind
onbekend (999999)	onbekend	onbekend

Onderzoeksrapporten

Type	Auteur	Nummer	Datum

Besluiten

Besluit	Besluitdatum	Kenmerk

Beschikte kadastrale percelen

	Code	Sectie	Perceel

Contact

Omgevingsdienst haaglanden

Leidsestraatweg
Benoordenhoutseweg
Leidsestraatweg

Legenda

Locatie

Beschikbaarheid gegevens

- Eigen website beschikbaar
- Geen gegevens in Bodemloket

Voortgang onderzoek

- Gesaneerd
- Onderzoek uitgevoerd, geen noodzaak tot verder onderzoek of sanering
- Onderzoek uitgevoerd, verder onderzoek kan noodzakelijk zijn
- Historische activiteit bekend

Mijnsteengebieden

- Mijnsteengebieden Limburg Besluit Bodemkwaliteit

Disclaimer:

De gegevens op het Bodemloket zijn met de grootste zorg samengesteld. Toch kan het voorkomen dat de informatie op deze website verouderd is, onvolledig is of onjuistheden bevat. De organisatie achter Bodemloket.nl noch de data-eigenaren (gemeenten en provincies) zijn aansprakelijk voor enigerl schade die het directe of indirecte gevolg is van of in verband staat met het gebruik van de op deze website beschikbare informatie. U helpt de overheid do eventuele geconstateerde fouten of gebreken te melden.

De provincies en gemeenten die op de kaart van Nederland groen gekleurd zijn, leveren informatie aan voor het Bodemloket. Ook andere instanties - zoals kleinere gemeenten - hebben soms bodeminformatie, maar deze vindt u voorlopig nog niet op deze website. Wilt u een compleet beeld? Neem dan zeker óók contact op met uw gemeente. Staat een locatie (nog) niet vermeld op de kaart? Dan hebben we daar geen informatie over.

Op bodemloket.nl vindt u per plaats een overzicht van de bevoegde instanties. De contactgegevens vindt u op de website van de desbetreffende gemeente of provincie.

eurofins | analytico®

Van der Poel Milieu Advies BV
T.a.v. 5.1.2.e
Brummelaarsweg 7
7475 RJ MARKELO

Analysecertificaat

Datum: 25-Jan-2016

Hierbij ontvangt u de resultaten van het navolgende laboratoriumonderzoek.

Certificaatnummer/Versie	2016005138/1
Uw project/verslagnummer	2015411
Uw projectnaam	Leidschestraatweg te Den Haag
Uw ordernummer	
Monster(s) ontvangen	14-Jan-2016

Dit certificaat mag uitsluitend in zijn geheel worden gereproduceerd.
De analyse resultaten hebben alleen betrekking op het beproefde object.

De grondmonsters worden tot 4 weken na datum ontvangst bewaard en watermonsters tot 2 weken na datum ontvangst. Zonder tegenbericht worden de monsters nadien afgevoerd.
Indien de monsters langer bewaard dienen te blijven verzoeken wij U dit exemplaar uiterlijk 1 werkdag voor afloop van
de standaardbewaarperiode ondertekend aan ons te retourneren. Voor de kosten van het langer bewaren van monsters verwijzen wij naar de prijslijst.

Bewaren tot:
Datum: Naam: Handtekening:

Wij vertrouwen erop uw opdracht hiermee naar verwachting te hebben uitgevoerd, mocht U naar aanleiding van dit analysecertificaat nog vragen hebben verzoeken wij U contact op te nemen met de afdeling Verkoop en Advies.

Met vriendelijke groet,

Eurofins Analytico B.V.

5.1.2.e

5.1.2.e

5.1.2.e

Eurofins Analytico B.V.

Gildeweg 44-46
3771 NB Barneveld
P.O. Box 459
3770 AL Barneveld NL

Tel. +31 (0)34 242 63 00
Fax +31 (0)34 242 63 99
E-mail info-env@eurofins.nl
Site www.eurofins.nl

BNP Paribas S.A. 227 9245 25
VAT/BTW No. NL 8043.14.883.B01
KvK No. 09088623
IBAN: NL71BNPA0227924525
BIC: BNPANL2A

Eurofins Analytico B.V. is ISO 14001: 2004 gecertificeerd door TÜV en erkend door het Vlaamse Gewest (OVAM en Dep. LNE), het Brusselse Gewest (BIM), het Waalse Gewest (DGRNE-OWD) en door de overheid van Luxemburg (MEV).

eurofins | analytico®

Analysecertificaat

Uw project/verslagnummer	2015411	Certificaatnummer/Versie	2016005138/1
Uw projectnaam	Leidschestraatweg te Den Haag	Startdatum	15-Jan-2016
Uw ordernummer		Rapportagedatum	20-Jan-2016/22:44
		Bijlage	A,B,C
Monsternemer	5.1.2.e	Pagina	1/2
Monstermatrix	Grond; Grond (AS3000)		

	Analyse	Eenheid	1	2
	Voorbehandeling			
	Cryogeen malen AS3000		Uitgevoerd	Uitgevoerd
	Bodemkundige analyses			
S	Droge stof	% (m/m)	81.3	87.7
S	Organische stof	% (m/m) ds	<0.7	2.2
Q	Gloeirest	% (m/m) ds	99.2	97.5
S	Korrelgrootte < 2 µm (Lutum)	% (m/m) ds	4.0	4.1
	Metalen			
S	Barium (Ba)	mg/kg ds	<20	38
S	Cadmium (Cd)	mg/kg ds	<0.20	0.41
S	Kobalt (Co)	mg/kg ds	<3.0	3.2
S	Koper (Cu)	mg/kg ds	18	16
S	Kwik (Hg)	mg/kg ds	0.18	0.060
S	Molybdeen (Mo)	mg/kg ds	<1.5	<1.5
S	Nikkel (Ni)	mg/kg ds	<4.0	6.4
S	Lood (Pb)	mg/kg ds	24	140
S	Zink (Zn)	mg/kg ds	<20	66
	Minerale olie			
	Minerale olie (C10-C12)	mg/kg ds	<3.0	<3.0
	Minerale olie (C12-C16)	mg/kg ds	<5.0	<5.0
	Minerale olie (C16-C21)	mg/kg ds	<5.0	<5.0
	Minerale olie (C21-C30)	mg/kg ds	<11	16
	Minerale olie (C30-C35)	mg/kg ds	<5.0	12
	Minerale olie (C35-C40)	mg/kg ds	<6.0	<6.0
S	Minerale olie totaal (C10-C40)	mg/kg ds	<35	37
	Chromatogram olie (GC)			Zie bijl.
	Polychloorbifenylen, PCB			
S	PCB 28	mg/kg ds	<0.0010	<0.0010
S	PCB 52	mg/kg ds	<0.0010	<0.0010
S	PCB 101	mg/kg ds	<0.0010	<0.0010

Nr.	Monsteromschrijving	Datum monstername	Monster nr.
1	mp 1 en 2;0.5-2.0 (50-200)	14-Jan-2016	8869481
2	mp 1t/m4;0-0.5 (0-50)	14-Jan-2016	8869482

Q: door RvA geaccrediteerde verrichting
A: AP04 erkende verrichting
S: AS 3000 erkende verrichting
V: VLAREL erkende verrichting

Dit certificaat mag uitsluitend in zijn geheel worden gereproduceerd.

Eurofins Analytico B.V.

Gildeweg 44-46
3771 NB Barneveld
P.O. Box 459
3770 AL Barneveld NL

Tel. +31 (0)34 242 63 00
Fax +31 (0)34 242 63 99
E-mail info-env@eurofins.nl
Site www.eurofins.nl

BNP Paribas S.A. 227 9245 25
VAT/BTW No. NL 8043.14.883.B01
KvK No. 09088623
IBAN: NL71BNPA0227924525
BIC: BNPANL2A

Eurofins Analytico B.V. is ISO 14001: 2004 gecertificeerd door TÜV en erkend door het Vlaamse Gewest (OVAM en Dep. LNE), het Brusselse Gewest (BIM), het Waalse Gewest (DGRNE-OWD) en door de overheid van Luxemburg (MEV).

TESTEN
RvA L010

eurofins — analytico®

Analysecertificaat

Uw project/verslagnummer	2015411	Certificaatnummer/Versie	2016005138/1
Uw projectnaam	Leidschestraatweg te Den Haag	Startdatum	15-Jan-2016
Uw ordernummer		Rapportagedatum	20-Jan-2016/22:44
		Bijlage	A,B,C
Monsternemer	5.1.2.e	Pagina	2/2
Monstermatrix	Grond; Grond (AS3000)		

	Analyse	Eenheid	1	2
S	PCB 118	mg/kg ds	<0.0010	<0.0010
S	PCB 138	mg/kg ds	<0.0010	0.0019
S	PCB 153	mg/kg ds	<0.0010	0.0018
S	PCB 180	mg/kg ds	<0.0010	0.0017
S	PCB (som 7) (factor 0,7)	mg/kg ds	0.0049 1)	0.0082
	Polycyclische Aromatische Koolwaterstoffen, PAK			
S	Naftaleen	mg/kg ds	<0.050	<0.050
S	Fenanthreen	mg/kg ds	<0.050	0.27
S	Anthraceen	mg/kg ds	<0.050	0.13
S	Fluorantheen	mg/kg ds	<0.050	0.54
S	Benzo(a)anthraceen	mg/kg ds	<0.050	0.26
S	Chryseen	mg/kg ds	<0.050	0.31
S	Benzo(k)fluorantheen	mg/kg ds	<0.050	0.15
S	Benzo(a)pyreen	mg/kg ds	<0.050	0.24
S	Benzo(ghi)peryleen	mg/kg ds	<0.050	0.28
S	Indeno(123-cd)pyreen	mg/kg ds	<0.050	0.25
S	PAK VROM (10) (factor 0,7)	mg/kg ds	0.35 1)	2.5

Nr.	Monsteromschrijving	Datum monstername	Monster nr.
1	mp 1 en 2;0.5-2.0 (50-200)	14-Jan-2016	8869481
2	mp 1t/m4;0-0.5 (0-50)	14-Jan-2016	8869482

kwaliteitswaarborg bodembeheer BRL

Q: door RvA geaccrediteerde verrichting
A: AP04 erkende verrichting
S: AS 3000 erkende verrichting
V: VLAREL erkende verrichting

Dit certificaat mag uitsluitend in zijn geheel worden gereproduceerd.

Akkoord
Pr.coörd.
EL

Eurofins Analytico B.V.

Gildeweg 44-46
3771 NB Barneveld
P.O. Box 459
3770 AL Barneveld NL

Tel. +31 (0)34 242 63 00
Fax +31 (0)34 242 63 99
E-mail info-env@eurofins.nl
Site www.eurofins.nl

BNP Paribas S.A. 227 9245 25
VAT/BTW No. NL 8043.14.883.B01
KvK No. 09088623
IBAN: NL71BNPA0227924525
BIC: BNPANL2A

Eurofins Analytico B.V. is ISO 14001: 2004 gecertificeerd door TÜV en erkend door het Vlaamse Gewest (OVAM en Dep. LNE), het Brusselse Gewest (BIM), het Waalse Gewest (DGRNE-OWD) en door de overheid van Luxemburg (MEV).

TESTEN
RvA L010

eurofins | analytico®

Bijlage (A) met deelmonsterinformatie behorende bij analysecertificaat 2016005138/1

Monster nr.	Boornr	Omschrijving	Van	Tot	Barcode	Monsteromschrijving
8869481	1	3	100	150	0532677344	mp 1 en 2;0.5-2.0 (50-200)
8869481	2	3	100	150	0532677338	
8869481	1	4	150	200	0532677343	
8869481	2	4	150	200	0532677339	
8869481	1	2	50	100	0532677345	
8869481	2	2	50	100	0532677341	
8869482	1	1	0	50	0532677346	mp 1t/m4;0-0.5 (0-50)
8869482	2	1	0	50	0532677342	
8869482	3	1	0	50	0532677340	
8869482	4	1	0	50	0532677335	

Eurofins Analytico B.V.

Gildeweg 44-46
3771 NB Barneveld
P.O. Box 459
3770 AL Barneveld NL

Tel. +31 (0)34 242 63 00
Fax +31 (0)34 242 63 99
E-mail info-env@eurofins.nl
Site www.eurofins.nl

BNP Paribas S.A. 227 9245 25
VAT/BTW No. NL 8043.14.883.B01
KvK No. 09088623
IBAN: NL71BNPA0227924525
BIC: BNPANL2A

Eurofins Analytico B.V. is ISO 14001: 2004 gecertificeerd door TÜV en erkend door het Vlaamse Gewest (OVAM en Dep. LNE), het Brusselse Gewest (BIM), het Waalse Gewest (DGRNE-OWD) en door de overheid van Luxemburg (MEV).

Bijlage (B) met opmerkingen behorende bij analysecertificaat 2016005138/1

Opmerking 1)

De toetswaarde van de som is gelijk aan de sommatie van 0,7*RG

Eurofins Analytico B.V.

Gildeweg 44-46
3771 NB Barneveld
P.O. Box 459
3770 AL Barneveld NL

Tel. +31 (0)34 242 63 00
Fax +31 (0)34 242 63 99
E-mail info-env@eurofins.nl
Site www.eurofins.nl

BNP Paribas S.A. 227 9245 25
VAT/BTW No. NL 8043.14.883.B01
KvK No. 09088623
IBAN: NL71BNPA0227924525
BIC: BNPANL2A

Eurofins Analytico B.V. is ISO 14001: 2004 gecertificeerd door TÜV en erkend door het Vlaamse Gewest (OVAM en Dep. LNE), het Brusselse Gewest (BIM), het Waalse Gewest (DGRNE-OWD) en door de overheid van Luxemburg (MEV).

eurofins | analytico®

Bijlage (C) met methodeverwijzingen behorende bij analysecertificaat 2016005138/1

Analyse	Methode	Techniek	Methode referentie
Cryogeen malen AS3000	W0106	Voorbehandeling	Cf. AS3000
Droge Stof	W0104	Gravimetrie	Cf. pb 3010-2 en gw. NEN-ISO 11465
Organische stof (gloeirest)	W0109	Gravimetrie	Cf. pb 3010-3 en cf. NEN 5754
Lutum (fractie < 2 µm)	W0171	Sedimentatie	Cf. pb 3010-4 en cf. NEN 5753
Barium (Ba)	W0423	ICP-MS	Cf. pb 3010-5 en cf. NEN-EN-ISO 17294-2
Cadmium (Cd)	W0423	ICP-MS	Cf. pb 3010-5 en cf. NEN-EN-ISO 17294-2
Kobalt (Co)	W0423	ICP-MS	Cf. pb 3010-5 en cf. NEN-EN-ISO 17294-2
Koper (Cu)	W0423	ICP-MS	Cf. pb 3010-5 en cf. NEN-EN-ISO 17294-2
Kwik (Hg)	W0423	ICP-MS	Cf. pb 3010-5 en cf. NEN-EN-ISO 17294-2
Molybdeen (Mo)	W0423	ICP-MS	Cf. pb 3010-5 en cf. NEN-EN-ISO 17294-2
Nikkel (Ni)	W0423	ICP-MS	Cf. pb 3010-5 en cf. NEN-EN-ISO 17294-2
Lood (Pb)	W0423	ICP-MS	Cf. pb 3010-5 en cf. NEN-EN-ISO 17294-2
Zink (Zn)	W0423	ICP-MS	Cf. pb 3010-5 en cf. NEN-EN-ISO 17294-2
Minerale Olie (GC) (C10 - C40)	W0202	GC-FID	Cf. pb 3010-7 en gw. NEN-EN-ISO 16703
Chromatogram MO (GC)	W0202	GC-FID	Gelijkw. NEN-EN-ISO 16703
PCB (7)	W0271	GC-MS	Cf. pb 3010-8 en gw. NEN 6980
PAK som AS3000/AP04	W0271	GC-MS	Cf. pb. 3010-6 en gw. NEN-ISO 18287
PAK (10 VROM)	W0271	GC-MS	Cf. pb. 3010-6 en gw. NEN-ISO 18287

Nadere informatie over de toegepaste onderzoeksmethoden alsmede een classificatie van de meetonzekerheid staan vermeld in ons overzicht "Specificaties analysemethoden", versie juli 2011.

Eurofins Analytico B.V.

Gildeweg 44-46
3771 NB Barneveld
P.O. Box 459
3770 AL Barneveld NL

Tel. +31 (0)34 242 63 00
Fax +31 (0)34 242 63 99
E-mail info-env@eurofins.nl
Site www.eurofins.nl

BNP Paribas S.A. 227 9245 25
VAT/BTW No. NL 8043.14.883.B01
KvK No. 09088623
IBAN: NL71BNPA0227924525
BIC: BNPANL2A

Eurofins Analytico B.V. is ISO 14001: 2004 gecertificeerd door TÜV en erkend door het Vlaamse Gewest (OVAM en Dep. LNE), het Brusselse Gewest (BIM), het Waalse Gewest (DGRNE-OWD) en door de overheid van Luxemburg (MEV).

Chromatogram TPH/ Mineral Oil

Sample ID.: 8869482
Certificate no.: 2016005138
Sample description.: mp 1t/m4;0-0.5 (0-50)

V

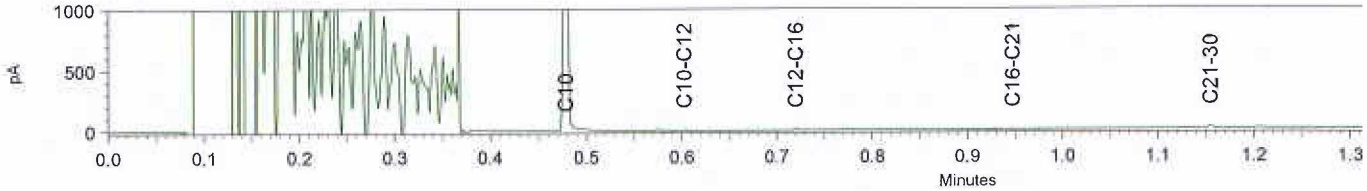

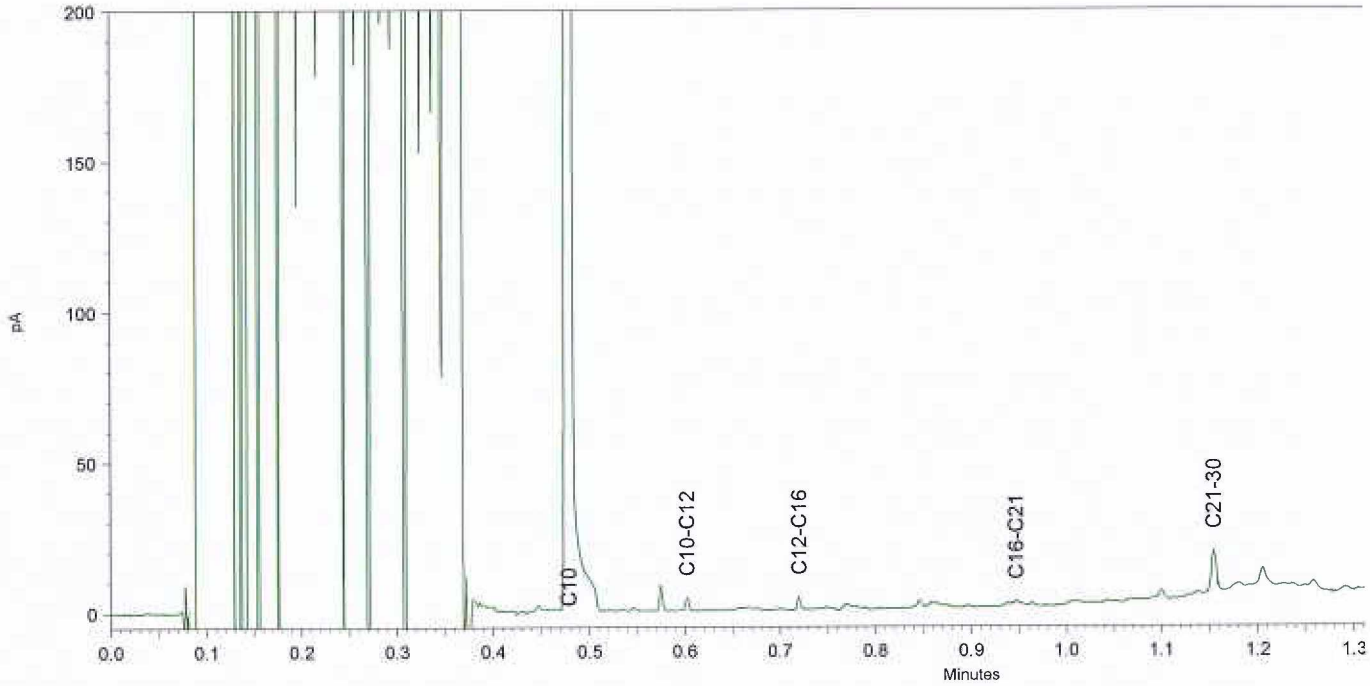

eurofins — analytico®

Van der Poel Milieu Advies BV
T.a.v. 5.1.2.e
Brummelaarsweg 7
7475 RJ MARKELO

Analysecertificaat

Datum: 23-Feb-2016

Hierbij ontvangt u de resultaten van het navolgende laboratoriumonderzoek.

Certificaatnummer/Versie	2016019970/1
Uw project/verslagnummer	2015411
Uw projectnaam	Leidschestraatweg te Den Haag
Uw ordernummer	
Monster(s) ontvangen	17-Feb-2016

Dit certificaat mag uitsluitend in zijn geheel worden gereproduceerd.
De analyse resultaten hebben alleen betrekking op het beproefde object.

De grondmonsters worden tot 4 weken na datum ontvangst bewaard en watermonsters tot 2 weken na datum ontvangst. Zonder tegenbericht worden de monsters nadien afgevoerd.
Indien de monsters langer bewaard dienen te blijven verzoeken wij U dit exemplaar uiterlijk 1 werkdag voor afloop van
de standaardbewaarperiode ondertekend aan ons te retourneren. Voor de kosten van het langer bewaren van monsters verwijzen wij naar de prijslijst.

Bewaren tot:
Datum: Naam: Handtekening:

Wij vertrouwen erop uw opdracht hiermee naar verwachting te hebben uitgevoerd, mocht U naar aanleiding van dit analysecertificaat nog vragen hebben verzoeken wij U contact op te nemen met de afdeling Verkoop en Advies.

Met vriendelijke groet,

Eurofins Analytico B.V.

5.1.2.e

5.1.2.e

5.1.2.e

Eurofins Analytico B.V.

Gildeweg 44-46
3771 NB Barneveld
P.O. Box 459
3770 AL Barneveld NL

Tel. +31 (0)34 242 63 00
Fax +31 (0)34 242 63 99
E-mail info-env@eurofins.nl
Site www.eurofins.nl

BNP Paribas S.A. 227 9245 25
VAT/BTW No. NL 8043.14.883.B01
KvK No. 09088623
IBAN: NL71BNPA0227924525
BIC: BNPANL2A

Eurofins Analytico B.V. is ISO 14001: 2004 gecertificeerd door TÜV en erkend door het Vlaamse Gewest (OVAM en Dep. LNE), het Brusselse Gewest (BIM), het Waalse Gewest (DGRNE-DWD) en door de overheid van Luxemburg (MEV).

eurofins | analytico®

Analysecertificaat

Uw project/verslagnummer	2015411	Certificaatnummer/Versie	2016019970/1
Uw projectnaam	Leidschestraatweg te Den Haag	Startdatum	19-Feb-2016
Uw ordernummer		Rapportagedatum	23-Feb-2016/09:48
		Bijlage	A,B,C
Monsternemer		Pagina	1/2
Monstermatrix	Water; Water (AS3000)		

	Analyse	Eenheid	1
	Metalen		
S	Barium (Ba)	µg/L	<20
S	Cadmium (Cd)	µg/L	<0.20
S	Kobalt (Co)	µg/L	<2.0
S	Koper (Cu)	µg/L	11
S	Kwik (Hg)	µg/L	0.14
S	Molybdeen (Mo)	µg/L	5.1
S	Nikkel (Ni)	µg/L	4.0
S	Lood (Pb)	µg/L	<2.0
S	Zink (Zn)	µg/L	13
	Vluchtige Aromatische Koolwaterstoffen		
S	Benzeen	µg/L	<0.20
S	Tolueen	µg/L	<0.20
S	Ethylbenzeen	µg/L	<0.20
S	o-Xyleen	µg/L	<0.10
S	m,p-Xyleen	µg/L	<0.20
S	Xylenen (som) factor 0,7	µg/L	0.21 1)
	BTEX (som)	µg/L	<0.90
S	Naftaleen	µg/L	<0.020
S	Styreen	µg/L	<0.20
	Vluchtige organische halogeenkoolwaterstoffen		
S	Dichloormethaan	µg/L	<0.20
S	Trichloormethaan	µg/L	<0.20
S	Tetrachloormethaan	µg/L	<0.10
S	Trichlooretheen	µg/L	<0.20
S	Tetrachlooretheen	µg/L	<0.10
S	1,1-Dichloorethaan	µg/L	<0.20
S	1,2-Dichloorethaan	µg/L	<0.20
S	1,1,1-Trichloorethaan	µg/L	<0.10
S	1,1,2-Trichloorethaan	µg/L	<0.10
S	cis 1,2-Dichlooretheen	µg/L	<0.10

Nr.	Monsteromschrijving	Datum monstername	Monster nr.
1	1-1-1 (170-270)	17-Feb-2016	8912284

Q: door RvA geaccrediteerde verrichting
A: AP04 erkende verrichting
S: AS 3000 erkende verrichting
V: VLAREL erkende verrichting

Dit certificaat mag uitsluitend in zijn geheel worden gereproduceerd.

Eurofins Analytico B.V.

Gildeweg 44-46
3771 NB Barneveld
P.O. Box 459
3770 AL Barneveld NL

Tel. +31 (0)34 242 63 00
Fax +31 (0)34 242 63 99
E-mail info-env@eurofins.nl
Site www.eurofins.nl

BNP Paribas S.A. 227 9245 25
VAT/BTW No. NL 8043.14.883.B01
KvK No. 09088623
IBAN: NL71BNPA0227924525
BIC: BNPANL2A

Eurofins Analytico B.V. is ISO 14001: 2004 gecertificeerd door TÜV en erkend door het Vlaamse Gewest (OVAM en Dep. LNE), het Brusselse Gewest (BIM), het Waalse Gewest (DGRNE-OWD) en door de overheid van Luxemburg (MEV).

TESTEN
RvA L010

eurofins | analytico®

Analysecertificaat

Uw project/verslagnummer	2015411	Certificaatnummer/Versie	2016019970/1
Uw projectnaam	Leidschestraatweg te Den Haag	Startdatum	19-Feb-2016
Uw ordernummer		Rapportagedatum	23-Feb-2016/09:48
		Bijlage	A,B,C
Monsternemer		Pagina	2/2
Monstermatrix	Water; Water (AS3000)		

	Analyse	Eenheid	1
S	trans 1,2-Dichlooretheen	µg/L	<0.10
	CKW (som)	µg/L	<1.6
S	Tribroommethaan	µg/L	<0.20
S	Vinylchloride	µg/L	<0.10
S	1,1-Dichlooretheen	µg/L	<0.10
S	1,2-Dichloorethenen (Som) factor 0,7	µg/L	0.14 1)
S	1,1-Dichloorpropaan	µg/L	<0.20
S	1,2-Dichloorpropaan	µg/L	<0.20
S	1,3-Dichloorpropaan	µg/L	<0.20
S	Dichloorpropanen som factor 0.7	µg/L	0.42
	Minerale olie		
	Minerale olie (C10-C12)	µg/L	<10
	Minerale olie (C12-C16)	µg/L	<10
	Minerale olie (C16-C21)	µg/L	<10
	Minerale olie (C21-C30)	µg/L	<15
	Minerale olie (C30-C35)	µg/L	<10
	Minerale olie (C35-C40)	µg/L	<10
S	Minerale olie totaal (C10-C40)	µg/L	<50

Nr.	Monsteromschrijving	Datum monstername	Monster nr.
1	1-1-1 (170-270)	17-Feb-2016	8912284

Q: door RvA geaccrediteerde verrichting
A: AP04 erkende verrichting
S: AS 3000 erkende verrichting
V: VLAREL erkende verrichting

Dit certificaat mag uitsluitend in zijn geheel worden gereproduceerd.

Akkoord
Pr.coörd.
EL

TESTEN
RvA L010

Eurofins Analytico B.V.

Gildeweg 44-46
3771 NB Barneveld
P.O. Box 459
3770 AL Barneveld NL

Tel. +31 (0)34 242 63 00
Fax +31 (0)34 242 63 99
E-mail info-env@eurofins.nl
Site www.eurofins.nl

BNP Paribas S.A. 227 9245 25
VAT/BTW No. NL 8043.14.883.B01
KvK No. 09088623
IBAN: NL71BNPA0227924525
BIC: BNPANL2A

Eurofins Analytico B.V. is ISO 14001: 2004 gecertificeerd door TÜV en erkend door het Vlaamse Gewest (OVAM en Dep. LNE), het Brusselse Gewest (BIM), het Waalse Gewest (DGRNE-DWD) en door de overheid van Luxemburg (MEV).

eurofins | analytico®

Bijlage (A) met deelmonsterinformatie behorende bij analysecertificaat 2016019970/1

Monster nr.	Boornr	Omschrijving	Van	Tot	Barcode	Monsteromschrijving
8912284	1	1	170	270	0691640516	1-1-1 (170-270)
8912284	1	2	170	270	0800363365	

Eurofins Analytico B.V.

Gildeweg 44-46
3771 NB Barneveld
P.O. Box 459
3770 AL Barneveld NL

Tel. +31 (0)34 242 63 00
Fax +31 (0)34 242 63 99
E-mail info-env@eurofins.nl
Site www.eurofins.nl

BNP Paribas S.A. 227 9245 25
VAT/BTW No. NL 8043.14.883.B01
KvK No. 09088623
IBAN: NL71BNPA0227924525
BIC: BNPANL2A

Eurofins Analytico B.V. is ISO 14001: 2004 gecertificeerd door TÜV en erkend door het Vlaamse Gewest (OVAM en Dep. LNE), het Brusselse Gewest (BIM), het Waalse Gewest (DGRNE-OWD) en door de overheid van Luxemburg (MEV).

Bijlage (B) met opmerkingen behorende bij analysecertificaat 2016019970/1

Opmerking 1)

De toetswaarde van de som is gelijk aan de sommatie van 0,7*RG

Eurofins Analytico B.V.

Gildeweg 44-46
3771 NB Barneveld
P.O. Box 459
3770 AL Barneveld NL

Tel. +31 (0)34 242 63 00
Fax +31 (0)34 242 63 99
E-mail info-env@eurofins.nl
Site www.eurofins.nl

BNP Paribas S.A. 227 9245 25
VAT/BTW No. NL 8043.14.883.B01
KvK No. 09088623
IBAN: NL71BNPA0227924525
BIC: BNPANL2A

Eurofins Analytico B.V. is ISO 14001: 2004 gecertificeerd door TÜV en erkend door het Vlaamse Gewest (OVAM en Dep. LNE), het Brusselse Gewest (BIM), het Waalse Gewest (DGRNE-OWD) en door de overheid van Luxemburg (MEV).

Bijlage (C) met methodeverwijzingen behorende bij analysecertificaat 2016019970/1

Analyse	Methode	Techniek	Methode referentie
Barium (Ba)	W0421	ICP-MS	Cf. pb 3110-3 en cf. NEN-EN-ISO 17294-2
Cadmium (Cd)	W0421	ICP-MS	Cf. pb 3110-3 en cf. NEN-EN-ISO 17294-2
Cobalt (Co)	W0421	ICP-MS	Cf. pb 3110-3 en cf. NEN-EN-ISO 17294-2
Koper (Cu)	W0421	ICP-MS	Cf. pb 3110-3 en cf. NEN-EN-ISO 17294-2
Kwik (Hg)	W0421	ICP-MS	Cf. pb 3110-3 en cf. NEN-EN-ISO 17294-2
Molybdeen (Mo)	W0421	ICP-MS	Cf. pb 3110-3 en cf. NEN-EN-ISO 17294-2
Nikkel (Ni)	W0421	ICP-MS	Cf. pb 3110-3 en cf. NEN-EN-ISO 17294-2
Lood (Pb)	W0421	ICP-MS	Cf. pb 3110-3 en cf. NEN-EN-ISO 17294-2
Zink (Zn)	W0421	ICP-MS	Cf. pb 3110-3 en cf. NEN-EN-ISO 17294-2
Xylenen som AS3000	W0254	HS-GC-MS	Cf. pb 3130-1
Aromaten (BTEXN)	W0254	HS-GC-MS	Cf. pb 3130-1
Styreen	W0254	HS-GC-MS	Cf. pb 3130-1
VOCl (11)	W0254	HS-GC-MS	Cf. pb 3130-1
Tribroommethaan (Bromoform)	W0254	HS-GC-MS	Cf. pb 3130-1
Vinylchloride	W0254	HS-GC-MS	Cf. pb 3130-1
1,1-Dichlooretheen	W0254	HS-GC-MS	Cf. pb 3130-1
DiClEtheen som AS3000	W0254	HS-GC-MS	Cf. pb 3130-1
1,1-Dichloorpropaan	W0254	HS-GC-MS	Cf. pb 3130-1
1,2-Dichloorpropaan	W0254	HS-GC-MS	Cf. pb 3130-1
1,3-Dichloorpropaan	W0254	HS-GC-MS	Cf. pb 3130-1
DiChlprop. som AS300	W0254	HS-GC-MS	Cf. pb 3130-2 en gw. NEN EN ISO 15680
Minerale Olie (GC) (C10 - C40)	W0215	LVI-GC-FID	Cf. pb 3110-5

Nadere informatie over de toegepaste onderzoeksmethoden alsmede een classificatie van de meetonzekerheid staan vermeld in ons overzicht "Specificaties analysemethoden", versie juli 2011.

Tabel 1: Gemeten gehalten in grond met beoordeling conform de Wet Bodembescherming

Grondmonster		mp 1t/m4;0-0.5			mp 1 en 2;0.5-2.0		
Certificaatcode		2016005138			2016005138		
Boring(en)		1, 2, 3, 4			1, 1, 1, 2, 2, 2		
Traject (m -mv)		0,00 - 0,50			0,50 - 2,00		
Humus	% ds	2,2			0,70		
Lutum	% ds	4,1			4,0		
Datum van toetsing		22-2-2016			22-2-2016		
Monsterconclusie		Overschrijding Achtergrondwaarde			Voldoet aan Achtergrondwaarde		
		Meetw	**GSSD**	**Index**	**Meetw**	**GSSD**	**Index**
OVERIG							
Droge stof % m/m	% m/m	87,7	87,7 (6)		81,3	81,3 (6)	
Lutum	%	4,1			4,0		
Organische stof (humus)	%	2,2			0,70		
Gloeirest	% (m/m) ds	97,5			99,2		
METALEN							
Barium	mg/kg ds	38	117 (6)		<20	<43 (6)	
Cadmium	mg/kg ds	*0,41*	*0,68*	*0,01*	<0,2	<0,2	-0,03
Kobalt	mg/kg ds	3,2	9,1	-0,03	<3	<6	-0,05
Koper	mg/kg ds	16	31	-0,06	18	35	-0,03
Kwik	mg/kg ds	0,06	0,08	-0	*0,18*	*0,25*	*0*
Lood	mg/kg ds	*140*	*211*	*0,34*	24	36	-0,03
Molybdeen	mg/kg ds	<1,5	<1,1	-0	<1,5	<1,1	-0
Nikkel	mg/kg ds	6,4	15,9	-0,29	<4	<7	-0,43
Zink	mg/kg ds	*66*	*141*	*0*	<20	<30	-0,19
MINERALE OLIE							
Minerale olie C10 - C12	mg/kg ds	<3	10 (6)		<3	11 (6)	
Minerale olie C12 - C16	mg/kg ds	<5	16 (6)		<5	18 (6)	
Minerale olie C16 - C21	mg/kg ds	<5	16 (6)		<5	18 (6)	
Minerale olie C21 - C30	mg/kg ds	16	73 (6)		<11	39 (6)	
Minerale olie C35 - C40	mg/kg ds	<6	19 (6)		<6	21 (6)	
Minerale olie C30 - C35	mg/kg ds	12	55 (6)		<5	18 (6)	
Minerale olie C10 - C40	mg/kg ds	37	168	-0	<35	<123	-0,01
POLYCHLOORBIFENYLEN (PCB`S)							
PCB 28	mg/kg ds	<0,001	<0,003		<0,001	<0,004	
PCB 52	mg/kg ds	<0,001	<0,003		<0,001	<0,004	
PCB 101	mg/kg ds	<0,001	<0,003		<0,001	<0,004	
PCB 118	mg/kg ds	<0,001	<0,003		<0,001	<0,004	
PCB 138	mg/kg ds	0,0019	0,0086		<0,001	<0,004	
PCB 153	mg/kg ds	0,0018	0,0082		<0,001	<0,004	
PCB 180	mg/kg ds	0,0017	0,0077		<0,001	<0,004	
PCB (som 7)	mg/kg ds	0,0082			0,0049		
PCB (som 7)	mg/kg ds		*0,037*	*0,02*		<0,025	0,01
PAK							
Naftaleen	mg/kg ds	<0,05	<0,04		<0,05	<0,04	
Fenanthreen	mg/kg ds	0,27	0,27		<0,05	<0,04	
Anthraceen	mg/kg ds	0,13	0,13		<0,05	<0,04	
Fluorantheen	mg/kg ds	0,54	0,54		<0,05	<0,04	
Benzo(a)anthraceen	mg/kg ds	0,26	0,26		<0,05	<0,04	
Chryseen	mg/kg ds	0,31	0,31		<0,05	<0,04	
Benzo(k)fluorantheen	mg/kg ds	0,15	0,15		<0,05	<0,04	
Benzo(a)pyreen	mg/kg ds	0,24	0,24		<0,05	<0,04	
Benzo(g,h,i)peryleen	mg/kg ds	0,28	0,28		<0,05	<0,04	
Indeno-(1,2,3-c,d)pyreen	mg/kg ds	0,25	0,25		<0,05	<0,04	
Pak-totaal (10 van VROM)	mg/kg ds	2,5			0,35		
PAK 10 VROM	mg/kg ds		*2,5*	*0,03*		<0,35	-0,03

---- : Geen toetsnorm aanwezig
< : kleiner dan de detectielimiet

Projectcode: 2015411

8,88	: <= Achtergrondwaarde
<=T	: Kleiner of gelijk aan Tussenwa
8,88	: <= Interventiewaarde
8,88	: > Interventiewaarde
6	: Heeft geen normwaarde
#	: verhoogde rapportagegrens
GSSD	: Gestandaardiseerde meetwaarde
Index	: (GSSD - AW) / (I - AW)

- Getoetst via de BoToVa service, versie 2.0.0 -

Tabel 2: Normwaarden conform de Wet Bodembescherming

		AW	WO	IND	I
METALEN					
Cadmium	mg/kg ds	0,6	1,2	4,3	13
Kobalt	mg/kg ds	15	35	190	190
Koper	mg/kg ds	40	54	190	190
Kwik	mg/kg ds	0,15	0,83	4,8	36
Lood	mg/kg ds	50	210	530	530
Molybdeen	mg/kg ds	1,5	88	190	190
Nikkel	mg/kg ds	35	39	100	100
Zink	mg/kg ds	140	200	720	720
MINERALE OLIE					
Minerale olie C10 - C40	mg/kg ds	190	190	500	5000
POLYCHLOORBIFENYLEN (PCB`S)					
PCB (som 7)	mg/kg ds	0,02	0,04	0,5	1
PAK					
PAK 10 VROM	mg/kg ds	1,5	6,8	40	40

Tabel 3: Gemeten concentraties in grondwater met beoordeling conform de Wet Bodembescherming

Watermonster		1-1-1		
Datum		17-2-2016		
Filterdiepte (m -mv)		1,70 - 2,70		
Datum van toetsing		29-2-2016		
Monsterconclusie		Overschrijding Streefwaarde		
		Meetw	**GSSD**	**Index**
METALEN				
Barium	µg/l	<20	<14	-0,44
Cadmium	µg/l	<0,2	<0,1	0,01
Kobalt	µg/l	<2	<1	0
Koper	µg/l	*11*	*11*	*0,13*
Kwik	µg/l	*0,14*	*0,14*	*0,45*
Lood	µg/l	<2	<1	-0,01
Molybdeen	µg/l	*5,1*	*5,1*	*0,01*
Nikkel	µg/l	*4*	*4*	*0,03*
Zink	µg/l	13	13	-0,01
MINERALE OLIE				
Minerale olie C10 - C12	µg/l	<10	7 (6)	
Minerale olie C12 - C16	µg/l	<10	7 (6)	
Minerale olie C16 - C21	µg/l	<10	7 (6)	
Minerale olie C21 - C30	µg/l	<15	11 (6)	
Minerale olie C35 - C40	µg/l	<10	7 (6)	
Minerale olie C30 - C35	µg/l	<10	7 (6)	
Minerale olie C10 - C40	µg/l	<50	<35	
GECHLOREERDE KOOLWATERSTOFFEN				
Vinylchloride	µg/l	<0,1	<0,1	
cis + trans-1,2-Dichlooretheen	µg/l		<0,14	
1,1-Dichlooretheen	µg/l	<0,1	<0,1	
cis-1,2-Dichlooretheen	µg/l	<0,1	<0,1	
trans-1,2-Dichlooretheen	µg/l	<0,1	<0,1	
Dichloormethaan	µg/l	<0,2	<0,1	
Trichloormethaan (Chloroform)	µg/l	<0,2	<0,1	
Tribroommethaan (bromoform)	µg/l	<0,2	<0,1 (14)	
1,1-Dichloorethaan	µg/l	<0,2	<0,1	
1,2-Dichloorpropaan	µg/l	<0,2	<0,1	
1,1,1-Trichloorethaan	µg/l	<0,1	<0,1	
1,1,2-Trichloorethaan	µg/l	<0,1	<0,1	
Trichlooretheen (Tri)	µg/l	<0,2	<0,1	
Tetrachlooretheen (Per)	µg/l	<0,1	<0,1	
1.2-Dichloorethenen	µg/l	0,14		
Tetrachloormethaan (Tetra)	µg/l	<0,1	<0,1	
1,2-Dichloorethaan	µg/l	<0,2	<0,1	
Dichloorpropanen (0,7 som, 1,1+1,2+1,3)	µg/l	0,42		
Dichloorpropaan	µg/l		<0,42	
CKW (som)	µg/l	<1,6		
1,3-Dichloorpropaan	µg/l	<0,2	<0,1	
1,1-Dichloorpropaan	µg/l	<0,2	<0,1	
PAK				
Naftaleen	µg/l	<0,02	<0,01	
PAK 10 VROM	-		<0,00020 (11)	
AROMATISCHE VERBINDINGEN				
Xylenen (som)	µg/l		<0,21	
Styreen (Vinylbenzeen)	µg/l	<0,2	<0,1	
Benzeen	µg/l	<0,2	<0,1	

Watermonster		1-1-1	
Datum		17-2-2016	
Filterdiepte (m -mv)		1,70 - 2,70	
Datum van toetsing		29-2-2016	
Monsterconclusie		Overschrijding Streefwaarde	
Ethylbenzeen	µg/l	<0,2	<0,1
Tolueen	µg/l	<0,2	<0,1
meta-/para-Xyleen (som)	µg/l	<0,2	<0,1
ortho-Xyleen	µg/l	<0,1	<0,1
Xylenen (som, 0.7 factor)	µg/l	0,21	
BTEX (som)	µg/l	<0,9	0,6 (6)
Som 16 Aromatische oplosmiddelen	µg/l		<0,77 (2,14)

----	: Geen toetsnorm aanwezig
<	: kleiner dan de detectielimiet
8,88	: <= Streefwaarde
8,88	: > Streefwaarde
8,88	: > Interventiewaarde
>T	: Groter dan Tussenwaarde
11	: Enkele parameters ontbreken in de berekening van de somfractie
14	: Streefwaarde ontbreekt zorgplicht van toepassing
2	: Enkele parameters ontbreken in de som
6	: Heeft geen normwaarde
#	: verhoogde rapportagegrens
GSSD	: Gestandaardiseerde meetwaarde
Index	: (GSSD - S) / (I - S)

- Getoetst via de BoToVa service, versie 2.0.0 -

Tabel 4: Normwaarden conform de Wet Bodembescherming

		S	S Diep	Indicatief	I
METALEN					
Barium	µg/l	50	200		625
Cadmium	µg/l	0,4	0,06		6
Kobalt	µg/l	20	0,7		100
Koper	µg/l	15	1,3		75
Kwik	µg/l	0,05	0,01		0,3
Lood	µg/l	15	1,7		75
Molybdeen	µg/l	5	3,6		300
Nikkel	µg/l	15	2,1		75
Zink	µg/l	65	24		800
MINERALE OLIE					
Minerale olie C10 - C40	µg/l	50			600
GECHLOREERDE KOOLWATERSTOFFEN					
Vinylchloride	µg/l	0,01			5
cis + trans-1,2-Dichlooretheen	µg/l	0,01			20
1,1-Dichlooretheen	µg/l	0,01			10
Dichloormethaan	µg/l	0,01			1000
Trichloormethaan (Chloroform)	µg/l	6			400
Tribroommethaan (bromoform)	µg/l				630
1,1-Dichloorethaan	µg/l	7			900
1,1,1-Trichloorethaan	µg/l	0,01			300
1,1,2-Trichloorethaan	µg/l	0,01			130
Trichlooretheen (Tri)	µg/l	24			500
Tetrachlooretheen (Per)	µg/l	0,01			40
Tetrachloormethaan (Tetra)	µg/l	0,01			10
1,2-Dichloorethaan	µg/l	7			400
Dichloorpropaan	µg/l	0,8			80
PAK					

		S	S Diep	Indicatief	I
Naftaleen	µg/l	0,01			70
AROMATISCHE VERBINDINGEN					
Xylenen (som)	µg/l	0,2			70
Styreen (Vinylbenzeen)	µg/l	6			300
Benzeen	µg/l	0,2			30
Ethylbenzeen	µg/l	4			150
Tolueen	µg/l	7			1000
Som 16 Aromatische oplosmiddelen	µg/l			150	

Boring: 1

X: 83698,66
Y: 457248,00
Boormeester 5.1.2.e
Datum: 14-01-2016

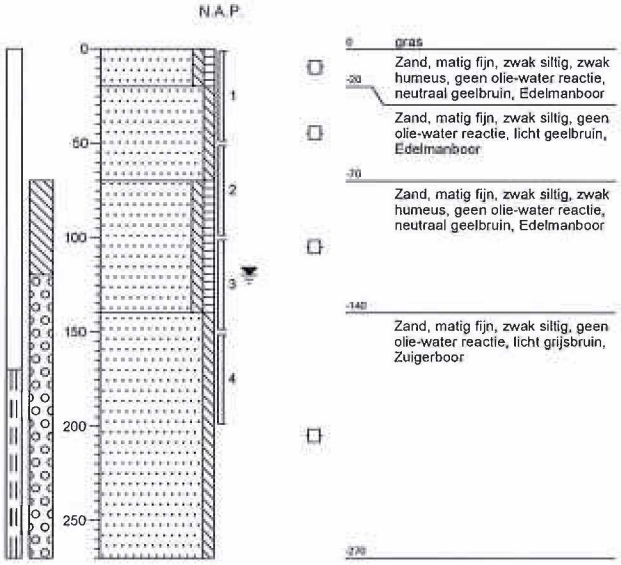

Boring: 2

X: 83701,30
Y: 457266,06
Boormeester 5.1.2.e
Datum: 14-01-2016

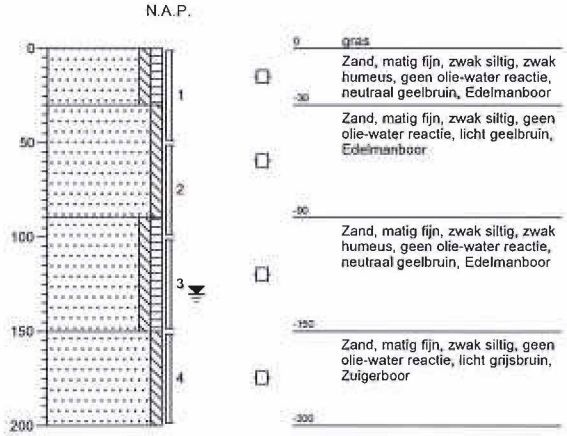

Boring: 3

X: 83691,44
Y: 457246,47
Boormeester 5.1.2.e
Datum: 14-01-2016

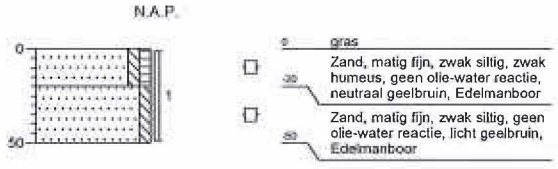

Boring: 4

X: 83680,11
Y: 457242,38
Boormeester 5.1.2.e
Datum: 14-01-2016

Projectnaam: Leidschestraatweg te Den Haag

Projectcode: 2015411

'getekend volgens NEN 5104'

Legenda (conform NEN 5104)

grind

- Grind, siltig
- Grind, zwak zandig
- Grind, matig zandig
- Grind, sterk zandig
- Grind, uiterst zandig

zand

- Zand, kleiig
- Zand, zwak siltig
- Zand, matig siltig
- Zand, sterk siltig
- Zand, uiterst siltig

veen

- Veen, mineraalarm
- Veen, zwak kleiig
- Veen, sterk kleiig
- Veen, zwak zandig
- Veen, sterk zandig

klei

- Klei, zwak siltig
- Klei, matig siltig
- Klei, sterk siltig
- Klei, uiterst siltig
- Klei, zwak zandig
- Klei, matig zandig
- Klei, sterk zandig

leem

- Leem, zwak zandig
- Leem, sterk zandig

overige toevoegingen

- zwak humeus
- matig humeus
- sterk humeus
- zwak grindig
- matig grindig
- sterk grindig

geur

- geen geur
- zwakke geur
- matige geur
- sterke geur
- uiterste geur

olie

- geen olie-water reactie
- zwakke olie-water reactie
- matige olie-water reactie
- sterke olie-water reactie
- uiterste olie-water reactie

p.i.d.-waarde

- >0
- >1
- >10
- >100
- >1000
- >10000

monsters

- geroerd monster
- ongeroerd monster
- volumering

overig

- bijzonder bestanddeel
- Gemiddeld hoogste grondwaterstand
- grondwaterstand
- Gemiddeld laagste grondwaterstand
- slib
- water

peilbuis

Verklaring functiescheiding

Ik verklaar dat het veldwerk onafhankelijk van de opdrachtgever is uitgevoerd conform de eisen van der BRL SIKB 2000 en de daarbij horende protocollen, waarbij gebruik is gemaakt van interne functiescheiding onder de voorwaarden die het Besluit uitvoeringskwaliteit bodembeheer hieraan stelt.

Naam en handtekening veldwerker (BRL 2001)*: 5.1.2.e

Naam en handtekening veldwerker (BRL 2002)*: 5.1.2.e

Naam en handtekening veldwerker (BRL 2018)*: 5.1.2.e

* De uitvoerende veldmedewerker voor dit project is op het titelblad van de rapportage vermeld. Het van toepassing zijnde protocol is vermeld in §1.1.

View - jun. 2015

lland
- jun. 2015

ag, Zuid-Holland
Street View - jun. 2015

5.1.2.e

Van: noreply@omgevingsloket.nl
Verzonden: maandag 11 april 2016 14:12
Aan: Oloaanvraag
Onderwerp: Een gemachtigde is aangewezen voor de aanvraag Overkapping snellaadstation Leidsestraatweg - 2255691

Geachte meneer, mevrouw,

Voor de aanvraag Overkapping snellaadstation Leidsestraatweg - 2255691 is een gemachtigde aangewezen. Vanaf nu ontvangt de gemachtigde 010544641 correspondentie over deze aanvraag.

Met vriendelijke groet,

Omgevingsloket online

De aanvraaggegevens

Naam: Overkapping snellaadstation Leidsestraatweg
Aanvraagnummer: 2255691
Type: Omgevingsvergunning / melding
Referentiecode aanvrager: DH_2016_02
Datum indiening: 21-03-2016
Bevoegd gezag: Gemeente Den Haag
Verplichtingtype: Vergunningsplicht
Soort procedure: regulier (onder voorbehoud)

Bekijk de aanvraag

Let op: deze e-mail is automatisch verstuurd. U kunt er niet op antwoorden.